RUS

Каталог запасных частей

Автомобили ВАЗ-2108, ВАЗ-21083 и их модификации

GB

Parts catalogue

VAZ-2108, VAZ-21083 car models and versions

F

Catalogue des pièces détachées

Voitures VAZ-2108, VAZ-21083 et leurs versions

D

Ersatzteilkatalog

Personenkraftwagen VAZ-2108, VAZ-21083 mit Versionen

E

Catálogo de repuestos

Automóviles VAZ-2108, VAZ-21083 y modificaciones

http://www.ladaniva.co.uk

АО АВТОВАЗ • ТОЛЬЯТТИ • РОССИЯ
AVTOVAZ • TOGLIATTI • RUSSIA
2000

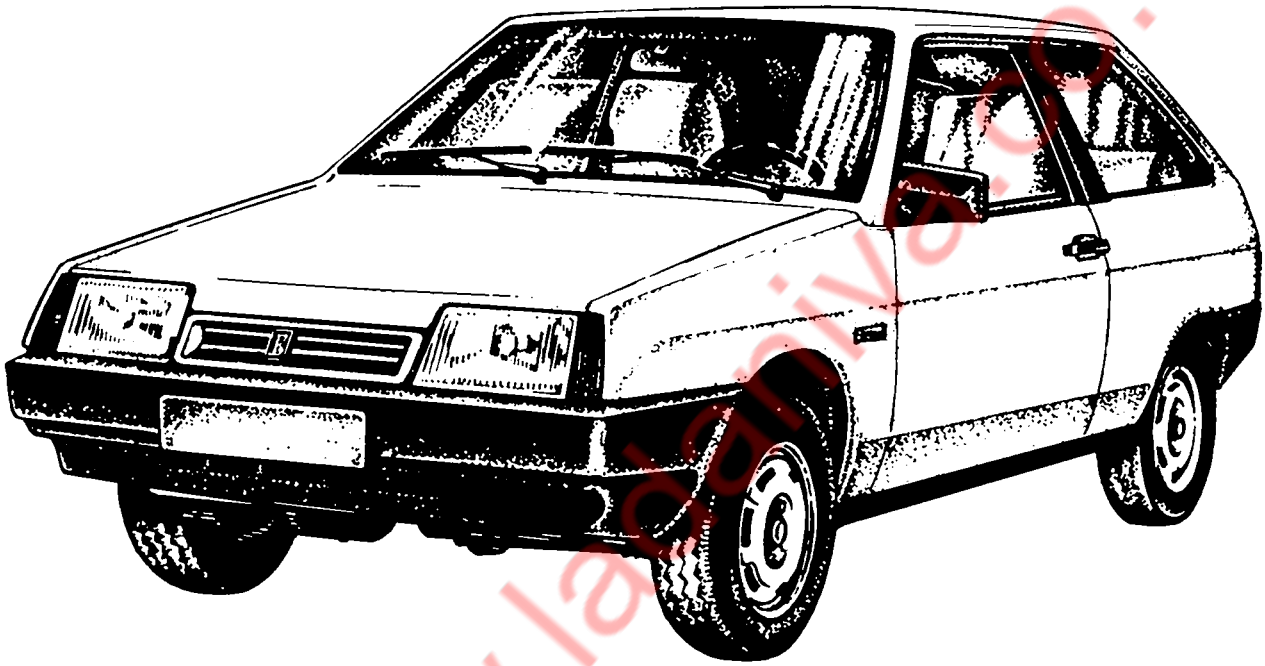

http://www.lada niva.co.uk

Автомобили ВАЗ-2108, ВАЗ-21083 и их модификации. Каталог запасных частей на русском, английском, французском, немецком и испанском языках
© Разработано ДТР АО АВТОВАЗ по состоянию на 1.11.2000г. Авторы-составители – Л. Мельникова, Л. Караванова, Г. Гасс, Г. Никитина, Л. Чингина. Художники – А. Гомонов, В. Ермолин, В. Карамаликов, В. Скребенков.
© Оформление и компьютерная верстка УВР – В. Алаев, В. Ивков. тел. (8482)22-54-19
Перевод с русского – З. Анисова, Е. Крамскова, Н. Андриенко, Е. Лунис.
Изд. № 000901

RUS

Каталог является справочным пособием при составлении заявок на запасные части. Каталог предназначен для работников ремонтных, торговых и обслуживающих предприятий и организаций.

Номенклатура деталей и узлов, поставляемых АвтоВАЗом в запасные части, определяется действующей спецификацией запасных частей (ДСЗЧ).

Каталог подготовлен по состоянию на 01.11.2000 г.

Все права на данный Каталог запасных частей принадлежат Дирекции по техническому развитию АО АВТОВАЗ.

Никакая часть данного Каталога запасных частей не может быть воспроизведена ни с какой целью и ни в какой форме, ни в электронной копии, включая фотокопирование и сохранение в любой системе хранения информации, без разрешения Правообладателя, выданного в письменном виде.

GB

The aim of this catalogue is to help you make up orders for spare parts. The Catalogue is intended for repair, sales and service personnel.

The range of replacement parts and units supplied by AVTOVAZ. is subject to the current parts specification.

The Catalogue is as of 01.11. 2000.

All rights reserved. The copyright holder of this Catalogue is Department of Development of AO AVTOVAZ.

No part of this book may be reproduced or transmitted in any form or by any means, electronic or mechanical, including photocopying, recording or by any information storage or retrieval system, without permission in writing from the copyright holder.

F

Ce Catalogue sert d'ouvrage de référence lors de la formation des commandes des pièces détachées.

Le catalogue s'adresse au personnel des entreprises de réparation, commerciales et de services.

La nomenclature des pièces et ensembles fournis en rechange par l'AVTOVAZ est determinée par la spécification des pièces détachées en vigueur .

Le catalogue a été mis à jour le 01.11. 2000.

Tous les droits pour le présent Catalogue sont réservés à Direction de développement AO AVTOVAZ.

Toute représentation ou reproduction même partielle y compris copies électroniques et photocopies sans autorisation écrite du titulaire du droit sont interdites.

D

Der vorliegende Katalog ist ein Nachschlagenwerk, das bei Erstellen der Aufträge für jeweilige Ersatzteile zum Einsatz kommen soll. Der Katalog soll in erster Linie den Reparatur-, Handels- und Service-Werkstätten dienen.

Das Angebot an Einzelteilen und Baugruppen, die das Lieferprogramm von AO AVTOVAZ enthält, wird durch das jeweils gültige Ersatzteilverzeichnis festgelegt.

Stand: 01.11. 2000.

Alle Rechte sind dem Geschäftsbereich «Technische Entwicklung», AO AVTOVAZ vorbehalten.

E

El catálogo es un material de información para conformar los pedidos de recambios.

El nomenclador de piezas y conjuntos que la planta AVTOVAZ suministra en calidad de recambios, se determina por la especificación de recambios vigentes (ERV).

El catálogo se destina para los empleados de las empresas y organizaciones de reparación, comercio, de los servicios de asistencia técnica.

El catálogo está preparado de acuerdo con el estado al 01.11. 2000.

Todos los derechos para el presente Catálogo de repuestos pertenecen al Departamento de desarrollo del AO AVTOVAZ.

Ninguna parte del presente Catálogo de repuestos puede ser reproducida por ningún fin y en ninguna forma, tampoco via e-mail, incluyendo la fotoreproducción y la memorización de la información en cualquier sistema, sin autorización previa por escrito de parte del poseedor de derechos.

http://www.lada-niva.co.uk

Содержание

RUS

Правила пользования каталогом 5
Перечень моделей, модификаций и комплектаций 7
Перечень иллюстраций 25
Иллюстрации 31
Перечень запасных частей 124
Таблицы 197
Сальники 203
Подшипники 205
Изменения 209

Contents

GB

How to use the catalogue 9
List of vehicle models, versions and specifications . . .11
List of figures 25
Illustrations 31
List of replacement parts 124
Tables 197
Oil seals 203
Bearings 205
Alterations 209

Sommaire

F

Mode d’emploi du catalogue 13
Liste des modèles, modifications et niveaux d’équipement des véhicules 15
Liste des illustrations 25
Illustrations 31
Nomenclature des pièces détachées 124
Tableaux 197
Garnitures d’étanchéité 203
Roulements 205
Modifications 209

Inhalt

D

Hinweise für den Benutzer 17
Auflistung der Fahrzeugmodelle und Ausstattung . . .19
Verzeichnis der Abbildungen 25
Abbildungen 31
Ersatzteilliste 124
Tabellen 197
Dichtringen 203
Wälzlager 205
Änderungen 209

Contenido

E

Reglas de la utilización del catálogo 21
Modificación de los automóviles y equipamientode ellos 23
Lista de figuras 25
Figuras 31
Lista de recambios 124
Tablas 197
Retenes 203
Cojinetes de contacto rodante 205
Cambios 209

http://www.ladaniva.co.uk

RUS ПРАВИЛА ПОЛЬЗОВАНИЯ КАТАЛОГОМ

Каталог запасных частей состоит из пяти основных разделов: **«Перечень иллюстраций», «Иллюстрации», «Перечень запасных частей», «Таблицы», «Изменения»**

В **«Перечне иллюстраций»** даны наименования и индексы иллюстраций.

В разделе **«Иллюстрации»** запасные части размещены по функциональному признаку. Под каждой иллюстрацией указаны наименование, ее индекс (справа) и применяемость (слева).

В **«Перечне запасных частей»** в порядке возрастания приведены номера всех узлов и деталей, включенных в каталог. Против каждого номера указан вариант исполнения, индекс иллюстрации, ко-личество и наименование. Прекращение поставки детали или узла в запасные части отмечено перед номером буквой «О». В конце этого раздела приведены номера стандартизованных деталей.

В **«Таблицах»** приведены стандартизованные детали, сальники и подшипники качения.

В разделе **«Изменения»** приводятся номера извещений об изменениях и даты, с которых они внедрены, а также номера предварительных извещений (ПИ), по которым ведется подготовка про-изводства, и даты их выпуска.. Там же даются нормы замены.

Ниже приведены условные обозначения, встречающиеся в каталоге:

1 - относится к первой передаче

- относится к заднему ходу

1 - деталь, входящая в комплект 1, номер которого дан в таблице на той же иллюстрации

2108-1107990 = 1 - табличка с номером комплекта

2101-1106170 0,3 - деталь с определяющим размером **0,3 мм**

2101-1005183-20 +0,127 - деталь, определяющий размер которой больше номинального на **0,127 мм**

2108-5325010 - узел, детали которого показаны в каталоге

2108-8403260 М243 - узел, детали которого показаны на иллюстрации **М243**

2108-3708010 (01) - деталь, устанавливаемая на автомобили, обозначенные кодом **(01)** (см. внизу иллюстрации). Детали и узлы, возле номера которых не стоит код **(01), (02)** и т.д., устанавливаются на все автомобили, указанные внизу иллюстрации.

21061-3747110-10 (143) - деталь, устанавливаемая на автомобили **143**-й комплектации (см. «Модификации автомобилей...»)

21083-3724026-10 (03-130,139) - узел, который устанавливается на автомобили **130, 139** комплектации, обозначенные кодом **(03)** (см. «Модификации автомобилей...»)

~~2108-3104014~~ 04416
2110-3104014 4416 - извещением **4416** деталь **2108-3104014** исключена из конструкции показанного на иллюстрации узла. Тем же извещением введена деталь **2110-3104014**

~~2108-3401239~~-11=21086-3401239+21086-3401255x2
- деталь **2108-3401239-11** после использования задела заменяется на деталь **21086-3401239** в комплекте с двумя втулками **21086-3401255**

2108-6814272 04955
2114-6814272 4955 - извещением **4955** взамен детали **2108-6814272** введена деталь **2114-6814272**. Деталь **2108-6814272** устанавливается только на автомобили, выпущенные до внедрения изменения (дату внедрения см. в разделе "Изменения")

~~2108-8406176~~ - деталь не поставляется в запасные части;

0 2108-8406176 - то же, что и **~~2108-8406176~~**;

***** - количество по потребности (установка методом подбора)

***)** - допускается замена другими классами

≠ - вариант по выбору

(!) - применять совместно

H - ручное управление воздушной заслонкой карбюратора

A - нормы токсичности США 1983 г.

C - карбюраторный двигатель

E - для экспорта

L - для автомобилей с левым расположением органов управления

R - для автомобилей с правым расположением органов управления

Rus+B - для автомобилей, оснащенных комплектующими фирм России и Bosch

GM - для автомобилей, оснащенных комплектующими производства ф. General Motors

14 - с удлиненными крыльями и капотом

15 - с облицовкой радиатора и укороченными крыльями

- фароочиститель

- задние противотуманные огни

- противотуманные фары

- стартер

- зажигание

- сигнализатор непристегнутых ремней безопасности

- предупредительный свет фар

- сигнализатор аварийного состояния тормозной системы;

http://www.ladaniva.co.uk

(R) - не применять на автомобилях с правым расположением органов управления;

→ **03.99** - до марта 1999 г

03.99 → - с марта 1999 г.

16100811 - стандартизованная деталь, предпоследняя цифра - код материала детали (Таблица 1), последняя - код покрытия (Таблица 2). Например, в номере 12574212 предпоследняя цифра «1» указывает, что деталь изготовлена из стали с пределом прочности на разрыв от 490 до 784 МПа, а последняя цифра «2» означает, что деталь хромируется. В разделе «Таблицы» не приводятся номера, отличающиеся только последними двумя цифрами.

Чтобы по функции детали определить ее номер, необходимо:

1) в «Перечне иллюстраций» узнать индекс иллюстрации,

2) по индексу найти иллюстрацию,

3) на иллюстрации определить номер детали.

Чтобы по номеру найти деталь на иллюстрации, необходимо:

1) в «Перечне запасных частей» определить индекс иллюстрации,

2) по индексу найти иллюстрацию,

3) на иллюстрации по номеру найти деталь.

Таблица 1

Код	Материал
	Сталь с пределом прочности на разрыв, МПа (кг/мм^2):
0	333 - 490 (34 - 50)
1	490 - 784 (50 - 80)
2	784 - 980 (80 - 100)
3	980 - 1176 (100 - 120)
4	Латунь
5	Легкий сплав
6	Медь
7	Другие металлические материалы, кроме вышеперечисленных
8	Неметаллический
9	Смешанный

Таблица 2

Код	Покрытие
0	Отсутствие покрытия
1	Цинкование
2	Хромирование
3	Фосфатирование
4	Лужение
5	Никелирование блестящее
6	Оксидирование
7,8,9	Специальное покрытие

http://www.ladaniva.co.uk

МОДИФИКАЦИИ АВТОМОБИЛЕЙ И ИХ КОМПЛЕКТАЦИИ

Автомобиль (Модель и вариант исполнения)	Код комплектации	Расположение органов управления	Исполнение	Двигатель	Комплектующие системы впрыска и контроллер	Нормы токсичности	Панель приборов	Примечание
2108	**10**	левое	«Норма» для внутреннего рынка	2108, 1.3 л, карбюраторный с бесконтактной системой зажигания	—	R-83	2108 «низкая»	—> 01.00
21081	**10**	левое	«Стандарт» для внутреннего рынка	21081-10, 1.1 л, карбюраторный с бесконтактной системой зажигания	—	R-83	2108 «низкая»	—> 05.97
21083	**10**	левое	«Норма» для внутреннего рынка	21083-50, 1.5 л, карбюраторный с бесконтактной системой зажигания	—	R-83	2108 «низкая»	—> 09.00
	10	левое	«Стандарт» для внутреннего рынка (базовая)	21083-53, 1.5 л, карбюраторный с бесконтактной системой зажигания	—	R-83	21083 «высокая»	09.00 —>
	110	левое	«Норма» для внешнего рынка	21083-50, 1.5 л, карбюраторный с бесконтактной системой зажигания	—	R-83	2108 «низкая»	—> 09.00
	110	левое	«Стандарт» для внешнего рынка (базовая)	21083-53, 1.5 л, карбюраторный с бесконтактной системой зажигания	—	R-83	21083 «высокая»	09.00 —>
	143	левое	«Норма» для стран Персидского залива	21083-43, 1.5 л, карбюраторный с бесконтактной системой зажигания	—	R-83	2108 «низкая»	—> 09.00; с сигнализатором превышения скорости
21083 - 01	**10**	левое	«Стандарт» для внутреннего рынка	21083-50, 1.5 л, карбюраторный с бесконтактной системой зажигания	—	R-83	2108 «низкая»	—> 09.00
	10	левое	«Норма» для внутреннего рынка (базовая)	21083-53, 1.5 л, карбюраторный с бесконтактной системой зажигания	—	R-83	21083 «высокая»	09.00 —>
	110	левое	«Стандарт» для внешнего рынка	21083-50, 1.5 л, карбюраторный с бесконтактной системой зажигания	—	R-83	2108 «низкая»	—> 09.00
	110	левое	«Норма» для внешнего рынка (базовая)	21083-53, 1.5 л, карбюраторный с бесконтактной системой зажигания	—	R-83	21083 «высокая»	09.00 —>
	143	левое	«Стандарт» для стран Персидского залива	21083-43, 1.5 л, карбюраторный с бесконтактной системой зажигания	—	R-83	2108 «низкая»	—> 09.00; с сигнализатором превышения скорости
21083 - 02	**10**	левое	«Люкс» для внутреннего рынка (базовая)	21083-53, 1.5 л, карбюраторный с бесконтактной системой зажигания	—	R-83	21083 «высокая»	09.00 —>; с противотуманными фарами и фароочисткой
21083 - 03	**10**	левое	«Люкс» для внутреннего рынка	21083-50, 1.5 л, карбюраторный с бесконтактной системой зажигания	—	R-83	21083 «высокая»	—> 09.00; с противотуманными фарами и фароочисткой
21083 - 20	**10**	левое	«Стандарт» для внутреннего рынка	2111-87, 1.5 л, с распределенным впрыском топлива	GM, 2111–1411020–22	R-83	21083 «высокая»	—> 03.00
	10	левое	«Стандарт» для внутреннего рынка (базовая)	2111-88, 1.5 л, с распределенным впрыском топлива	Rus+B, 2111–1411020–70, 2111–1411020–71	R-83	21083 «высокая»	09.00 —>; с иммобилизатором
21083 - 21	**10**	левое	«Норма» для внутреннего рынка (базовая)	2111-86, 1.5 л, с распределенным впрыском топлива	Rus+B, 2111–1411020-60, 2111–1411020–61	Евро-2	21083 «высокая»	09.00 —>; с нейтрализатором и иммобилизатором
21083 - 22	**110**	левое	Для внешнего рынка	2111-83, 1.5 л, с распределенным впрыском топлива	GM, 2111–1411020–21	Евро-2	2108 «низкая»	—> 03.00; с нейтрализатором и иммобилизатором
	10	левое	«Люкс» для внутреннего рынка (базовая)	2111-86, 1.5 л, с распределенным впрыском топлива	Rus+B, 2111–1411020–60, 2111–1411020–61	Евро-2	21083 «высокая»	09.00 —>; с нейтрализатором, иммобилизатором, противотуманными фарами и фароочисткой
21083 - 23	**10**	левое	Для внутреннего рынка	2111-82, 1.5 л, с распределенным впрыском топлива	GM, 2111–1411020–21	Евро-2	21083 «высокая»	—> 03.00; с нейтрализатором и иммобилизатором
21083 - 24	**10**	левое	Для внутреннего рынка	2111-89, 1.5 л, с распределенным впрыском топлива	Rus+B, 2111–1411020 или 2111–1411020-70, 2111–1411020–71	R-83	21083 «высокая»	с иммобилизатором
	20	левое	Для внутреннего рынка	2111-86, 1.5 л, с распределенным впрыском топлива	Rus+B, 2111–1411020–40	Евро-2	21083 «высокая»	с нейтрализатором и иммобилизатором
	21	левое	Для внутреннего рынка	2111-86, 1.5 л, с распределенным впрыском топлива	Rus+B, 2111–1411020–60 2111–1411020–61	Евро-2	21083 «высокая»	с нейтрализатором и иммобилизатором
	110	левое	Для внешнего рынка	2111-86, 1.5 л, с распределенным впрыском топлива	Rus+B, 2111–1411020–40	Евро-2	21083 «высокая»	с нейтрализатором и иммобилизатором
	130	левое	Для внешнего рынка	2111-74, 1.5 л, с распределенным впрыском топлива	Rus+B, 2111–1411020–50	Евро-3	21083 «высокая»	с нейтрализатором, иммобилизатором, датчиком неровной дороги и датчиком фаз

http://www.ladaniva.co.uk

Автомобиль (Модель и вариант исполнения)	Код комплектации	Расположение органов управления	Исполнение	Двигатель	Комплектующие системы впрыска и контроллер	Нормы токсичности	Панель приборов	Примечание
21083 - 24	131	левое	Для внешнего рынка	2111-86, 1.5 л, с распределенным впрыском топлива	Rus+B, 2111–1411020–40	Евро-2	21083 «высокая»	с нейтрализатором, иммобилизатором и подголовниками задних сидений
	138	левое	Для Швеции	2111-86, 1.5 л, с распределенным впрыском топлива	Rus+B, 2111–1411020–40	Евро-2	21083 «высокая»	с нейтрализатором, иммобилизатором и фароочисткой
	139	левое	Для скандинавских стран	2111-74, 1.5 л, с распределенным впрыском топлива	Rus+B, 2111–1411020–50	Евро-3	21083 «высокая»	с нейтрализатором, иммобилизатором, датчиком неровной дороги, датчиком фаз и фароочисткой
	143	левое	Для стран Персидского залива	2111-86, 1.5 л, с распределенным впрыском топлива	Rus+B, 2111–1411020–40	Евро-2	21083 «высокая»	с нейтрализатором, иммобилизатором и сигнализатором превышения скорости
	176	левое	Для Израиля	2111-86, 1.5 л, с распределенным впрыском топлива	Rus+B, 2111–1411020–40	Евро-2	21083 «высокая»	с нейтрализатором, иммобилизатором и тонированными стеклами
21086	610	правое	«Норма» для внешнего рынка	2108, 1.3 л, карбюраторный с бесконтактной системой зажигания	—	R-83	21086 «низкая»	—> 01.99; спидометр с совмещённой шкалой MPH - km/h
21087	610	правое	«Стандарт» для внешнего рынка	21081-10, 1.1 л, карбюраторный с бесконтактной системой зажигания	—	R-83	21086 «низкая»	—> 01.99; спидометр с совмещённой шкалой MPH - km/h
21088	610	правое	«Норма» для внешнего рынка	21083-50, 1.5 л, карбюраторный с бесконтактной системой зажигания	—	R-83	21086 «низкая»	—> 01.99; спидометр с совмещённой шкалой MPH - km/h
21088-01	610	правое	«Стандарт» для внешнего рынка	21083-50, 1.5 л, карбюраторный с бесконтактной системой зажигания	—	R-83	21086 «низкая»	—> 01.99; спидометр с совмещённой шкалой MPH - km/h
21088 - 22	610	правое	Для внешнего рынка	2111-83, 1.5 л, с распределенным впрыском топлива	GM, 2111–1411020–21	Евро-2	21086 «низкая»	—> 01.99; с нейтрализатором, иммобилизатором и спидометром с совмещённой шкалой MPH - km/h

http://www.ladariva.com.ru

GB

HOW TO USE CATALOGUE

Replacement part catalogue consists of 5 major sections:

- **List of illustrations**
- **Illustrations**
- **List of replacement parts**
- **Tables**
- **Alterations**

Section **«List of illustrations»** supplies descriptions and illustration indices.

Section **«Illustrations»** lists replacement parts by function. Each illustration has a supportive description, index (on the right) and application (on the left).

Section **«List of replacement parts»** shows all catalogued units and components numbered progressively. The relevant version, illustration index, quantity and description are provided againt each number. Letter **«0»** before the number means termination in supply as a replacement part or unit. Numbers of commonized parts can be found at the end of the section.

Section **«Tables»** details commonized parts, oil seals and roller bearings.

Section **«Modifications»** outlines numbers of modification notices with the respective dates, along with preliminary notices and dates for pre-production purposes. There is also reference to the respective exchange part.

Legend used in the catalogue is explained below.

1 - refers to 1st gear

- refers to reverse gear

1 - a part within Kit 1, which No is shown in the detail to the related illustration

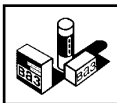 **2110-6100040 = 1** - a detail with Kit No

2101-1106170 0.3 - a part of **0.3 mm** true size

2101-1005183 + 0.127 - a part which true size exceeds its nominal size by **0.127 mm**

2108 - 5325010 - a unit which components are illustrated in the catalogue

2110 - 3402012 M243 - a unit which components are shown in illustration **M243**

2108-3708010 (01) - a part fitted to the **(01)** code vehicles. (See bottom of illustration). Parts and units having no **(01)**, **(02)**, etc. codes in their numbers are fitted to all vehicles indicated at the bottom of illustration.

21061-3747110-10 (143) - a part fitted to the vehicles of **143** specification (Refer to «List of models and versions»).

21083-3724026-10 (03-130,139) - a unit to be fitted to the **(03) code** vehicles of **130,139** specification (Refer to «List of models and versions»).

~~2108-3104014~~ 04416
2110-3104014 4416 - by notice **4416** the part **2108-3104014** is removed from the design of the unit illustrated. The same notice introduces the part **2110-3104014** instead

~~2108-3401239~~-11= 21086-3401239+21086-3401255 x 2
- part **2108-3401239-11** after stock consumption is replaced by part **21086-3401239** complete with two bushes **21086-3401255**

2108-6814272 04955
2114-6814272 4955 - by notice **4955** the part **2108-6814272** is replaced by the part **2114-6814272**. The part **2108-6814272** is fitted only to the vehicles built before the modification took effect (the effective date is given in section «Modification»)

~~2108-8406176~~ - not supplied as a replacement part

0 2108-8406176 - to be used as the part **~~2108-8406176~~**

***** - quantity on demand (selective method of fitting)

***)** - other classes can by used for replacement

≠ - option

(!) - to be used together

H - manual carburettor choke control

A - US'83 Emission Regulation

C - carburettor engine

E - export

L - left-hand drive vehicles

R - right-hand drive vehicles

Rus+B - vehicles fitted with the Russian-make and BOSCH components

GM - vehicles fitted with GM components

14 - longer wings and bonnet

15 - radiator grille and shorter wings

- headlamp wiper

- rear fog lights

- front fog lamps

- starter

http://www.ladaniva.co.uk

- ignition

- seat belt reminder

- day-running lights

- front brake pad wear indicator

- not used in right-hand drive vehicles

→ **03.99** - till March 1999
03.99 → - from March 1999

16100811 - a commonized part, the last but one digit denotes a material code (Table 1), the last digit denotes a type of coating (Table 2)

Example: in number **12574212** the last but one digit **«1»** indicates that the part is made of steel with breaking strength of 490 to 784 MPa, the last digit **«2»** indicates the part is chrome-plated. Section «Tables» does not give the numbers differed by two last digits only.

In order to determine Part No by its function:
1. Look for the illustration index in section «List of illustrations»;
2. Find the illustration by its index;
3. Find the Part No in the illustration.

In order to find Part in illustration by its Number:
1. Look for the illustration index in «List of replacement parts»;
2. Find the illustration by its undex;
3. Find the Part in the illustration by its Part No.

Table 1

Code	Material
0	Steel with breaking strength of 333-490 MPa (34-50 kg/mm²)
1	Steel with breaking strength of 490-784 MPa (50-80 kg/mm²)
2	Steel with breaking strength of 784-980 MPa (80-100 kg/mm²)
3	Steel with breaking strength of 980-1176 MPa (100-120 kg/mm²)
4	Brass
5	Light-metal alloy
6	Copper
7	Other metals besides those listed above
8	Non-ferrous
9	Composite

Table 2

Code	Plating
0	None
1	Zink plating
2	Chrome plating
3	Phosphating
4	Tin plating
5	Nickel plating, bright
6	Oxidizing
7,8,9	Special coating

http://www.ladaniva.co.uk

LIST OF VEHICLE MODELS, VERSIONS AND SPECIFICATIONS

Vehicle (Model and Version)	Spec.	LH / RH drive	Standard / De Luxe version and market	Type of engine	Fuel injection components and ECM	Emission standard	Instrument panel	Notes
2108	**10**	LH	«Norm» for domestic market	2108, 1.3-L, carburettor with breakerless ignition	–	R-83	2108 «standard»	–> 01.00
21081	**10**	LH	«Standard» for domestic market	21081-10, 1.1-L, carburettor with breakerless ignition	–	R-83	2108 «standard»	–> 05.97
21083	**10**	LH	«Norm» for domestic market	21083-50, 1.5-L, carburettor with breakerless ignition	–	R-83	2108 «standard»	–> 09.00
	10	LH	«Standard» for domestic market	21083-53, 1.5-L, carburettor with breakerless ignition	–	R-83	21083 «wider»	09.00 –>
	110	LH	«Norm» for foreign market	21083-50, 1.5-L, carburettor with breakerless ignition	–	R-83	2108 «standard»	–> 09.00
	110	LH	«Standard» for foreign market	21083-53, 1.5-L, carburettor with breakerless ignition	–	R-83	21083 «wider»	09.00 –>
	143	LH	«Norm» for Gulf countries	21083-43, 1.5-L, carburettor with breakerless ignition	–	R-83	2108 «standard»	–> 09.00 with overspeed buzzer
21083 - 01	**10**	LH	«Standard» for domestic market	21083-50, 1.5-L, carburettor with breakerless ignition	–	R-83	2108 «standard»	–> 09.00
	10	LH	«Norm» for domestic market	21083-53, 1.5-L, carburettor with breakerless ignition	–	R-83	21083 «wider»	09.00 –>
	110	LH	«Standard» for foreign market	21083-50, 1.5-L, carburettor with breakerless ignition	–	R-83	2108 «standard»	–> 09.00
	110	LH	«Norm» for foreign market	21083-53, 1.5-L, carburettor with breakerless ignition	–	R-83	21083 «wider»	09.00 –>
	143	LH	«Standard» for Gulf countries	21083-43, 1.5-L, carburettor with breakerless ignition	–	R-83	2108 «standard»	–> 09.00; with overspeed buzzer
21083 - 02	**10**	LH	«De Luxe» for domestic market	21083-53, 1.5-L, carburettor with breakerless ignition	–	R-83	21083 «wider»	09.00 –>; with front fog lamps and headlamp wipe/wash
21083 - 03	**10**	LH	«De Luxe» for domestic market	21083-50, 1.5-L, carburettor with breakerless ignition	–	R-83	21083 «wider»	–> 09.00; with front fog lamps and headlamp wipe/wash
21083 - 20	**10**	LH	For domestic market	2111-87, 1.5-L, 8V, MPFI	GM, 2111–1411020–22	R-83	21083 «wider»	–> 03.00
	10	LH	«Standard» for domestic market	2111-88, 1.5-L, 8V, MPFI	Rus+B, 2111–1411020–70, 2111–1411020–71	R-83	21083 «wider»	09.00 –>; with immobilizer
21083 - 21	**10**	LH	«Norm» for domestic market	2111-86, 1.5-L, 8V, MPFI	Rus+B, 2111–1411020-60, 2111–1411020–61	Euro-2	21083 «wider»	09.00 –>; with catalytic converter and immobilizer
21083 - 22	**110**	LH	For foreign market	2111-83, 1.5-L, 8V, MPFI	GM, 2111–1411020–21	Euro-2	2108 «standard»	–> 03.00; with catalytic converter and immobilizer
	10	LH	«De Luxe» for domestic market	2111-86, 1.5-L, 8V, MPFI	Rus+B, 2111–1411020–60, 2111–1411020–61	Euro-2	21083 «wider»	09.00 –>; with catalytic converter, immobilizer, front fog lamps and headlamp wipe/wash
21083 - 23	**10**	LH	For domestic market	2111-82, 1.5-L, 8V, MPFI	GM, 2111–1411020–21	Euro-2	21083 «wider»	–> 03.00; with catalytic converter and immobilizer
21083 - 24	**10**	LH	For domestic market	2111-89, 1.5-L, 8V, MPFI	Rus+B, 2111–1411020 or 2111–1411020-70, 2111–1411020–71	R-83	21083 «wider»	with immobilizer
	20	LH	For domestic market	2111-86, 1.5-L, 8V, MPFI	Rus+B, 2111–1411020–40	Euro-2	21083 «wider»	with catalytic converter and immobilizer
	21	LH	For domestic market	2111-86, 1.5-L, 8V, MPFI	Rus+B, 2111–1411020–60 2111–1411020–61	Euro-2	21083 «wider»	with catalytic converter and immobilizer
	110	LH	For foreign market	2111-86, 1.5-L, 8V, MPFI	Rus+B, 2111–1411020–40	Euro-2	21083 «wider»	with catalytic converter and immobilizer
	130	LH	For foreign market	2111-74, 1.5-L, 8V, SMPFI	Rus+B, 2111–1411020–50	Euro-3	21083 «wider»	with catalytic converter, immobilizer, rough road sensor and cam phaser
	131	LH	For foreign market	2111-86, 1.5-L, 8V, MPFI	Rus+B, 2111–1411020–40	Euro-2	21083 «wider»	with catalytic converter, immobilizer and rear seat headrests
	138	LH	for Sweden	2111-86, 1.5-L, 8V, MPFI	Rus+B, 2111–1411020–40	Euro-2	21083 «wider»	with catalytic converter, immobilizer and headlamp wipe/wash
	139	LH	for Scandinavian countries	2111-74, 1.5-L, 8V, SMPFI	Rus+B, 2111–1411020–50	Euro-3	21083 «wider»	with catalytic converter, immobilizer, rough road sensor, cam phaser and headlamp wipe/wash
	143	LH	for Gulf countries	2111-86, 1.5-L, 8V, MPFI	Rus+B, 2111–1411020–40	Euro-2	21083 «wider»	with catalytic converter, immobilizer and overspeed buzzer
	176	LH	for Israel	2111-86, 1.5-L, 8V, MPFI	Rus+B, 2111–1411020–40	Euro-2	21083 «wider»	with catalytic converter, immobilizer and tinted glasses

http://www.lada-niva.co.uk

Vehicle (Model and Version)	Spec.	LH / RH drive	Standard / De Luxe version and market	Type of engine	Fuel injection components and ECM	Emission standard	Instrument panel	Notes
21086	**610**	RH	«Norm» for foreign market	2108, 1.3-L, carburettor with breakerless ignition	–	R-83	21086 «standard»	–> 01.99; speedometer with km/mile reading
21087	**610**	RH	«Standard» for foreign market	21081-10, 1.1-L, carburettor with breakerless ignition	–	R-83	21086 «standard»	–> 01.99; speedometer with km/mile reading
21088	**610**	RH	«Norm» for foreign market	21083-50, 1.5-L, carburettor with breakerless ignition	–	R-83	21086 «standard»	–> 01.99; speedometer with km/mile reading
21088-01	**610**	RH	«Standard» for foreign market	21083-50, 1.5-L, carburettor with breakerless ignition	–	R-83	21086 «standard»	–> 01.99; speedometer with km/mile reading
21088 - 22	**610**	RH	For foreign market	2111-83, 1.5-L, 8V, MPFI	GM, 2111–1411020–21	Euro-2	21086 «standard»	–> 01.99; with catalytic converter, immobilizer and speedometer with km/mile reading

http://www.ladaniva.co.uk

F MODE D'EMPLOI DU CATALOGUE

Le catalogue des pièces détachées comporte cinq titres principaux: **«Liste des illustrations», «Illustrations», «Nomenclature des pièces détachées», «Tableaux», «Modifications».**

La **«Liste des illustrations»** comprend les désignations et les index des illustrations.

Dans le titre **«Illustrations»** les pièces détachées sont réparties d'après leur fonction. En bas de l'illustration l'on trouvera la désignation de la pièce, son index (à droit) et son affectation (à gauche).

La **«Nomenclature des pièces détachées»** contient, dans l'ordre croissant, les numéros de tous les pièces et ensembles indiqués dans le catalogue. Pour chaque numéro sont signalés l'index de l'illustration et la désignation. Si la pièce n'est plus livrée comme la pièce de rechange, on met la lettre «o» devant le numéro. Les numéros des pièces normalisées sont donnés à la fin de ce titre.

Dans le titre **«Tableaux»** sont groupés les pièces normalisées, les garnitures d'étanchéité et les roulements.

Le titre **«Modifications»** comporte les numéros des avis des modifications et les dates d'application des modifications ainsi que les numéros des préavis selon lesquels l'organisation de production s'effectue. La norme d'interchangeabilité y est également présentée.

Vous trouverez ci-dessous les symboles employés dans le Catalogue.

1 - se rapporte à la première vitesse

- se rapporte à la marche AR

1 - la pièce faisant partie du jeu **1** dont le numéro est inscrit dans un encadrement de la même figure

2110-6100040 = 1 - l'encadrement contenant le numéro du jeu

2101-1106170 0,3 - la pièce à cote déterminante de **0,3 mm**

2101-1005183-20 +0,127 - la pièce dont la cote déterminante dépasse de **0,127 mm** la cote nominale.

2110 - 5325010 - l'ensemble dont les pièces sont indiquées dans le Catalogue

2108 - 8403260 M243 - l'ensemble dont les pièces sont indiquées sur la figure **M243**

2108-3708010 (01) - la pièce montée sur les véhicules repérés par le code **(01)** (voir en bas de la figure). Les pièces et ensembles dont les numéros ne sont pas suivis d'un code **(01)**, **(02)**, etc. équipent tous les véhicules indiqués en bas de la figure.

21061-3747110-10 (143) - la pièce montée sur les véhicules dont la composition est faite d'après le niveau d'équipement **143** (voir «Liste des modèles, modifications des véhicules»).

21083-3724026-10 (03-130,139) - l'ensemble monté sur les véhicules dont le code est **(03)** faits d'après le niveau d'équipement **130,139** (voir «Liste des modèles, modifications des véhicules»).

~~2108-3104014~~ 04416
2110-3104014 4416 - la pièce **2108-3104014** est exclue de la configuration de l'ensemble indiqué sur la figure par l'avis **4416**. La pièce **2110-3104014** est introduite par le même avis.

~~2108-3401239~~ -11 = 21086-3401239+ 21086-3401255 x 2
- après l'utilisation de réserve, la pièce **2108-3401239-11** est à remplacer pour la pièce **21086-3401239** au complet de deux douilles **21086-3401255**

2108-6814272 04955
2114-6814272 4955 - la pièce **2108-6814272** est remplacée par la pièce **2114-6814272** selon l'avis **4955**. La pièce **2108-6814272** n'est montée que sur les véhicules fabriqués avant l'application de la modification (voir la date de la modification dans le chapitre «Modifications»).

~~2108-8406176~~ - la pièce n'est pas livrée comme la pièce de rechange;

0 2108-8406176 - voir **~~2108-8406176~~**, c'est-à-dire la pièce n'est pas livrée comme la pièce de rechange;

***** - la quantité au besoin (calculée par la méthode de sélection)

***)** - le remplacement par d'autres classes est admis

≠ - variante en option

(!) - utiliser ensemble

H - commande à main du volet à air du carburateur

A - normes antipollution USA 1983

C - moteur à carburateur

E - pour export

L - concerne les véhicules direction à gauche

R - concerne les véhicules direction à droite

Rus+B - concerne les véhicules équipés des composants production de Russie et de la firme Bosch

GM - concerne les véhicules équipés des composants production de la firme General Motors

14 - à capot et ailes allongés

15 - à calandre et ailes raccourcies

- essuie-phare

- feux de brouillard arrière

- projecteurs antibrouillards avant

http://www.ladaniva.co.uk

- démarreur

- allumage

- témoin de ceinture de sécurité non bouclée

- feu de jour

- témoin d'alerte du circuit de freinage

- ne pas utiliser en véhicules avec la direction droite

→ **03.99** - jusqu'au mois de mars 1999
03.99 → - à partir du mois de mars 1999

16100811 - la pièce normalisée, l'avant-dernier chiffre indique le code du matériau de la pièce (Tableau 1), le dernier chiffre - le code du revêtement (Tableau 2).

Par exemple, l'avant-dernier chiffre **«1»** dans le numéro **12574212** indique que la pièce est fabriquée en acier à limite de rupture de 490 à 784 Mpa et le dernier chiffre **«2»** signifie que la pièce est chromée. Le titre «Tableaux» ne comporte pas de numéros qui ne diffère que par deux derniers chiffres.

Pour déterminer le numéro de la pièce d'après sa fonction, proceder comme suit:
1) d'après «Liste des illustrations» trouver l'index de la figure,
2) d'après l'index trouver la figure,
3) déterminer le numéro de la pièce à la figure.

Pour trouver la pièce à la figure d'après son numéro, procéder comme suit:
1) d'après «Nomenclature des pièces détachées» déterminer l'index de la figure,
2) d'après l'index trouver la figure,
3) d'après le numéro trouver la pièce à la figure.

Tableau 1

Code	Matériau
0	Acier à limite de rupture 333-490 Mpa (34-50 kg/mm²)
1	Acier à limite de rupture 490-784 Mpa (50-80 kg/mm²)
2	Acier à limite de rupture 784-980 Mpa (80-100 kg/mm²)
3	Acier à limite de rupture 980-1176 Mpa (100-120 kg/mm²)
4	Laiton
5	Alliage léger
6	Cuivre
7	Autres matériaux
8	Non métallique
9	Mixte

Tableau 2

Code	Revêtement
0	Pas de revêtement
1	Zincage
2	Chromage
3	Phosphatation
4	Etamage
5	Nickelage brillant
6	Oxydation
7,8,9	Revêtement spécial

http://www.ladaniva.co.uk

LISTE DES MODÈLES, MODIFICATIONS ET NIVEAU D'ÉQUIPEMENT DES VÉHICULES

Véhicule (Modèle et variante de fabrication)	Code de niveau d'équipe-ment	Direction	Versions	Moteur	Composants du système d'injection et calculateur d'injection	Normes antipol-lution	Planche de bord	Notes
2108	10	à gauche	«Norme» pour marché intérieur	2108, 1.3 L, à carburateur, à système d'allumage sans contacts	–	R-83	2108 «standard»	–> 01.00
21081	10	à gauche	«Standard» pour marché intérieur	21081-10, 1.1 L, à carburateur, à système d'allumage sans contacts	–	R-83	2108 «standard»	–> 05.97
21083	10	à gauche	«Norme» pour marché intérieur	21083-50, 1.5 L, à carburateur, à système d'allumage sans contacts	–	R-83	2108 «standard»	–> 09.00
	10	à gauche	«Standard» pour marché intérieur	21083-53, 1.5 L, à carburateur, à système d'allumage sans contacts	–	R-83	21083 «haute»	09.00 –>
	110	à gauche	«Norme» pour marché extérieur	21083-50, 1.5 L, à carburateur, à système d'allumage sans contacts	–	R-83	2108 «standard»	–> 09.00
	110	à gauche	«Standard» pour marché extérieur	21083-53, 1.5 L, à carburateur, à système d'allumage sans contacts	–	R-83	21083 «haute»	09.00 –>
	143	à gauche	«Norme» pour pays de Golf Persique	21083-43, 1.5 L, à carburateur, à système d'allumage sans contacts	–	R-83	2108 «standard»	–> 09.00; avec l'avertisseur sonore d'alerte du survitesse du véhicule
21083 - 01	10	à gauche	«Standard» pour marché intérieur	21083-50, 1.5 L, à carburateur, à système d'allumage sans contacts	–	R-83	2108 «standard»	–> 09.00
	10	à gauche	«Norme» pour marché intérieur	21083-53, 1.5 L, à carburateur, à système d'allumage sans contacts	–	R-83	21083 «haute»	09.00 –>
	110	à gauche	«Standard» pour marché extérieur	21083-50, 1.5 L, à carburateur, à système d'allumage sans contacts	–	R-83	2108 «standard»	–> 09.00
	110	à gauche	«Norme» pour marché extérieur	21083-53, 1.5 L, à carburateur, à système d'allumage sans contacts	–	R-83	21083 «haute»	09.00 –>
	143	à gauche	«Standard» pour pays de Golf Persique	21083-43, 1.5 L, à carburateur, à système d'allumage sans contacts	–	R-83	2108 «standard»	–> 09.00; avec l'avertisseur sonore d'alerte du survitesse du véhicule
21083 - 02	10	à gauche	«Luxe» pour marché intérieur	21083-53, 1.5 L, à carburateur, à système d'allumage sans contacts	–	R-83	21083 «haute»	09.00 –>; avec feux antibrouillard et les essuie-phares
21083 - 03	10	à gauche	«Luxe» pour marché intérieur	21083-50, 1.5 L, à carburateur, à système d'allumage sans contacts	–	R-83	21083 «haute»	–> 09.00; avec feux antibrouillard et les essuie-phares
21083 - 20	10	à gauche	pour marché intérieur	2111-87, 1.5 L, à injection multipoint	GM, 2111–1411020–22	R-83	21083 «haute»	–> 03.00
	10	à gauche	«Standard» pour marché intérieur	2111-88, 1.5 L, à injection multipoint	Rus+B, 2111–1411020–70, 2111–1411020–71	R-83	21083 «haute»	09.00 –>; avec antidémarrage
21083 - 21	10	à gauche	«Norme» pour marché intérieur	2111-86, 1.5 L, à injection multipoint	Rus+B, 2111–1411020-60, 2111–1411020–61	Euro-2	21083 «haute»	09.00 –>; avec antidémarrage et pot catalytique
21083 - 22	110	à gauche	pour marché extérieur	2111-83, 1.5 L, à injection multipoint	GM, 2111–1411020–21	Euro-2	2108 «standard»	–> 03.00; avec antidémarrage et pot catalytique
	10	à gauche	«Luxe» pour marché intérieur	2111-86, 1.5 L, à injection multipoint	Rus+B, 2111–1411020–60, 2111–1411020–61	Euro-2	21083 «haute»	09.00 –>; avec antidémarrage, pot catalytique, feux antibrouillard et les essuie-phares
21083 - 23	10	à gauche	pour marché intérieur	2111-82, 1.5 L, à injection multipoint	GM, 2111–1411020–21	Euro-2	21083 «haute»	–> 03.00; avec antidémarrage et pot catalytique
21083 - 24	10	à gauche	pour marché intérieur	2111-89, 1.5 L, à injection multipoint	Rus+B, 2111–1411020 ou 2111–1411020-70, 2111–1411020–71	R-83	21083 «haute»	avec antidémarrage
	20	à gauche	pour marché intérieur	2111-86, 1.5 L, à injection multipoint	Rus+B, 2111–1411020–40	Euro-2	21083 «haute»	avec antidémarrage et pot catalytique
	21	à gauche	pour marché intérieur	2111-86, 1.5 L, à injection multipoint	Rus+B, 2111–1411020–60 2111–1411020–61	Euro-2	21083 «haute»	avec antidémarrage et pot catalytique
	110	à gauche	pour marché extérieur	2111-86, 1.5 L, à injection multipoint	Rus+B, 2111–1411020–40	Euro-2	21083 «haute»	avec antidémarrage et pot catalytique
	130	à gauche	pour marché extérieur	2111-74, 1.5 L, à injection multipoint séquentielle	Rus+B, 2111–1411020–50	Euro-3	21083 «haute»	avec antidémarrage, pot catalytique, rough-road sensor et capteur d'arbre à cames
	131	à gauche	pour marché extérieur	2111-86, 1.5 L, à injection multipoint	Rus+B, 2111–1411020–40	Euro-2	21083 «haute»	avec antidémarrage, pot catalytique et appuis-tête de banquette arrière
	138	à gauche	pour Suède	2111-86, 1.5 L, à injection multipoint	Rus+B, 2111–1411020–40	Euro-2	21083 «haute»	avec antidémarrage, pot catalytique et les essuie-phares
	139	à gauche	pour Scandinavie	2111-74, 1.5 L, à injection multipoint séquentielle	Rus+B, 2111–1411020–50	Euro-3	21083 «haute»	avec antidémarrage, pot catalytique, rough-road sensor, capteur d'arbre à cames et les essuie-phares
	143	à gauche	pour pays de Golf Persique	2111-86, 1.5 L, à injection multipoint	Rus+B, 2111–1411020–40	Euro-2	21083 «haute»	avec antidémarrage, pot catalytique et avertisseur sonore d'alerte du survitesse du véhicule
	176	à gauche	pour Israël	2111-86, 1.5 L, à injection multipoint	Rus+B, 2111–1411020–40	Euro-2	21083 «haute»	avec antidémarrage, pot catalytique et vitres teintées

http://www.ladania.co.uk

Véhicule (Modèle et variante de fabrication)	Code de niveau d'équipe-ment	Direction	Versions	Moteur	Composants du système d'injection et calculateur d'injection	Normes antipol-lution	Planche de bord	Notes
21086	**610**	à droite	«Norme» pour marché extérieur	2108, 1.3 L, à carburateur, à système d'allumage sans contacts	–	R-83	21086 «standard»	–> 01.99; compteur de vitesse avec l'échelle en km/miles
21087	**610**	à droite	«Standard» pour marché extérieur	21081-10, 1.1 L, à carburateur, à système d'allumage sans contacts	–	R-83	21086 «standard»	–> 01.99; compteur de vitesse avec l'échelle en km/miles
21088	**610**	à droite	«Norme» pour marché extérieur	21083-50, 1.5 L, à carburateur, à système d'allumage sans contacts	–	R-83	21086 «standard»	–> 01.99; compteur de vitesse avec l'échelle en km/miles
21088-01	**610**	à droite	«Standard» pour marché extérieur	21083-50, 1.5 L, à carburateur, à système d'allumage sans contacts	–	R-83	21086 «standard»	–> 01.99; compteur de vitesse avec l'échelle en km/miles
21088 - 22	**610**	à droite	pour marché extérieur	2111-83, 1.5 L, à injection multipoint	GM, 2111–1411020–21	Euro-2	21086 «standard»	–> 01.99; avec antidémarrage, pot catalytique et compteur de vitesse avec l'échelle en km/miles

http://www.ladaniva.co.uk

D HINWEISE FÜR DEN BENUTZER

Der Ersatzteilkatalog wird aus fünf Hauptabschnitten gebildet: **«Verzeichnis der Abbildungen», «Abbildungen», «Ersatzteilliste», «Tabellen» und «Änderungen»**.

Der Abschnitt **«Verzeichnis der Abbildungen»** enthält die Benennungen der Abbildungen und Abbildungsindexe.

Im Abschnitt **«Abbildungen»** sind die Ersatzteile nach ihrer Funktion abgebildet. Jede Abbildung zeigt auch Ersatzteilbenennung, Index (rechts) und Einsatz (links).

«Die Ersatzteilliste» zeigt ansteigend alle in diesem Katalog aufgenommenen Ersatzteil- und Baugruppennummern an. Gegen jede Nummer stehen der Ausführungscode, Abbildungsindex, die Anzahl und Benennung. Wenn das Teil oder die Baugruppe als Ersatzteil nicht mehr geliefert wird, ist es vor der Nummer durch Buchstaben **«0»** bezeichnet. Den Abschluß dieses Abschnittes bilden die Nummern der Normteile.

In den **«Tabellen»** wird auf die Normteile, Dichtringe und Wälzlager eingegangen.

Der Abschnitt **«Änderungen»** enthält die Meldungs-Nr., die über jeweilige Änderungen unter Angabe vom Einführugsdatum informieren sollen, als auch die Vormeldungs-Nr., die bei der Produktionsvorbereitung und beim Feststellen des Fertigungsdatums helfen sollen. Des weiteren werden die Teil-Nummern der austauschenden Teile angegeben.

Die im Katalog benutzten Kennzeichen:

1 - 1. Gang

- Rückwärtsgang

1 - Teil gehört zum Ersatzteilsatz Nr. 1, dessen Nummer in der Tabelle auf derselben Abbildung aufgeführt ist.

2108-1107990 = 1 - Abb. mit Satz-Nr.

2101-1106170 0,3 - Teil mit Bezugsmaß **0,3 mm**

2101-1005183-20 +0,127 - Teil, dessen Bezugsmaß um **0,127 mm** grösser als Nennmaß ist.

2108-5325010 - Baugruppe, deren Einzelteile im Katalog angegeben sind.

2108-8403260 M243 - Baugruppe, deren Einzelteile auf Abb. **M243** gezeigt sind.

2108-3708010 (01) - Das Teil wird in Fahrzeugeuge eingebaut, die mit dem Code **(01)** (unten auf der Abbildung) gekennzeichnet sind. Die mit den Coden **(01), (02)** usw. nicht gekennzeichneten Teile und Baugruppen werden in alle Fahrzeuge eingebaut, die unten auf der Abbildung angegeben sind.

21061-3747110-10 (143) - Das Teil wird in die Fahrzeuge eingebaut, die nach Version **143** ausgestattet werden (siehe «Auflistung der Modelle, deren Versionen und Bestückung»)

21083-3724026-10 (03-130,139) - Die Baugruppe wird in die mit dem Code **(03)** bezeichneten Fahrzeuge eingebaut, die nach Version **130,139** ausgestattet werden (siehe «Auflistung der Modelle, deren Versionen und Bestückung»)

~~2108-3104014~~ 04416

2110-3104014 4416 - Meldung Nr. **4416** informiert, daß das Teil **2108-3104014** der Ausführung der auf Abb. dargestellten Baugruppe entfällt. Es wird Neuteil-Nr. **2110-3104014** eingeführt.

~~2108-3401239~~ -11 = 21086-3401239+21086-3401255 x 2

- nach dem Vorrat wird das Teil Nr. **2108-3401239-11** gegen das Teil **21086-3401239** samt zwei Hülsen **21086-3401255** ausgetauscht

2108-6814272 04955

2114-6814272 4955 - Meldung Nr. **4955** informiert, daß das Teil Nr. **2114-6814272** anstatt des Teiles Nr. **2108-6814272** eingeführt ist. Das Teil Nr. **2108-6814272** wird nur in Fahrzeuge eingebaut, die vor der Änderung hergestellt wurden (Änderungsdatum siehe im Abschnitt «Änderungen»).

~~2108-8406176~~ - Das Teil ist als Ersatzteil nicht mehr lieferbar.

0 2108-8406176 - dasselbe wie **~~2108-8406176~~**

***** - Anzahl nach Bedarf (durch Auswahl festgestellt)

***)** - Der Austausch durch Teile anderer Klassen ist zulässig.

≠ - auswahlweise

(!) - zusammen verwenden

H - Choke-Handsteuerung

A - Abgasvorschriften, USA, 1983

C - Vergasermotor

E - für Export

L - für Fahrzeuge mit Linkslenker

R - für Fahrzeuge mit Rechtslenker

Rus+B - für Fahrzeuge, die mit den Teilen von russischen Firmen und Fa. Bosch ausgestattet sind.

GM - für Fahrzeuge, die mit den Teilen von Fa. General Motors ausgestattet sind.

14 - mit langen Kotflügeln und Haube

15 - mit Kühlerverkleidung und kurzen Kotflügeln

- Lichtwischer

- Nebelschlußleuchten

- Nebelscheinwerfer

http://www.ladaniva.co.uk

- Anlasser

- Zündung

- Signalleuchte der nicht angelegten Sicherheitsgürtel

- Fahrlicht

- Warnleuchte der Bremsanlage

- für Fahrzeuge mit Rechtslenker nicht verwenden

→ **03.99** - bis zum März 1999
03.99 → - seit März 1999

16100811 - Normteil, die vorletzte Ziffer- Code für Werkstoff (Tab. 1), die letzte Ziffer- Code für Beschichtung (Tab. 2).

Beispiel: die vorletzte Ziffer **«1»** in der Ersatzteil-Nr. **12574212** bedeutet, daß das Teil aus Stahl mit Zugfestigkeit 490-784 MPa gefertigt wird und die letzte Ziffer **«2»** weist darauf hin, daß das Teil verchromt wird. Der Abschnitt «Tabelle» enhält keine Nummern, wenn sich die Teile nur durch zwei letzte Ziffer unterscheiden.

Um nach der Funktion des Teiles seine Nummer ermitteln zu können, ist es folgendes durchzuführen:

1) im Abschnitt «Verzeichnis der Abbildungen» den Index herausfinden;

2) die entsprechende Abbildung gemäß Indexangabe auswählen;

3) auf der Abbildung die entsprechende Teil-Nr. feststellen.

Um das Teil auf der Abbildung nach der Teil-Nr. auffinden zu können, ist es folgendes durchzuführen:

1) im Abschnitt «Verzeichnis der Abbildungen» den Index erkennen;

2) die Abbildung gemäß Indexangabe auswählen;

3) auf der Abbildung das Teil nach der Teil-Nr. aufsuchen.

Tabelle 1

Code	Werkstoff
	Stahl mit Zugfestigkeit, MPa (kg/mm²):
0	333 - 490 (34 - 50)
1	490 - 784 (50 - 80)
2	784 - 980 (80 - 100)
3	980 - 1176 (100 - 120)
4	Messing
5	Legierung
6	Kupfer
7	Sonstige Metalle, außer den obengenannten
8	Nichtmetalle
9	gemischt

Tabelle 2

Code	Beschichtung
0	Keine Beschichtung
1	Verzinken
2	Verchromen
3	Phosphatieren
4	Verzinnen
5	Vernickeln
6	Oxidieren
7,8,9	Sonderbeschichtung

http://www.ladaniva.co.uk

AUFLISTUNG DER FAHRZEUGMODELLE UND DER AUSSTATTUNG

Fahrzeug (Modell und Ausführungscode)	Ausstattungscode	Anordnung der Lenkung	Ausführung	Motor	Zulieferteile für das Einspritzsystem u. ECM	Abgasvorschriften	Armaturenbrett	Anmerkung
2108	**10**	links	«Normal» für Innenmarkt	2108, 1.3 L, Vergaser mit kontaktloser Zündanlage	–	R-83	2108	–> 01.00
21081	**10**	links	«Standart» für Innenmarkt	21081-10, 1.1 L, Vergaser mit kontaktloser Zündanlage	–	R-83	2108	–> 05.97
21083	**10**	links	«Normal» für Innenmarkt	21083-50, 1.5 L, Vergaser mit kontaktloser Zündanlage	–	R-83	2108	–> 09.00
	10	links	«Standart» für Innenmarkt	21083-53, 1.5 L, Vergaser mit kontaktloser Zündanlage	–	R-83	21083	09.00 –>
	110	links	«Normal» für Außenmarkt	21083-50, 1.5 L, Vergaser mit kontaktloser Zündanlage	–	R-83	2108	–> 09.00
	110	links	«Standart» für Außenmarkt	21083-53, 1.5 L, Vergaser mit kontaktloser Zündanlage	–	R-83	21083	09.00 –>
	143	links	«Normal» für die Länder im Persischen Golf	21083-43, 1.5 L, Vergaser mit kontaktloser Zündanlage	–	R-83	2108	–> 09.00; mit dem Geschwindigkeitsüberschreitungssignalgeber
21083 - 01	**10**	links	«Standart» für Innenmarkt	21083-50, 1.5 L, Vergaser mit kontaktloser Zündanlage	–	R-83	2108	–> 09.00
	10	links	«Normal» für Innenmarkt	21083-53, 1.5 L, Vergaser mit kontaktloser Zündanlage	–	R-83	21083	09.00 –>
	110	links	«Standart» für Außenmarkt	21083-50, 1.5 L, Vergaser mit kontaktloser Zündanlage	–	R-83	2108	–> 09.00
	110	links	«Normal» für Außenmarkt	21083-53, 1.5 L, Vergaser mit kontaktloser Zündanlage	–	R-83	21083	09.00 –>
	143	links	«Standart» für die Länder im Persischen Golf	21083-43, 1.5 L, Vergaser mit kontaktloser Zündanlage	–	R-83	2108	–> 09.00; mit Geschwindigkeitsüberschreitungssignalgeber
21083 - 02	**10**	links	«Luxus» für Innenmarkt	21083-53, 1.5 L, Vergaser mit kontaktloser Zündanlage	–	R-83	21083	09.00 –>; mit Nebelscheinwerfern und Scheinwerferreinigung
21083 - 03	**10**	links	«Luxus» für Innenmarkt	21083-50, 1.5 L, Vergaser mit kontaktloser Zündanlage	–	R-83	21083	–> 09.00; mit Nebelscheinwerfern und Scheinwerferreinigung
21083 - 20	**10**	links	für Innenmarkt	2111-87, 1.5 L, mit MPFI-Einspritzung	GM, 2111–1411020–22	R-83	21083	–> 03.00
	10	links	«Standart» für Innenmarkt	2111-88, 1.5 L, mit MPFI-Einspritzung	Rus+B, 2111–1411020–70, 2111–1411020–71	R-83	21083	09.00 –>; mit Wegfahrsperre
21083 - 21	**10**	links	«Normal» für Innenmarkt	2111-86, 1.5 L, mit MPFI-Einspritzung	Rus+B, 2111–1411020-60, 2111–1411020–61	Euro-2	21083	09.00 –>; mit Katalysator und Wegfahrsperre
21083 - 22	**110**	links	für Außenmarkt	2111-83, 1.5 L, mit MPFI-Einspritzung	GM, 2111–1411020–21	Euro-2	2108	–> 03.00; mit Katalysator und Wegfahrsperre
	10	links	«Luxus» für Innenmarkt	2111-86, 1.5 L, mit MPFI-Einspritzung	Rus+B, 2111–1411020–60, 2111–1411020–61	Euro-2	21083	09.00 –>; mit Katalysator, Wegfahrsperre, Nebelscheinwerfern und Scheinwerferreinigung
21083 - 23	**10**	links	für Innenmarkt	2111-82, 1.5 L, mit MPFI-Einspritzung	GM, 2111–1411020–21	Euro-2	21083	–> 03.00; mit Katalysator und Wegfahrsperre
21083 - 24	**10**	links	für Innenmarkt	2111-89, 1.5 L, mit MPFI-Einspritzung	Rus+B, 2111–1411020 oder 2111–1411020-70, 2111–1411020–71	R-83	21083	mit Wegfahrsperre
	20	links	für Innenmarkt	2111-86, 1.5 L, mit MPFI-Einspritzung	Rus+B, 2111–1411020–40	Euro-2	21083	mit Katalysator und Wegfahrsperre
	21	links	für Innenmarkt	2111-86, 1.5 L, mit MPFI-Einspritzung	Rus+B, 2111–1411020–60 2111–1411020–61	Euro-2	21083	mit Katalysator und Wegfahrsperre
	110	links	für Außenmarkt	2111-86, 1.5 L, mit MPFI-Einspritzung	Rus+B, 2111–1411020–40	Euro-2	21083	mit Katalysator und Wegfahrsperre
	130	links	für Außenmarkt	2111-74, 1.5 L, mit SMPFI-Einspritzung	Rus+B, 2111–1411020–50	Euro-3	21083	mit Katalysator, Wegfahrsperre, Rough-Road Sensor und Gasphasensensor
	131	links	für Außenmarkt	2111-86, 1.5 L, mit MPFI-Einspritzung	Rus+B, 2111–1411020–40	Euro-2	21083	mit Katalysator, Wegfahrsperre und Rücksitz-Kopfstütze
	138	links	für Sweden	2111-86, 1.5 L, mit MPFI-Einspritzung	Rus+B, 2111–1411020–40	Euro-2	21083	mit Katalysator, Wegfahrsperre und Scheinwerferreinigung
	139	links	für die Länder Skandinviens	2111-74, 1.5 L, mit SMPFI-Einspritzung	Rus+B, 2111–1411020–50	Euro-3	21083	mit Katalysator, Wegfahrsperre, Rough-Road Sensor, Gasphasensensor und Scheinwerferreinigung
	143	links	für die Länder im Persischen Golf	2111-86, 1.5 L, mit MPFI-Einspritzung	Rus+B, 2111–1411020–40	Euro-2	21083	mit Katalysator, Wegfahrsperre und Geschwindigkeitsüberschreitungssignalgeber
	176	links	für Israel	2111-86, 1.5 L, mit MPFI-Einspritzung	Rus+B, 2111–1411020–40	Euro-2	21083	mit Katalysator, Wegfahrsperre und getönten Fensterscheiben

http://www.lada-niva.co.uk

Fahrzeug (Modell und Ausführungscode)	Ausstattungscode	Anordnung der Lenkung	Ausführung	Motor	Zulieferteile für das Einspritzsystem u. ECM	Abgasvorschriften	Armaturenbrett	Anmerkung
21086	**610**	rechts	«Normal» für Außenmarkt	2108, 1.3 L, Vergaser mit kontaktloser Zündanlage	–	R-83	21086	–> 01.99; Geschwindigkeitsmesser mit kompatibler Skale MPH - km/h
21087	**610**	rechts	«Standart» für Außenmarkt	21081-10, 1.1 L, Vergaser mit kontaktloser Zündanlage	–	R-83	21086	–> 01.99; Geschwindigkeitsmesser mit kompatibler Skale MPH - km/h
21088	**610**	rechts	«Normal» für Außenmarkt	21083-50, 1.5 L, Vergaser mit kontaktloser Zündanlage	–	R-83	21086	–> 01.99; Geschwindigkeitsmesser mit kompatibler Skale MPH - km/h
21088-01	**610**	rechts	«Standart» für Außenmarkt	21083-50, 1.5 L, Vergaser mit kontaktloser Zündanlage	–	R-83	21086	–> 01.99; Geschwindigkeitsmesser mit kompatibler Skale MPH - km/h
21088 - 22	**610**	rechts	für Außenmarkt	2111-83, 1.5 L, mit MPFI-Einspritzung	GM, 2111–1411020–21	Euro-2	21086	–> 01.99; mit Katalysator, Wegfahrsperre u. Geschwindigkeitsmesser mit kompatibler Skale MPH - km/h

http://www.ladaniva.co.uk

E REGLAS DE LA UTILIZACIÓN DEL CATÁLOGO

El catálogo de repuestos consiste de 5 partes principales: «**Lista de figuras**», «**Figuras**», «**Lista de recambios**», «**Tablas**», «**Cambios**».

En la «**Lista de figuras**» se dan las denominaciones y los índices de las figuras.

En la parte «**Figuras**» los recambios están puestos en orden según los indicios de la función. Bajo cada figura están indicados su denominación, el índice (a la derecha) y el modo de su utilización (a la izquierda).

En la «**Lista de recambios**» por orden creciente se ponen los números de todos los grupos y de las piezas incluídos en el catálogo. Frente a cada número están la variante de la ejecución, el índice de la figura, la cantidad y la denominación. La suspensión del suministro de las piezas o algún grupo para el recambio están marcados con la letra «O» delante de cada número. Al final de esta parte se dan los números de las piezas estandartinizadas.

En las «**Tablas**» se dan las piezas estandartinizadas, retenes y cojinetes de contacto rodante.

En la parte «**Cambios**» están puestos los números de las notificaciones de los cambios y de las fechas de su introducción, así como los números de las notas previas (ПИ), según las cuales se realizan las preparaciones de la producción, y las fechas de su salida. Además, se dan las normas de cambio.

Seguidamente se dan los signos convencionales que se puede encontrar en el catálogo:

1 - se refiere a la primera velocidad

- se refiere a la marcha atrás

1 - pieza que forma parte del juego **1**, el número del cual se da en la tabla en la misma figura

2108-1107990 = 1 - tarjeta con el número del juego

2101-1106170 0,3 - pieza con el tamaño determinante **0,3** milímetros

2101-1005183-20 +0,127 - pieza, el tamaño de la cual es más grande del nominal a **0,127** milímetros

2108-5325010 - grupo con las piezas expuestas en el catálogo

2108-8403260 M243 - grupo con las piezas expuestas en la figura **M243**

2108-3708010 (01) - pieza que se instala en los automóviles designados con el código **(01)** (la figura de abajo). Las piezas y los grupos de las piezas, los números de los cuales no se acompañan con los códigos **(01)**, **(02)**, etc., se instalan en todos los automóviles indicados en la parte inferior de la figura.

21061-3747110-10 (143) - pieza que se monta en los autos equipados según la versión **143** (véase «Modificaciones de los autos...»).

21083-3724026-10 (03-130,139) - grupo que se monta en los automóviles equipados según la versión **130,139** bajo el código **(03)** (véase «Modificaciones de los autos ...»).

~~**2108-3104014**~~ **04416**
2110-3104014 4416 - según la nota **4416** la pieza **2108-3104014** está excluída de la estructura del grupo mostrado en la figura. De acuerdo con la misma nota está introducida la pieza **2110-3104014**

~~**2108-3401239**~~ **-11 = 21086-3401239+ 21086-3401255 x 2**
- la pieza **2108-3401239-11** tras el uso de la reserva va cambiada por la **1086-3401239** en conjunto con dos casquillos **21086-3401255**

2108-6814272 04955
2114-6814272 4955 - nota **4955** del cambio de la pieza **2108-6814272** por la pieza **2114-6814272**. La pieza **2108-6814272** se monta solamente en los automóviles producidos antes de la introducción (véase la fecha de la introducción en la parte «Cambios»);

~~**2108-8406176**~~ - la pieza no se suministra en calidad de recambios;

0 2108-8406176 - la pieza no se suministra en calidad de recambios ~~**2108-8406176**~~**;**

***** - cantidad según la necesidad (la instalación por selección);

***)** - se admite la sustitución por otras clases;

≠ - variante por selección;

(!) - emplear conjuntamente;

H - mando manual del estrangulador de aire;

A - normas de emisión de los E.E.U.U. de 1983;

C - motor de carburador;

E - para exportación;

L - se pone para los autos con los órganos de manejo a la izquierda;

R - se pone para los autos con los órganos de manejo a la derecha;

Rus+B - se refiere a los autos con componentes de producción de Rusia y de BOSCH;

GM - se refiere a los autos con componentes de producción de GM;

14 - con las aletas alargadas y capó;

15 - con el revestimiento del radiador y las aletas acortadas;

- limpiafaros;

- luces de antiniebla traseras;

- faros antiniebla;

- motor de arranque;

- encendido;

- indicador de cinturones de seguridad sueltos;

- luz avisadora de faros;

- señalización de emergencia del sistema de frenos;

http://www.ladaniva.co.uk

(R) -no usar en los automóviles con dirección derecha;

→**03.99** - hasta el marzo de 1999

03.99→ - a partir del marzo de 1999

16100811 - pieza estandartinizada, la cifra penúltima es el código del material de la pieza (Tabla 1), la última - el código del recubrimiento (Tabla 2).

Por ejemplo, en el número **12574212** la cifra penúltima «**1**» indica que la pieza está fabricada de acero con el límite de resistencia a la ruptura de 490 a 784 MPa, la última «**2**» denota que la pieza va cromada. En la parte «Tablas» no se dan los números que se diferencian solamente por dos últimas cifras.

Para determinar el nЬmero de la pieza segЬn su funciЧn es necesario:

1) en la «Lista de figuras» informarse del índice de la figura,
2) según el índice determinar la figura,
3) definir el número de la pieza en la figura.

Para determinar la pieza en la figura es necesario:

1) en la «Lista de recambios» determinar el índice de la figura,
2) según el índice encontrar la figura,
3) por el número en la figura encontrar la pieza.

Tabla 1

Código	Material
	Acero con el límite de resistencia a la ruptura, MPa (kgf/mm²):
0	333 - 490 (34 - 50)
1	490 - 784 (50 - 80)
2	784 - 980 (80 - 100)
3	980 - 1176 (100 - 120)
4	Latón
5	Aleación ligera
6	Cobre
7	Otros materiales metálicos, excepto arribacitados
8	No metálicos
9	Mixto

Tabla 2

Código	Recubrimiento
0	Sin recubrimiento
1	Cincado
2	Cromado
3	Fosfatación
4	Estañado
5	Niquelado brillante
6	Oxidación
7,8,9	Recubrimiento especial

http://www.ladaniva.co.uk

MODIFICACIÓN DE LOS AUTOMÓVILES Y EQUIPAMIENTO DE ELLOS

Automóvil (Modelo y Variante de ejecución)	Código de equipa-miento	Disposición de órganos de manejo	Ejecución	Motor	Componentes del sistema de inyección y calculador	Normas de emisión	Panel de instru-mentos	Nota
2108	**10**	izquierda	«Norma» para mercado interior	2108, 1.3 L, de carburador con sistema de encendido sin contacto	–	R-83	2108	–> 01.00
21081	**10**	izquierda	«Estandar» para mercado interior	21081-10, 1.1 L, de carburador con sistema de encendido sin contacto	–	R-83	2108	–> 05.97
21083	**10**	izquierda	«Norma» para mercado interior	21083-50, 1.5 L, de carburador con sistema de encendido sin contacto	–	R-83	2108	–> 09.00
	10	izquierda	«Estandar» para mercado interior	21083-53, 1.5 L, de carburador con sistema de encendido sin contacto	–	R-83	21083	09.00 –>
	110	izquierda	«Norma» para mercado exterior	21083-50, 1.5 L, de carburador con sistema de encendido sin contacto	–	R-83	2108	–> 09.00
	110	izquierda	«Estandar» para mercado exterior	21083-53, 1.5 L, de carburador con sistema de encendido sin contacto	–	R-83	21083	09.00 –>
	143	izquierda	«Norma» para países del Golfo Pérsico	21083-43, 1.5 L, de carburador con sistema de encendido sin contacto	–	R-83	2108	–> 09.00; con avisador de velocidad elevada
21083 - 01	**10**	izquierda	«Estandar» para mercado interior	21083-50, 1.5 L, de carburador con sistema de encendido sin contacto	–	R-83	2108	–> 09.00
	10	izquierda	«Norma» para mercado interior	21083-53, 1.5 L, de carburador con sistema de encendido sin contacto	–	R-83	21083	09.00 –>
	110	izquierda	«Estandar» para mercado exterior	21083-50, 1.5 L, de carburador con sistema de encendido sin contacto	–	R-83	2108	–> 09.00
	110	izquierda	«Norma» para mercado exterior	21083-53, 1.5 L, de carburador con sistema de encendido sin contacto	–	R-83	21083	09.00 –>
	143	izquierda	«Estandar» para países del Golfo Pérsico	21083-43, 1.5 L, de carburador con sistema de encendido sin contacto	–	R-83	2108	–> 09.00; con avisador de velocidad elevada
21083 - 02	**10**	izquierda	«Lujo» para mercado interior	21083-53, 1.5 L, de carburador con sistema de encendido sin contacto	–	R-83	21083	09.00 –>; con faros antiniebla y limpiafaros
21083 - 03	**10**	izquierda	«Lujo» para mercado interior	21083-50, 1.5 L, de carburador con sistema de encendido sin contacto	–	R-83	21083	–> 09.00; con faros antiniebla y limpiafaros
21083 - 20	**10**	izquierda	Para mercado interior	2111-87, 1.5 L, con inyección de combustible multi points	GM, 2111–1411020–22	R-83	21083	–> 03.00
	10	izquierda	«Estandar» para mercado interior	2111-88, 1.5 L, con inyección de combustible multi points	Rus+B, 2111–1411020–70, 2111–1411020–71	R-83	21083	09.00 –>; con inmovilizador
21083 - 21	**10**	izquierda	«Norma» para mercado interior	2111-86, 1.5 L, con inyección de combustible multi points	Rus+B, 2111–1411020-60, 2111–1411020–61	Euro-2	21083	09.00 –>; con catalizador y inmovilizador
21083 - 22	**110**	izquierda	Para mercado exterior	2111-83, 1.5 L, con inyección de combustible multi points	GM, 2111–1411020–21	Euro-2	2108	–> 03.00; con catalizador y inmovilizador
	10	izquierda	«Lujo» para mercado interior	2111-86, 1.5 L, con inyección de combustible multi points	Rus+B, 2111–1411020–60, 2111–1411020–61	Euro-2	21083	09.00 –>; con catalizador, inmovilizador, faros antiniebla y limpiafaros
21083 - 23	**10**	izquierda	Para mercado interior	2111-82, 1.5 L, con inyección de combustible multi points	GM, 2111–1411020–21	Euro-2	21083	–> 03.00; con catalizador y inmovilizador
21083 - 24	**10**	izquierda	Para mercado interior	2111-89, 1.5 L, con inyección de combustible multi points	Rus+B, 2111–1411020 o 2111–1411020-70, 2111–1411020–71	R-83	21083	con inmovilizador
	20	izquierda	Para mercado interior	2111-86, 1.5 L, con inyección de combustible multi points	Rus+B, 2111–1411020–40	Euro-2	21083	con catalizador y inmovilizador
	21	izquierda	Para mercado interior	2111-86, 1.5 L, con inyección de combustible multi points	Rus+B, 2111–1411020–60 2111–1411020–61	Euro-2	21083	con catalizador y inmovilizador
	110	izquierda	Para mercado exterior	2111-86, 1.5 L, con inyección de combustible multi points	Rus+B, 2111–1411020–40	Euro-2	21083	con catalizador y inmovilizador
	130	izquierda	Para mercado exterior	2111-74, 1.5 L, con inyección de combustible multi points	Rus+B, 2111–1411020–50	Euro-3	21083	con catalizador, inmovilizador, avisador de carretera accidentada y sensor fases distribución de gas
	131	izquierda	Para mercado exterior	2111-86, 1.5 L, con inyección de combustible multi points	Rus+B, 2111–1411020–40	Euro-2	21083	con catalizador, inmovilizador y apoyacabeza del asiento trasero
	138	izquierda	Para Suecia	2111-86, 1.5 L, con inyección de combustible multi points	Rus+B, 2111–1411020–40	Euro-2	21083	con catalizador, inmovilizador y limpiafaros
	139	izquierda	Para países de Escandinavia	2111-74, 1.5 L, con inyección de combustible multi points	Rus+B, 2111–1411020–50	Euro-3	21083	con catalizador, inmovilizador, avisador de carretera accidentada, sensor fases distribución de gas y limpiafaros
	143	izquierda	Para países del Golfo Pérsico	2111-86, 1.5 L, con inyección de combustible multi points	Rus+B, 2111–1411020–40	Euro-2	21083	con catalizador, inmovilizador y avisador de velocidad elevada
	176	izquierda	Para Israel	2111-86, 1.5 L, con inyección de combustible multi points	Rus+B, 2111–1411020–40	Euro-2	21083	con catalizador, inmovilizador y vidrios entonados

http://www.ladaniva.co.uk

Automóvil (Modelo y Variante de ejecución)	Código de equipa-miento	Disposición de órganos de manejo	Ejecución	Motor	Componentes del sistema de inyección y calculador	Normas de emisión	Panel de instru-mentos	Nota
21086	**610**	derecha	«Norma» para mercado exterior	2108, 1.3 L, de carburador con sistema de encendido sin contacto	–	R-83	21086	–> 01.99; velocímetro con escala combinada MPH - km/h
21087	**610**	derecha	«Estandar» para mercado exterior	21081-10, 1.1 L, de carburador con sistema de encendido sin contacto	–	R-83	21086	–> 01.99; velocímetro con escala combinada MPH - km/h
21088	**610**	derecha	«Norma» para mercado exterior	21083-50, 1.5 L, de carburador con sistema de encendido sin contacto	–	R-83	21086	–> 01.99; velocímetro con escala combinada MPH - km/h
21088-01	**610**	derecha	«Estandar» para mercado exterior	21083-50, 1.5 L, de carburador con sistema de encendido sin contacto	–	R-83	21086	–> 01.99; velocímetro con escala combinada MPH - km/h
21088 - 22	**610**	derecha	Para mercado exterior	2111-83, 1.5 L, con inyección de combustible multi points	GM, 2111–1411020–21	Euro-2	21086	–> 01.99; con catalizador, inmovilizador y velocímetro con escala combinada MPH -km/h

http://www.ladaniva.co.uk

RUS ПЕРЕЧЕНЬ ИЛЛЮСТРАЦИЙ
GB LIST OF FIGURES
F LISTE DES ILLUSTRATIONS
D VERZEICHNIS DER ABBILDUNGEN
E LISTA DE FIGURAS

Наименование иллюстраций	Names of figures	Désignation	Benennung	Denominación de las figuras	Индекс Index Index Index Indice	Варианты Versions Niveaux Varianten Versiones
1	2	3	4	5	6	7
A. Двигатель	**A. Engine**	**A. Moteur**	**A. Motor**	**A. Motor**		
A0. Двигатель в сборе	**A0. Engine assembly**	**A0. Moteur complet**	**A0. Motor, komplett**	**A0. Motor en conjunto**		
Двигатель	Engine	Moteur	Motor	Motor	**A001**	
Подвеска двигателя	Engine mounting	Suspension de moteur	Motoraufhängung	Suspensión del motor	**A010**	
A1. Основные элементы двигателя	**A1. Main engine components**	**A1. Eléments principaux du moteur**	**A1. Hauptteile des Motors**	**A1. Elementos principales del motor**		
Блок цилиндров и головка блока	Cylinder block and cylinder block head	Bloc-cylindres et culasse	Zylinderblock und Zylinderkopf	Bloque de cilindros y culata	**A100**	
Блок цилиндров и головка блока	Cylinder block and cylinder block head	Bloc-cylindres et culasse	Zylinderblock und Zylinderkopf	Bloque de cilindros y culata	**A101**	
Картер масляный	Oil sump	Carter d'huile	Ölwannenunterteil	Carter de aceite	**A110**	
Вал коленчатый и маховик	Crankshaft and flywheel	Vilebrequin et volant	Kurbelwelle und Schwungrad	Cigüeñal y volante	**A120**	
Шатуны и поршни	Connecting rods and pistons	Bielles et pistons	Pleuel und Kolben	Bielas y pistones	**A130**	
Шатуны и поршни	Connecting rods and pistons	Bielles et pistons	Pleuel und Kolben	Bielas y pistones	**A131**	
Привод распределительного вала	Camshaft drive	Commande d'arbre à cames	Nockenwellenantrieb	Mando del árbol de levas	**A140**	
Механизм газораспределительный	Valve train	Mécanisme de distribution	Motorsteuerung	Mecanismo de distribución de gas	**A150**	
A2. Система подачи топлива	**A2. Fuel supply system**	**A2. Système d'amenée du carburant**	**A2. Kraftstoffanlage**	**A2. Sistema de alimentación de combustible**		
Бак топливный	Fuel tank	Réservoir à carburant	Kraftstofftank	Depósito de combustible	**A200**	
Бак топливный	Fuel tank	Réservoir à carburant	Kraftstofftank	Depósito de combustible	**A201**	
Бак топливный	Fuel tank	Réservoir à carburant	Kraftstofftank	Depósito de combustible	**A202**	**130, 139**
Трубопроводы топливные	Fuel lines	Canalisations de carburant	Kraftstoffleitungen	Tubería de combustible	**A210**	
Трубопроводы топливные	Fuel lines	Canalisations de carburant	Kraftstoffleitungen	Tubería de combustible	**A211**	
Насос топливный	Fuel pump	Pompe à carburant	Ktaftstoffpumpe	Bomba de combustible	**A220**	
Сепаратор	Separator	Séparateur	Aktivkohlebehälter	Separador	**A230**	
Система улавливания паров бензина	Evaporative emission control system	Système d'adsorption des vapeurs d'essence	Tankentlüftungsanlage	Sistema de absorción de vapores de gasolina	**A240**	**143**
Система улавливания паров бензина	Evaporative emission control system	Système d'adsorption des vapeurs d'essence	Tankentlüftungsanlage	Sistema de absorción de vapores de gasolina	**A241**	**E**
Система улавливания паров бензина	Evaporative emission control system	Système d'adsorption des vapeurs d'essence	Tankentlüftungsanlage	Sistema de absorción de vapores de gasolina	**A242**	**130, 139**
A3. Система питания	**A3. Air/fuel supply system**	**A3. Système d'alimentation**	**A3. Kraftstoffanlage**	**A3. Sistema de alimentación**		
Фильтр воздушный	Air cleaner	Filtre à air	Luftfilter	Filtro de aire	**A300**	
Фильтр воздушный	Air cleaner	Filtre à air	Luftfilter	Filtro de aire	**A301**	
Фильтр воздушный	Air cleaner	Filtre à air	Luftfilter	Filtro de aire	**A302**	**10**
Карбюратор	Carburetor	Carburateur	Vergaser	Carburador	**A310**	
Крышка карбюратора	Carburetor cover	Couvercle de carburateur	Vergaserdeckel	Tapa del carburador	**A320**	
Корпус карбюратора	Carburetor body	Corps de carburateur	Vergasergehäuse	Cuerpo del carburador	**A330**	
Корпус карбюратора	Carburetor body	Corps de carburateur	Vergasergehäuse	Cuerpo del carburador	**A331**	

http://www.ladaniva.co.uk

1	2	3	4	5	6	7
Педаль привода акселератора	Throttle drive pedal	Pédale de commande d'accélérateur	Gaspedal	Pedal del mando del acelerador	**A350**	
Привод акселератора	Throttle drive unit	Commande d'accélérateur	Gaspedalbetätigung	Mando del acelerador	**A360**	
Привод акселератора	Throttle drive unit	Commande d'accélérateur	Gaspedalbetätigung	Mando del acelerador	**A361**	
Система подачи воздуха	Air supply system	Système d'amenée d'air	Luftansaugleitung	Sistema de alimentación de aire	**A370**	
Рампа, форсунки и регулятор давления	Fuel rail, injectors and pressure regulator	Rampe, injecteurs et limiteur de pression	Kraftstoffsammelrohr, Einspritzdüsen und Druckregler	Rampa, inyectores y regulador de presión	**A380**	
Патрубок дроссельный	Throttle manifold	Tubulure du papillon	Stutzen mit der Drosselrkappe	Tubuladura de mariposa	**A390**	
A4. Система выпуска отработавших газов	**A4. Exhaust system**	**A4. Système d'évacuation des gaz d'échappement**	**A4. Abgasanlage**	**A4. Sistema de escape de gases de desecho**		
Труба впускная и выпускной коллектор	Intake and exhaust manifold	Tubulure d'admission et collecteur d'échappement	Ansaugrohr und Auslaßkrümmer	Tubo de admisión y colector de escape	**A400**	
Труба впускная	Intake manifold	Tubulure d'admission	Ansaugrohr	Tubo de admisión	**A401**	
Ресивер	Receiver	Récipient	Sammelrohr	Recipiente	**A402**	
Коллектор выпускной	Exhaust manifold	Collecteur d'échappement	Auslaßkrümmer	Colector de escape	**A403**	
Трубы выхлопные (без нейтрализатора)	Exhaust pipes (w/o catalytic converter)	Tubes d'échappement (sans pot catalytique)	Auspuffröhre (ohne Katalysator)	Tubos de escape sin catalizador	**A440**	
Трубы выхлопные (с нейтрализатором)	Exhaust pipes (with catalytic converter)	Tubes d'échappement (avec pot catalytique)	Auspuffröhre (mit Katalysator)	Tubos de escape con catalizador	**A441**	
Трубы выхлопные (с нейтрализатором)	Exhaust pipes (with catalytic converter)	Tubes d'échappement (avec pot catalytique)	Auspuffröhre (mit dem Katalysator)	Tubos de escape con catalizador	**A442**	**130, 139**
Глушители	Silencers	Silencieux	Schalldämpfer	Silenciadores	**A450**	
A5. Система смазки	**A5. Lubrication system**	**A5. Graissage**	**A5. Schmieranlage**	**A5. Sistema de lubricación**		
Система смазки и вентиляции	Lubrication and ventilation system	Graissage et ventilation	Schmier- und Lüftungsanlage	Sistema de lubricación y de ventilación	**A500**	
Система смазки и вентиляции	Lubrication and ventilation system	Graissage et ventilation	Schmier- und Lüftungsanlage	Sistema de lubricación y de ventilación	**A501**	
Система смазки и вентиляции	Lubrication and ventilation system	Graissage et ventilation	Schmier- und Lüftungsanlage	Sistema de lubricación y de ventilación	**A502**	
Насос масляный	Oil pump	Pompe à huile	Ölpumpe	Bomba de aceite	**A510**	
A6. Система охлаждения	**A6. Cooling system**	**A6. Refroidissement**	**A6. Kühlanlage**	**A6. Sistema de refrigeración**		
Радиатор	Radiator	Radiateur	Kühler	Radiador	**A600**	
Насос водяной и трубопроводы	Water pump and lines	Pompe à eau et durits	Wasserpumpe und Rohrleitungen	Bomba de agua y tuberìas	**A610**	
Насос водяной и трубопроводы	Water pump and lines	Pompe à eau et durits	Wasserpumpe und Rohrleitungen	Bomba de agua y tuberìas	**A611**	
Насос водяной	Water pump	Pompe à eau	Wasserpumpe	Bomba de agua	**A620**	
B. Трансмиссия	**B. Power train**	**B. Transmission**	**B. Kraftübertragung**	**B. Transmisión**		
B1. Сцепление	**B1. Clutch**	**B1. Embrayage**	**B1. Kupplung**	**B1. Embrague**		
Привод сцепления	Clutch drive	Commande d'embrayage	Kupplungsbetätigung	Mando de embrague	**B110**	
Сцепление	Clutch	Embrayage	Kupplung	Embrague	**B140**	
Картер сцепления	Clutch bellhousing	Carter d'embrayage	Kupplungskorb	Carter de embrague	**B150**	
B2. Коробка передач	**B2. Gearbox**	**B2. Boîte de vitesses**	**B2. Schaltgetriebe**	**B2. Caja de cambios**		
Коробка передач	Gearbox	Boîte de vitesses	Schaltgetriebe	Caja de cambios	**B200**	
Картер коробки передач	Gearbox casing	Carter de boîte de vitesses	Schaltgetriebegehäuse	Carter de caja de cambios	**B210**	
Валы коробки передач	Gearbox shafts	Arbres de boîte de vitesses	Getriebewellen	Arboles de caja de cambios	**B220**	
Шестерни коробки передач	Gearbox gears	Pignonnerie de boîte de vitesses	Getrieberäder	Engranajes de caja de cambios	**B230**	
Привод переключения передач	Gearshifting drive	Commande de boîte de vitesses	Betätigung für Gangschaltung	Mando de cambio velocidades	**B250**	
Механизм переключения передач	Gearshifting mechanism	Commande des vitesses	Gangschaltung	Mecanismo de cambio velocidades	**B260**	
Механизм выбора передач	Gear selection mechanism	Mécanisme de sélection des vitesses	Gangwähler	Mecanismo de selección de las velocidades	**B270**	

http://www.ladaniva.co.uk

1	2	3	4	5	6	7
Привод спидометра	Speedometer drive gear unit	Commande du compteur de vitesse	Geschwindigkeitsmesserantrieb	Mando del velocimetro	**B290**	
Привод спидометра	Speedometer drive gear unit	Commande du compteur de vitesse	Geschwindigkeitsmesserantrieb	Mando del velocimetro	**B291**	
B4. Привод колес	**B4. Wheel drive**	**B4. Transmission aux roues**	**B4. Vorderradantrieb**	**B4. Mando de las ruedas**		
Привод передних колес	Front wheel drive	Transmission aux roues avant	Vorderradantrieb	Mando de las ruedas delanteras	**B400**	
Дифференциал	Differential	Différentiel	Differential	Diferencial	**B410**	
C. Система тормозная	**C. Brake system**	**C. Système de freinage**	**C. Bremsanlage**	**C. Sistema de frenos**		
C1. Привод тормозов	**C1. Brake drive**	**C1. Commande des freins**	**C1. Bremsantrieb**	**C1. Mando de frenos**		
Педаль тормоза	Brake pedal	Pédale de frein	Bremspedal	Pedal del freno	**C100**	
Педаль тормоза	Brake pedal	Pédale de frein	Bremspedal	Pedal del freno	**C101**	
Элементы привода тормозов	Brake drive components	Eléments constitutifs de la commande des freins	Hauptteile des Bremsantriebs	Elementos de mando de frenos	**C110**	
Привод гидротормозов	Hydraulic brakes drive	Commande hydraulique des freins	Hydraulikbremsen	Mando de frenos hidráulicos	**C120**	
Привод регулятора давления	Pressure regulator actuator	Commande du compensateur de freinage	Druckreglerantrieb	Mando del regulador de presión	**C130**	
Цилиндр главный тормозов	Main brake cylinder	Maître-cylindre des freins	Hauptbremszylinder	Cilindro maestro de frenos hidráulicos	**C140**	
Цилиндр колесный заднего тормоза	Rear brake wheel cylinder	Cylindre récepteur de frein AR	Hinterradbremszylinder	Cilindro de ruedas del freno trasero	**C150**	
Регулятор давления	Pressure regulator	Compensateur de freinage	Druckregler	Regulador de presión	**C160**	
Привод стояночного тормоза	Parking brake drive	Commande de frein de stationnement	Feststellbremsbetätigung	Mando del freno de estacionamiento	**C170**	
C2. Тормозные механизмы	**C2. Brake mechanisms**	**C2. Freins**	**C2. Bremsvorrichtungen**	**C2. Mecanismos de freno**		
Тормоза передние	Front brakes	Freins avant	Vorderradbremse	Frenos delanteros	**C200**	
Элементы передних тормозов	Front brakes components	Vue éclatée des freins avant	Hauptteile der Vorderbremsen	Elementos de los frenos delanteros	**C210**	
Тормоза задние	Rear brakes	Freins arrière	Hinterradbremse	Frenos traseros	**C220**	
D. Управление рулевое, подвеска и колеса	**D. Steering system, suspension and wheels**	**D. Direction, suspension et roues**	**D. Lenkung, Aufhängung und Räder**	**D. Dirección, suspensión y ruedas**		
D1. Управление рулевое	**D1. Steering system**	**D1. Direction**	**D1. Lenkung**	**D1. Dirección**		
Колонка рулевая	Steering column	Colonne de direction	Lenksäule	Columna de dirección	**D100**	
Колонка рулевая	Steering column	Colonne de direction	Lenksäule	Columna de dirección	**D101**	
Механизм рулевой	Steering mechanism	Mécanisme de direction	Lenkung	Mecanismo de dirección	**D110**	
Привод рулевой	Steering drive	Timonerie de direction	Lenkgestänge	Mando de dirección	**D120**	
Вал рулевого управления	Steering mechanism shaft	Arbre de direction	Lenkspindel	Arbol de dirección	**D130**	
Элементы рулевого механизма	Steering mechanism components	Vue éclatée du boîtier de direction	Hauptteile der Lenkung	Elementos de dirección	**D140**	
Колесо рулевое	Steering wheel	Volant de direction	Lenkrad	Volante de dirección	**D160**	
Колесо рулевое	Steering wheel	Volant de direction	Lenkrad	Volante de dirección	**D161**	
D2. Подвеска передняя	**D2. Front suspension**	**D2. Suspension avant**	**D2. Vorderradaufhängung**	**D2. Suspensión delantera**		
Элементы передней подвески	Front suspension components	Vue éclatée d'un élément de suspension avant	Hauptteile der Vorderradaufhängung	Elementos de la suspensión delantera	**D200**	
Рычаги передней подвески	Front suspension arms	Bras de suspension avant	Hebel der Vorderradaufhängung	Brazos de la suspensión delantera	**D210**	
Стабилизатор поперечной устойчивости	Anti-roll bar	Barre stabilisatrice anti-roulis	Querstabilisator	Barra estabilizadora trasversal	**D220**	
Стойка телескопическая	Telescopic strut	Amortisseur télescopique	Federbein	Montante telescópico	**D230**	
Стойка телескопическая в сборе	Telescopic strut assy	Amortisseur télescopique complet	Federbein, komplett	Montante telescópico en conjunto	**D240**	**10, 143**
D3. Подвеска задняя	**D3. Rear suspension**	**D3. Suspension arrière**	**D3. Hinterradaufhängung**	**D3. Suspensión trasera**		
Подвеска задняя	Rear suspension	Suspension arrière	Hinterradaufhängung	Suspensión trasera	**D300**	

http://www.ladania.co.uk

1	2	3	4	5	6	7
Рычаги задней подвески	Rear suspension arms	Bras de suspension arrière	Hebel der Hinteraufhängung	Brazos de la suspensión trasera	**D310**	
Амортизатор задней подвески	Rear suspension shock absorber	Amortisseur de suspension arrière	Stoßdämpfer der Hinterradaufhängung	Amortiguador de la suspensión trasera	**D320**	
D4. Колеса	**D4. Wheels**	**D4. Roues**	**D4. Räder**	**D4. Ruedas**		
Кулаки поворотные и ступицы	Steering knuckles and hubs	Pivots et moyeux	Achsschenkel und Naben	Manguetas y cubos	**D400**	
Колеса	Wheels	Roues	Räder	Ruedas	**D410**	
Ступица заднего колеса	Rear wheel hub	Moyeu de roue arrière	Hinterradnabe	Cubo de la rueda trasera	**D420**	
E. Устройства вспомогательные	**E. Comfort and convenience equipment**	**E. Dispositifs auxiliaires**	**E. Hilfseinrichtungen**	**E. Dispositivos auxiliares**		
E1. Отопление, вентиляция кузова	**E1. Interior heating and ventilation**	**E1. Chauffage et ventilation de l'habitacle**	**E1. Heizung, Lüftung**	**E1. Calefacción y ventilación**		
Система вентиляции и отопления	Heating and ventilation system	Chauffage-ventilation	Heizungs- und Lüftungsanlage	Sistema de ventilación y de calefacción	**E100**	
Система вентиляции и отопления	Heating and ventilation system	Chauffage-ventilation	Heizungs- und Lüftungsanlage	Sistema de ventilación y de calefacción	**E101**	
Система вентиляции и отопления	Heating and ventilation system	Chauffage-ventilation	Heizungs- und Lüftungsanlage	Sistema de ventilación y de calefacción	**E102**	
Система вентиляции и отопления	Heating and ventilation system	Chauffage-ventilation	Heizungs- und Lüftungsanlage	Sistema de ventilación y de calefacción	**E103**	
Отопитель с управлением	Heater and control	Appareil de chauffage-ventilation et ses commandes	Heizgerät mit Steuerung	Calefactor con mando	**E110**	
Отопитель с управлением	Heater and control	Appareil de chauffage-ventilation et ses commandes	Heizgerät mit Steuerung	Calefactor con mando	**E111**	
Управление вентиляцией и отоплением	Heating and ventilation control	Commande de chauffage-ventilation	Steuerung für Heizung und Lüftung	Comando de ventilación y de calefacción	**E120**	
Отопитель	Heater	Appareil de chauffage-ventilation	Heizgerät	Calefactor	**E130**	
Отопитель	Heater	Appareil de chauffage-ventilation	Heizgerät	Calefactor	**E131**	
E2. Омыватели	**E2. Washers**	**E2. Lave-glaces**	**E2. Wascher**	**E2. Lavadores**		
Омыватели	Washers	Lave-glaces	Wascher	Lavadores	**E220**	
Омыватели	Washers	Lave-glaces	Wascher	Lavadores	**E221**	
Омыватели	Washers	Lave-glaces	Wascher	Lavadores	**E222**	
Омыватели	Washers	Lave-glaces	Wascher	Lavadores	**E223**	
Омыватели	Washers	Lave-glaces	Wascher	Lavadores	**E224**	
K. Электрооборудование	**K. Electrical equipment**	**K. Equipement électrique**	**K. Elektrik**	**K. Equipos eléctricos**		
K1. Электрооборудование двигателя	**K1. Engine electrical equipment**	**K1. Equipement électrique du moteur**	**K1. Motorelektrik**	**K1. Equipos eléctricos del motor**		
Система зажигания	Ignition system	Allumage	Zündanlage	Sistema de encendido	**K100**	
Система зажигания	Ignition system	Allumage	Zündanlage	Sistema de encendido	**K101**	
Блоки электронные	Electronic control modules	Blocs électroniques	Steuergeräte, elektronische	Equipo elecónico	**K102**	
Блоки электронные	Electronic control modules	Blocs électroniques	Steuergeräte, elektronische	Equipo elecónico	**K103**	**GM**
Блоки электронные	Electronic control modules	Blocs électroniques	Steuergeräte, elektronische	Equipo elecónico	**K104**	**Rus+B**
Выключатель зажигания	Ignition switch	Contact d'allumage	Zündschalter	Interruptor de encendido	**K110**	
Распределитель зажигания	Ignition distributor	Allumeur	Zündverteiler	Distribuidor de encendido	**K120**	
Модуль зажигания	Ignition module	Module d'allumage	Schaltgerät	Bobina de encendido	**K121**	
Батарея аккумуляторная	Battery	Batterie	Batterie	Batería de acumuladores	**K130**	
Генератор с арматурой	Alternator and fixtures	Alternateur et ses fixations	Generator mit Träger	Alternador con accesorios	**K140**	
Генератор с арматурой	Alternator and fixtures	Alternateur et ses fixations	Generator mit Träger	Alternador con accesorios	**K141**	
Стартер	Crank motor	Démarreur	Anlasser	Estator	**K150**	
Генератор	Alternator	Alternateur	Generator	Alternador	**K160**	
Генератор	Alternator	Alternateur	Generator	Alternador	**K161**	
Электровентилятор	Electric fan	Motoventilateur	Lüfter	Electroventilador	**K170**	

http://www.ladaniva.co.uk

1	2	3	4	5	6	7
K2. Система освещения	**K2. Lighting system**	**K2. Système d'éclairage**	**K2. Beleuchtung**	**K2. Sistema de alumbrado**		
Освещение переднее	Front lights	Eclairage avant	Vorderbeleuchtung	Alumbrado delantero	**K200**	
Гидрокорректор фар	Hydraulic headlight adjuster	Commande de réglage de phares	Leuchtweitenregler	Corrector hidráulico de faros	**K210**	
Освещение салона	Interior lighting	Eclairage de l'habitacle	Innenraumbeleuchtung	Alumbrado del salón	**K220**	
Освещение заднее	Rear lights	Eclairage arrière	Hinterbeleuchtung	Pilotos traseros	**K230**	
Фонари передние	Direction indicators	Lanternes avant	Vorderlaterne	Pilotos delanteros	**K240**	
Фонари задние	Rear lights	Lanternes arrière	Rückleuchten	Pilotos traseros	**K250**	
K3. Принадлежности	**K3. Accessories**	**K3. Accessoires**	**K3. Zubehör**	**K3. Accesorios**		
Сигналы	Tell-tales	Avertisseurs	Signale	Señales	**K300**	
Приборы и подсветка	Instruments and illumination	Appareils et éclairage d'instruments	Geräte und Tafelgerätebeleuchtung	Instrumentos y iluminación	**K310**	
Приборы и подсветка	Instruments and illumination	Appareils et éclairage d'instruments	Geräte und Tafelgerätebeleuchtung	Instrumentos y iluminación	**K311**	
Выключатели	Switches	Interrupteurs	Schalter	Interruptores	**K320**	
Выключатели	Switches	Interrupteurs	Schalter	Interruptores	**K321**	
Реле	Relays	Relais	Relais	Relé	**K330**	
Блок монтажный	Fuse and relay block	Boîte à fusibles et relais	Zentralelektrik	Caja fusibles y relé	**K340**	
Блок монтажный	Fuse and relay block	Boîte à fusibles et relais	Zentralelektrik	Caja fusibles y relé	**K341**	
Стеклоочиститель передний	Windshield wiper	Essuie-glace avant	Scheibenwischer vorne	Limpialuna delantera	**K350**	
Стеклоочиститель задний	Rear wiper	Essuie-glace arrière	Heckscheibenwischer	Limpialuna trasera	**K360**	
K4. Жгуты проводов	**K4. Wire harnesses**	**K4. Faisceaux de câbles**	**K4. Kabelstränge**	**K4. Mazo de cables**		
Жгуты проводов моторного отсека	Engine bay wire harness	Faisceaux du compartiment moteur	Kabelstränge für Motorraum	Mazo de cables delanteros	**K400**	
Жгуты проводов салона	Passenger compartment wire harness	Faisceaux de l'habitacle	Kabelstränge für Innenraum	Mazo de cables del salón	**K410**	
Жгуты проводов панели приборов	Instrument panel wire harness	Faisceaux du tableau de bord	Kabelstränge fürTafelgeräte	Mazo de cables del tablero	**K420**	
Жгуты проводов панели приборов	Instrument panel wire harness	Faisceaux du tableau de bord	Kabelstränge fürTafelgeräte	Mazo de cables del tablero	**K421**	
Арматура жгутов проводов	Wire harness accessories	Accessoires des faisceaux	Kabelsträngezubehör	Guarniciónes de mazo de cables	**K430**	
M. Кузов	**M. Body**	**M. Carrosserie**	**M. Karosserie**	**M. Carrocerìa**		
M0. Кузов в сборе	**M0. Body assembly**	**M0. Carrosserie complète**	**M0. Karosierie, komplett**	**M0. Carrocerìa en conjunto**		
Кузов	Body	Carrosserie	Karosserie	Carrocerìa	**M001**	
M1. Интерьер кузова	**M1. Body interior**	**M1. Aménagement de la carrosserie**	**M1. Innenraum**	**M1. Parte interior de la carrocerìa**		
Сиденья передние	Front seats	Sièges avant	Vordersitze	Asientos delanteros	**M100**	
Механизм установки передних сидений	Front seats adjustment mechanism	Mécanisme de réglage du siège avant	Einstellung der Vordersitze	Mecanismo de instalación de los asientos delanteros	**M110**	
Сиденье заднее	Rear seat	Banquette arrière	Rücksitze	Asiento trasero	**M120**	
Механизм установки заднего сиденья	Rear seat mounts	Mécanisme d'installation de banquette arrière	Einstellung der Rücksitze	Mecanismo de instalación de asiento trasero	**M130**	
Термошумоизоляция	Thermo- and noise insulation	Isolations thermique et phonique	Wärmeisolation und Schalldämpfung	Aislamiento térmosonoro	**M140**	
Коврики	Mats	Tapis	Bodenmatten	Alfombras	**M150**	
Обивка салона	Interior trim	Garniture de l'habitacle	Innenraumverkleidung	Tapizado del salón	**M160**	
Обивка салона	Interior trim	Garniture de l'habitacle	Innenraumverkleidung	Tapizado del salón	**M161**	
Принадлежности салона	Interior accessories	Accessoires de l'habitacle	Innenraumzubehör	Accesorios del salón	**M180**	
Зеркала	Mirrors	Rétroviseurs	Spigel	Retrovisores	**M185**	
Панель приборов	Instrument panel	Planche de bord	Armaturenbrett	Panel de instrumentos	**M190**	
Панель приборов	Instrument panel	Planche de bord	Armaturenbrett	Panel de instrumentos	**M191**	
Ящик вещевой	Glove box	Boîte à gants	Handschuhfach	Guantera	**M195**	
Ящик вещевой	Glove box	Boîte à gants	Handschuhfach	Guantera	**M196**	

http://www.lada-niva.co.uk

1	2	3	4	5	6	7
M2. Основные элементы кузова	**M2. Main body components**	**M2. Eléments principaux de la carrosserie**	**M2. Hauptteile der Karosserie**	**M2. Elementos principa-les de la carrocerìa**		
Капот	Hood	Capot de moteur	Motorhaube	Capó	**M200**	
Пол кузова	Body floor	Plancher de la carrosserie	Boden	Piso de la carrocerìa	**M230**	
Каркас передка	Body front frame	Carcasse de la partie avant	Innenteile, vorne	Frente	**M240**	
Щиток передка	Front panel	Tôle d'auvent	Spritzwand	Salpicadero de la parte delantera	**M241**	
Рамка радиатора	Radiator side screen	Cadre du radiateur	Kühlerrahmen	Carcasa del radiador	**M242**	
Брызговики	Mudguards	Pare-boue	Schutzfänger	Saplicaderos	**M243**	
Каркас боковины и задка	Body side and rear frame	Carcasse de la partie latérale et arrière	Seitenwand und Innenteile, hinten	Elementos interiores trasero	**M250**	
Панели кузова	Body panels	Panneaux de la carrosserie	Außenteile	Elementos exteriores	**M260**	
M3. Двери и окна	**M3. Doors and windows**	**M3. Portes et vitres**	**M3. Türen und Fenster**	**M3. Puertas y lunas**		
Двери передние	Front doors	Portes avant	Vordertüren	Puertas delanteras	**M300**	
Петли дверей	Door hinges	Charnières des portes	Türgelenke	Bisagras de puertas	**M305**	
Замки передних дверей	Front door locks	Serrures de portes avant	Vordertürschlösser	Cerraduras de las puertas delanteras	**M320**	
Ручки передних дверей	Front door handles	Poignées de portes avant	Vordertürgriffe	Manijas de las puertas delanteras	**M330**	
Окна передних дверей	Front door windows	Vitres de portes avant	Vordertürscheiben	Lunas de las puertas delanteras	**M340**	
Стеклоподъемники передних дверей	Front window regulator	Lève-vitres des portes avant	Fensterheber, vorne	Elevalunas delanteras	**M360**	
Окна	Windows	Vitres	Fenster	Lunas	**M380**	
Дверь задка	Tailgate	Hayon	Heckklappe	Portón trasero	**M390**	
M4. Элементы облицовочные	**M4. Trim components**	**M4. Eléments de garnissage**	**M4. Zierelemente**	**M4. Elementos de revestimiento**		
Решетка радиатора	Radiator trim	Calandre de radiateur	Kühlermaske	Revestimiento del radiador	**M400**	**14**
Решетка радиатора	Radiator trim	Calandre de radiateur	Kühlermaske	Revestimiento del radiador	**M401**	**15**
Щитки и накладки облицовочные	Trim panels and covers	Enjoliveurs	Zierschilde und -auflagen	Embellecedores	**M420**	
Бампер передний	Front bumper	Pare-chocs avant	Stoßstange, vorne	Paragolpes delantero	**M430**	
Бампер задний	Rear bumper	Pare-chocs arrière	Stoßstange, hinten	Paragolpes trasero	**M440**	
T. Заглушки	**T. Plugs**	**T. Obturateurs**	**T. Verschlußstopfen**	**T. Obturadores**		
Схема установки заглушек	Plug Layout	Schéma d'emplacement des obturateurs	Anordnung der Verschlußstopfen	Esquema de instalaición de obturadores	**T100**	
Схема установки заглушек	Plug Layout	Schéma d'emplacement des obturateurs	Anordnung der Verschlußstopfen	Esquema de instalaición de obturadores	**T110**	
Y. Инструмент	**Y. Tools**	**Y. Outillage**	**Y. Werkzeug**	**Y.Herramientas**		
Инструмент шоферский	Driver's tools	Outillage de bord	Fahrerwerkzeug	Herramientas del conductor	**Y100**	

http://www.ladaniva.co.uk

RUS ИЛЛЮСТРАЦИИ

GB FIGURES

F ILLUSTRATIONS

D BILDTEIL

E FIGURAS

http://www.ladaniva.co.uk

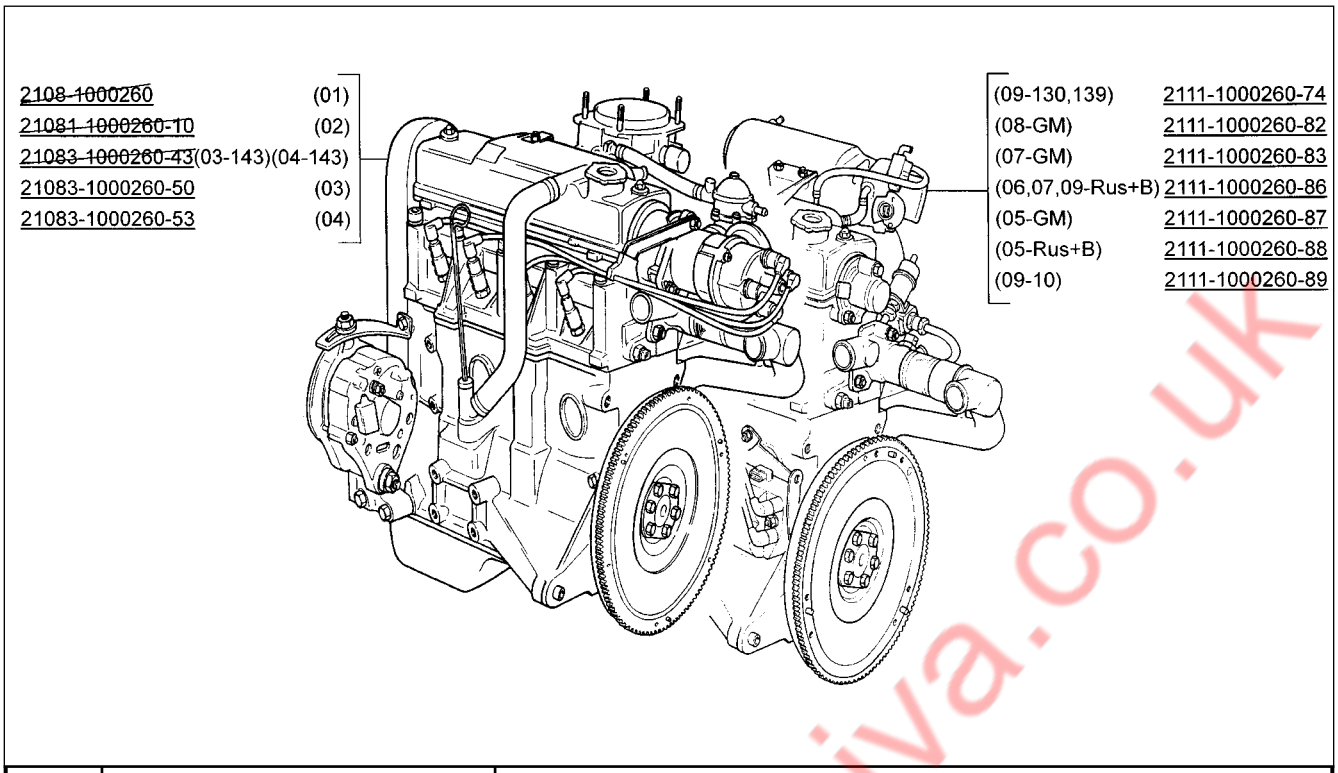

A001	**Двигатль** **Engine** **Moteur** **Motor** **Motor**	**2108**	**(01)**	**21083-20**	**(05)**	**21087**	**(02)**
		21081	**(02)**	**21083-21**	**(06)**	**21088**	**(03)**
		21083	**(03)**	**21083-22**	**(07)**	**21088-01**	**(03)**
		21083-01	**(04)**	**21083-23**	**(08)**	**21088-22**	**(07)**
		21083-02	**(04)**	**21083-24**	**(09)**		
		21083-03	**(03)**	**21086**	**(01)**		

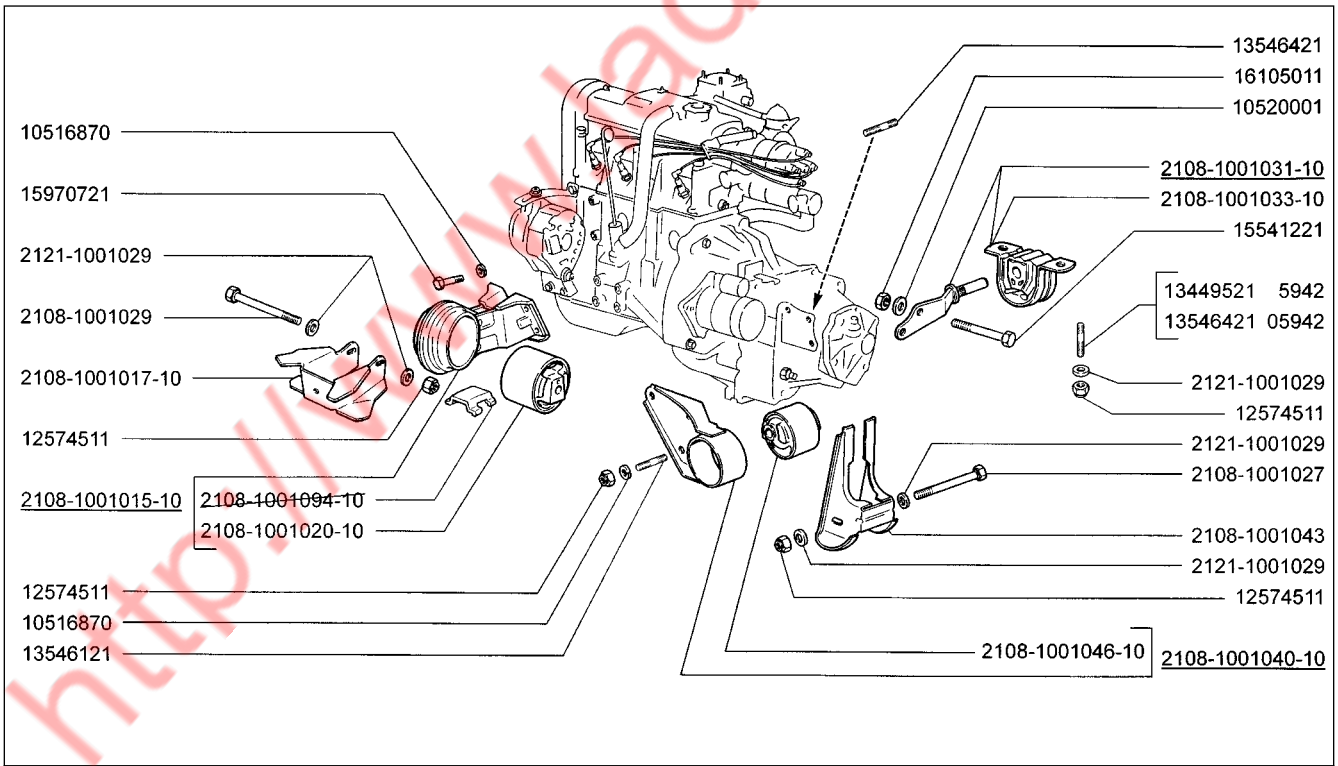

A010	**Подвеска двигателя** **Engine mounting** **Suspension de moteur** **Motoraufhängung** **Suspensión del motor**	**2108**	**21083-20**	**21087**
		21081	**21083-21**	**21088**
		21083	**21083-22**	**21088-01**
		21083-01	**21083-23**	**21088-22**
		21083-02	**21083-24**	
		21083-03	**21086**	

http://www.ladaniva.co.uk

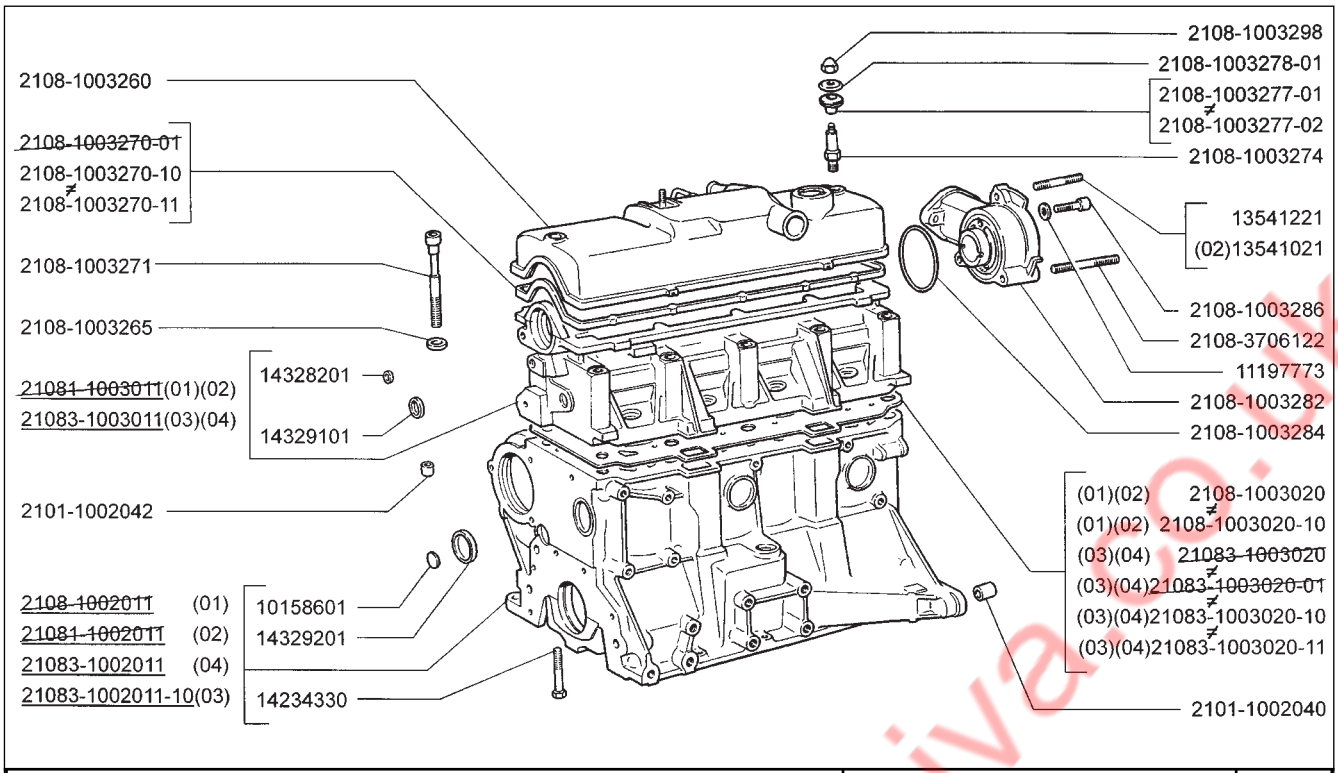

2108 (01) 21086 (01) **21081 (02) 21087 (02)** **21083 (03) 21088 (03)** **21083-01 (04) 21088-01 (03)** **21083-02 (04)** **21083-03 (03)**	**Блок цилиндров и головка блока** **Cylinder block and cylinder block head** **Bloc-cylindres et culasse** **Zylinderblock und Zylinderkopf** **Bloque de cilindros y culata**	**A100**

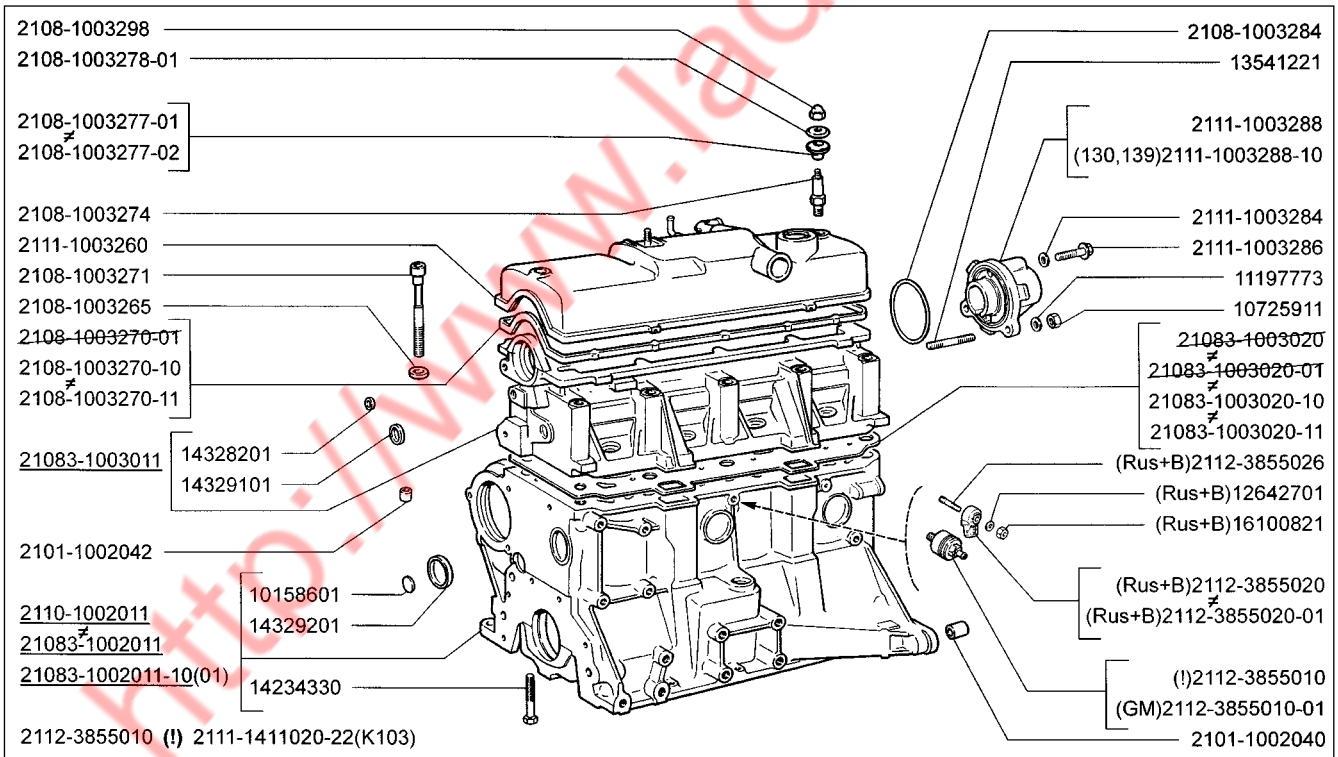

21083-20 (01) **21083-21** **21083-22** **21083-23** **21083-24** **21088-22**	**Блок цилиндров и головка блока** **Cylinder block and cylinder block head** **Bloc-cylindres et culasse** **Zylinderblock und Zylinderkopf** **Bloque de cilindros y culata**	**A101**

http://www.ladaniva.co.uk

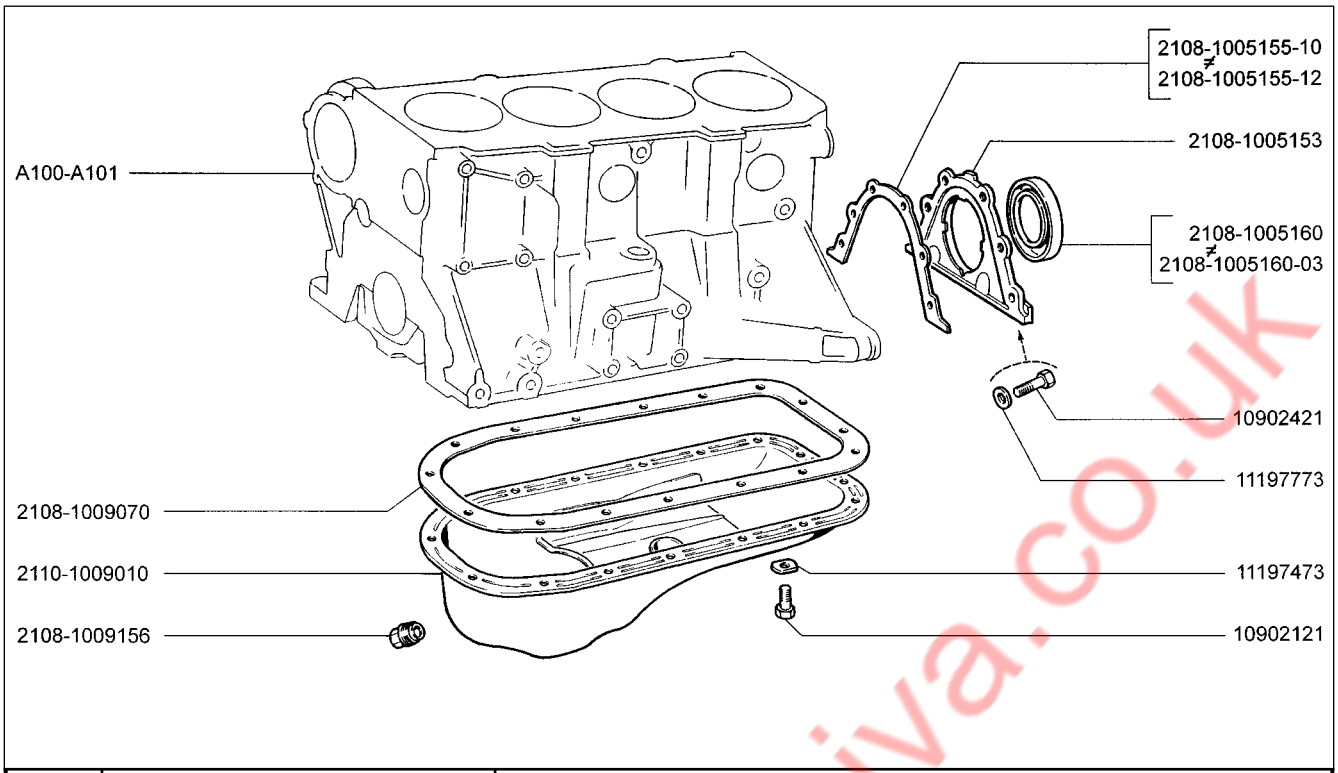

A110	**Картер масляный** **Oil sump** **Carter d'huile** **Ölwannenunterteil** **Carter de aceite**	**2108** **21081** **21083** **21083-01** **21083-02** **21083-03**	**21083-20** **21083-21** **21083-22** **21083-23** **21083-24** **21086**	**21087** **21088** **21088-01** **21088-22**

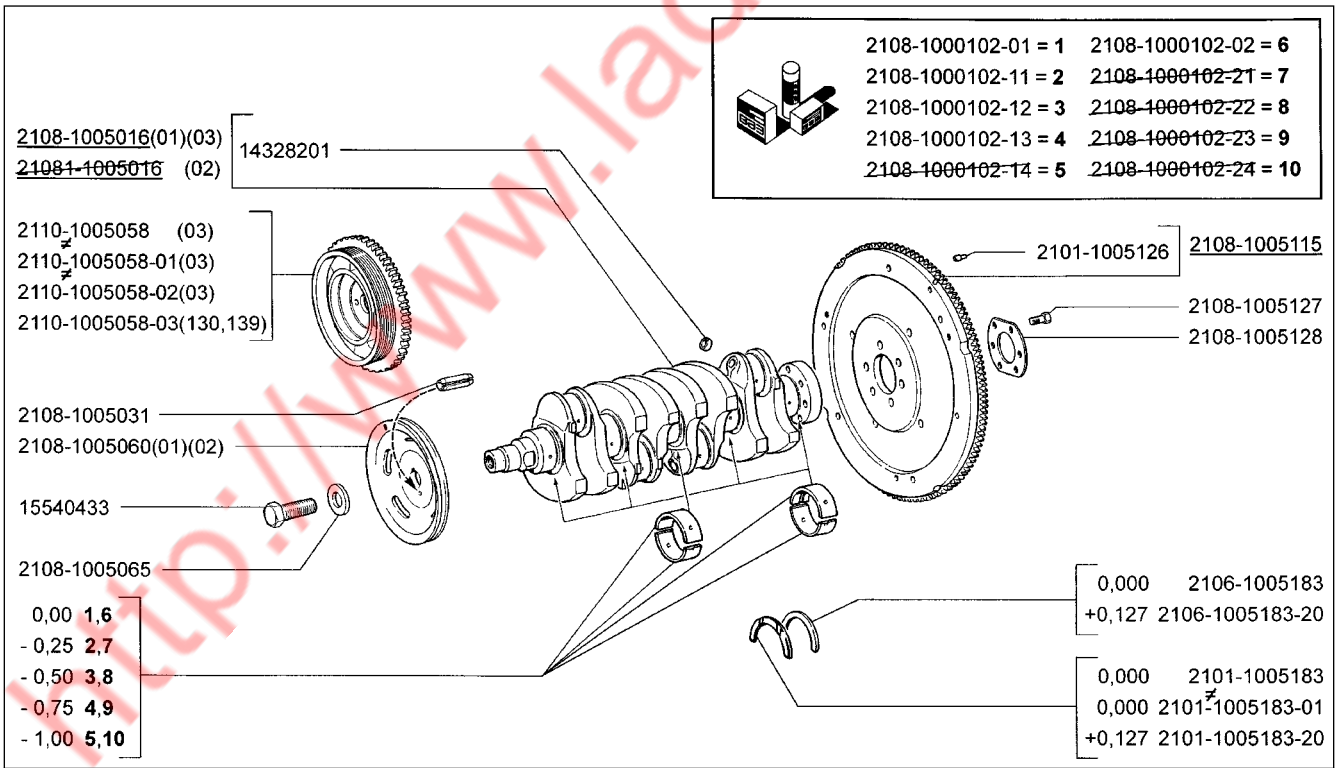

A120	**Вал коленчатый и маховик** **Crankshaft and flywheel** **Vilebrequin et volant** **Kurbelwelle und Schwungrad** **Cigüeñal y volante**	**2108 (01)** **21081 (02)** **21083 (01)** **21083-01 (01)** **21083-02 (01)** **21083-03 (01)**	**21083-20 (03)** **21083-21 (03)** **21083-22 (03)** **21083-23 (03)** **21083-24 (03)** **21086 (01)**	**21087 (02)** **21088 (01)** **21088-01 (01)** **21088-22 (03)**

http://www.ladaniva.co.uk

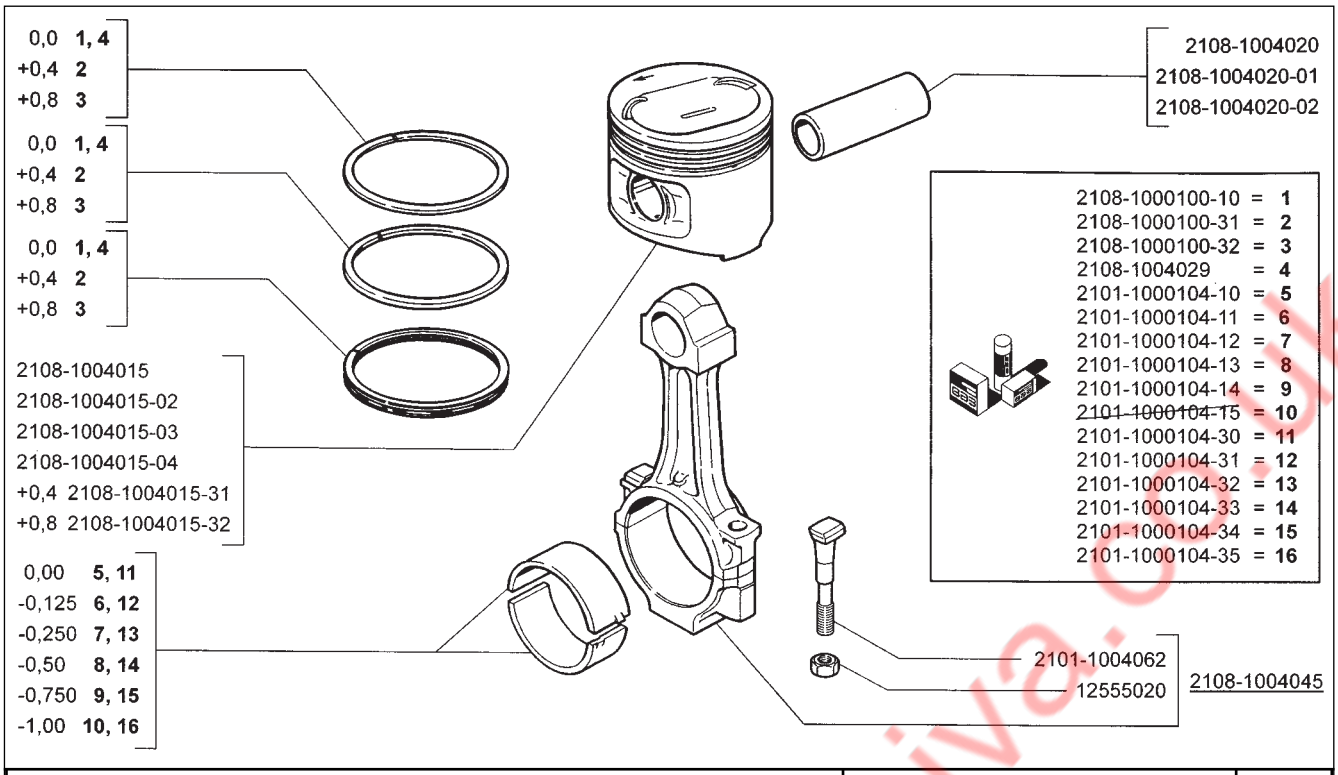

2108 **21081** **21086** **21087**	**Шатуны и поршни** **Connecting rods and pistons** **Bielles et pistons** **Pleuel und Kolben** **Bielas y pistones**	**A130**

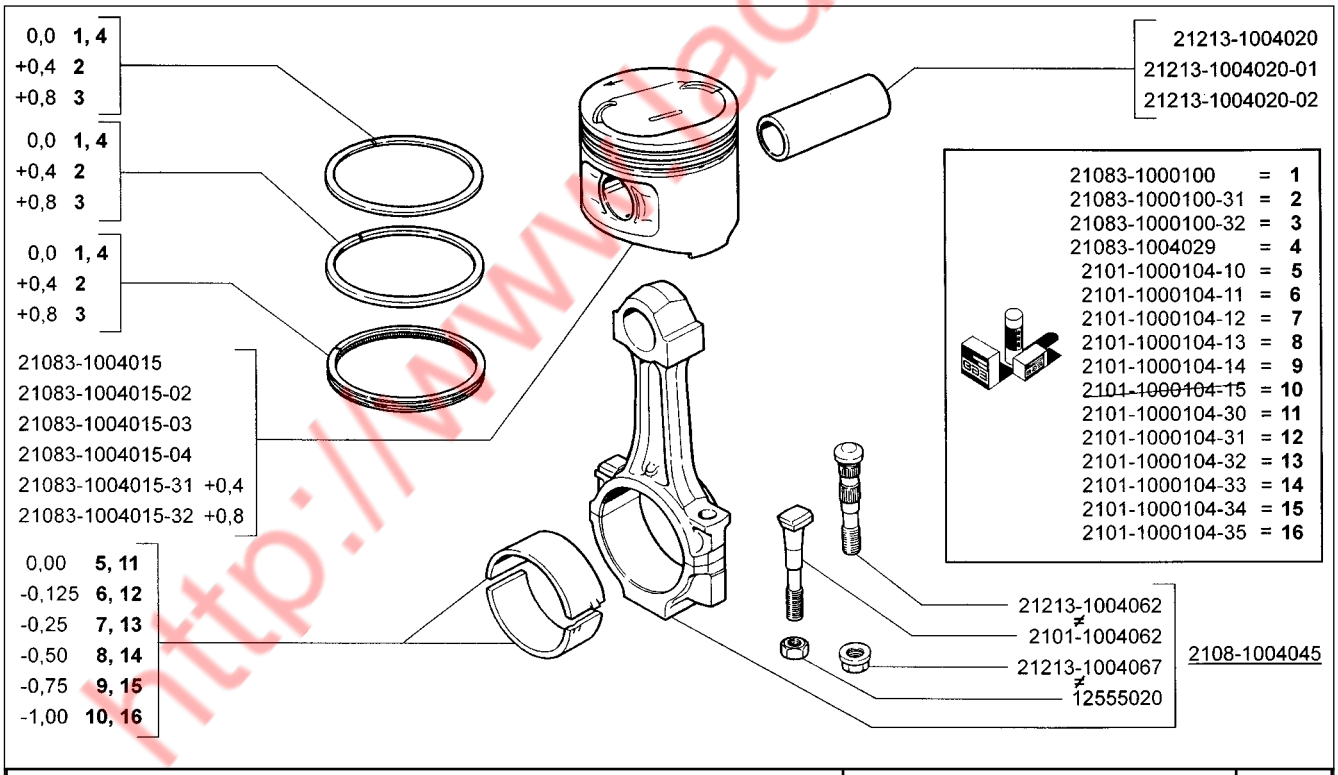

21083 **21083-22** **21083-01** **21083-23** **21083-02** **21083-24** **21083-03** **21088** **21083-20** **21088-01** **21083-21** **21088-22**	**Шатуны и поршни** **Connecting rods and pistons** **Bielles et pistons** **Pleuel und Kolben** **Bielas y pistones**	**A131**

http://www.ladaniva.co.uk

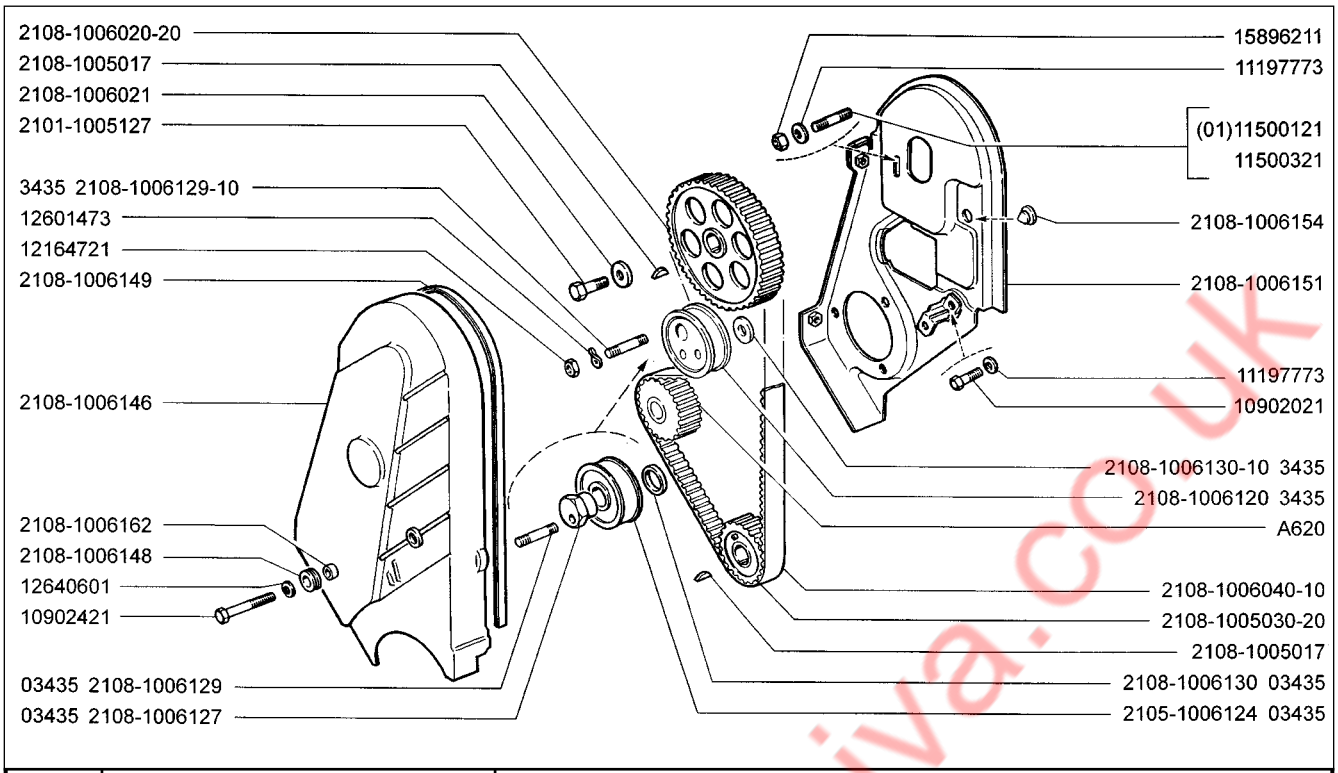

A140	**Привод распределительного вала** **Camshaft drive** **Commande d'arbre à cames** **Nockenwellenantrieb** **Mando del árbol de levas**	**2108** (01) **21081** (01) **21083** (01) **21083-01** (01) **21083-02** (01) **21083-03** (01)	**21083-20** **21083-21** **21083-22** **21083-23** **21083-24** **21086** (01)	**21087** (01) **21088** (01) **21088-01** (01) **21088-22**		

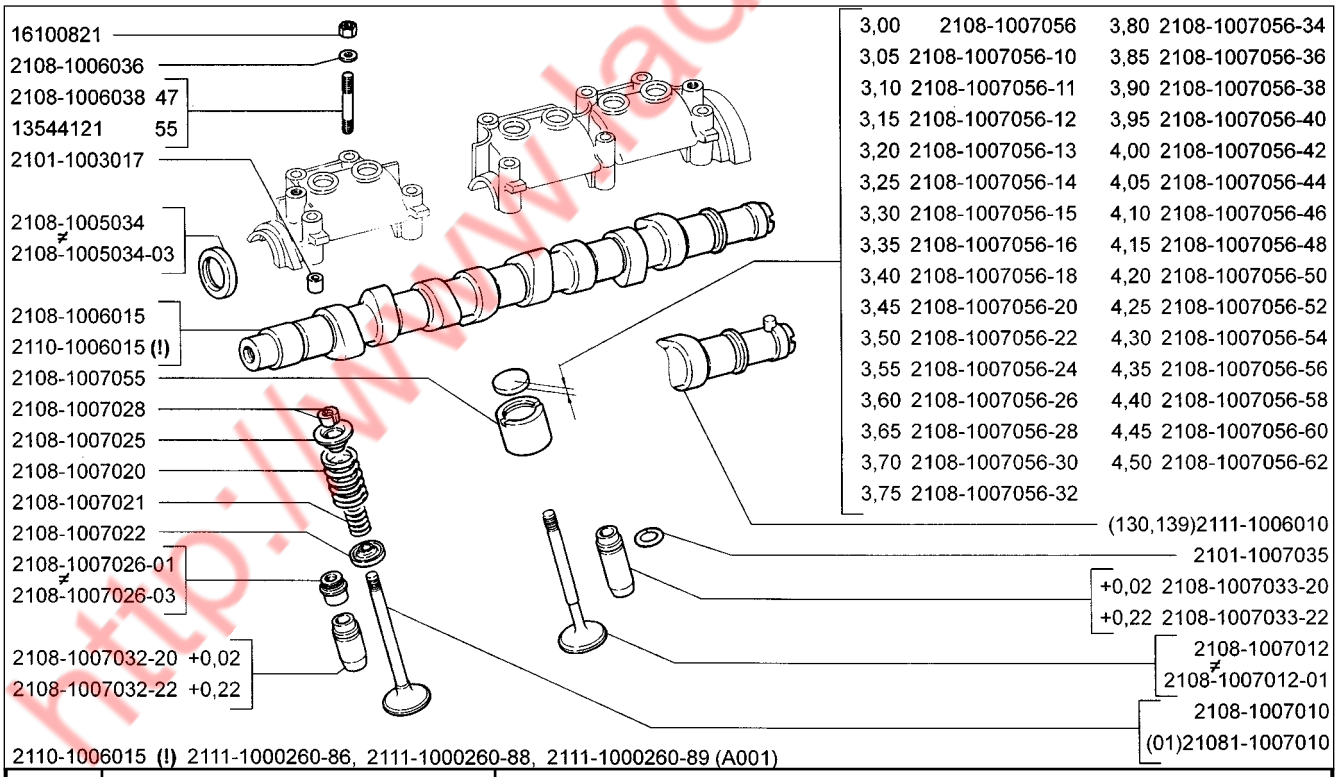

A150	**Механизм газораспределительный** **Valve train** **Mécanisme de distribution** **Motorsteuerung** **Mecanismo de distribución de gas**	**2108** (01) **21081** (01) **21083** **21083-01** **21083-02** **21083-03**	**21083-20** **21083-21** **21083-22** **21083-23** **21083-24** **21086** (01)	**21087** (01) **21088** **21088-01** **21088-22**		

http://www.ladaniva.co.uk

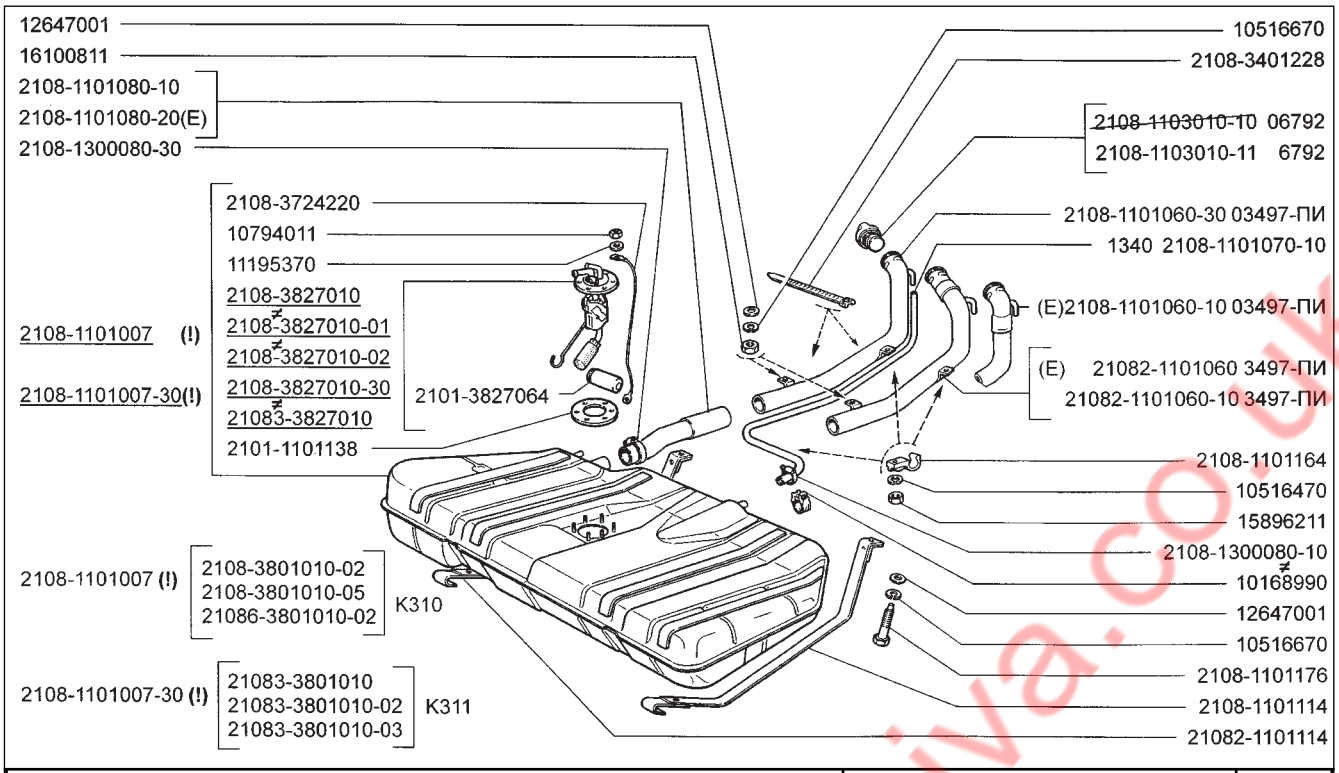

2108 **21081** **21083** **21083-01** **21083-02** **21083-03**	**21086** **21087** **21088** **21088-01**	**Бак топливный** **Fuel tank** **Réservoirà carburant** **Kraftstofftank** **Depósito de combustible**	**A200**

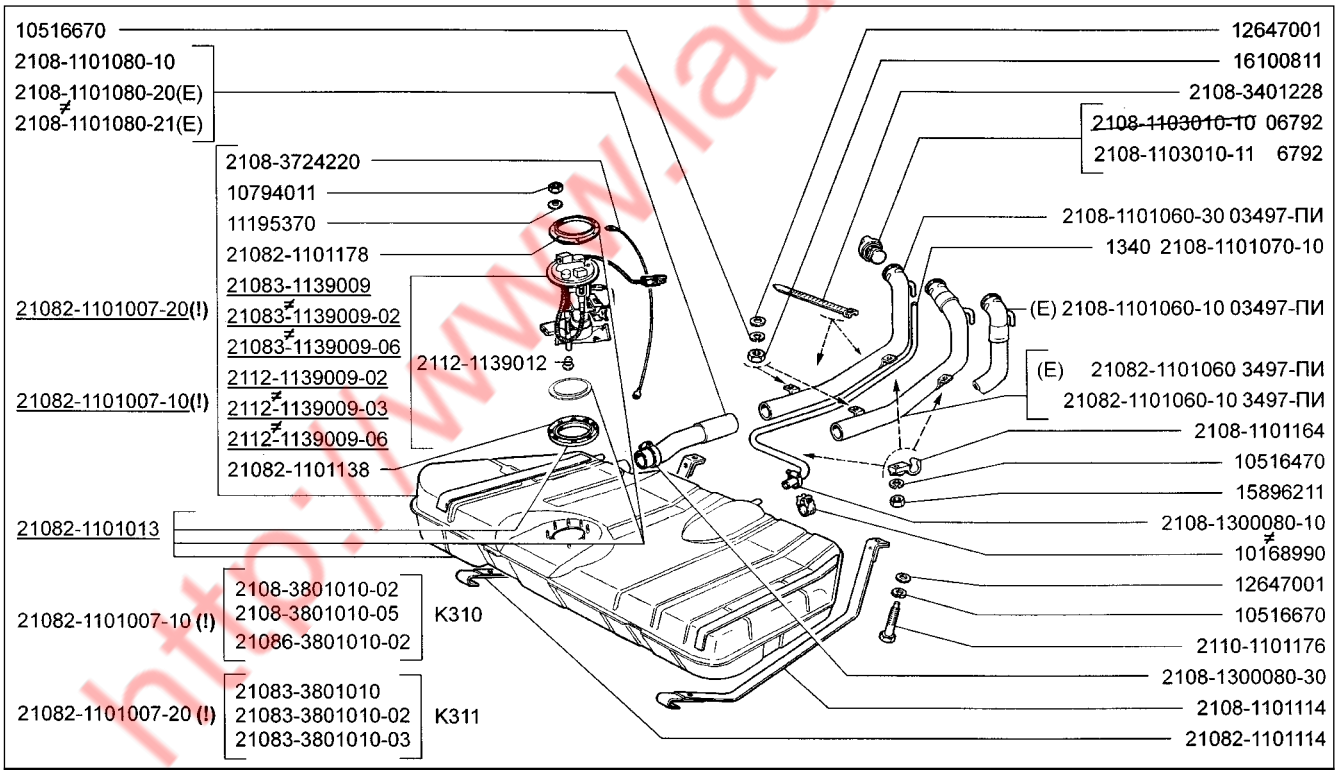

21083-20 **21083-21** **21083-22** **21083-23** **21083-24** **21088-22**	**Бак топливный** **Fuel tank** **Réservoir à carburant** **Kraftstofftank** **Depósito de combustible**	**A201**

http://www.ladaniva.co.uk

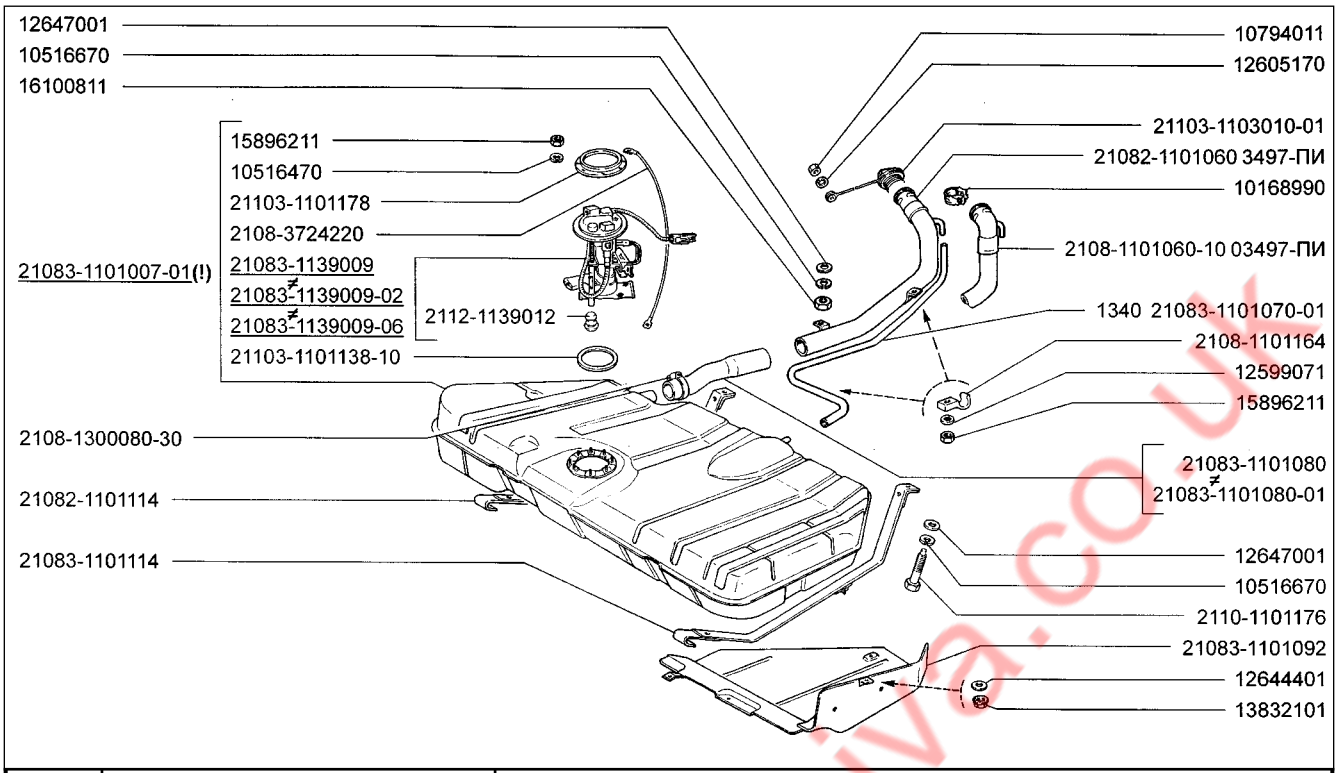

A202	**(130,139)** **Бак топливный** **Fuel tank** **Réservoir à carburant** **Kraftstofftank** **Depósito de combustible**	**21083-24**

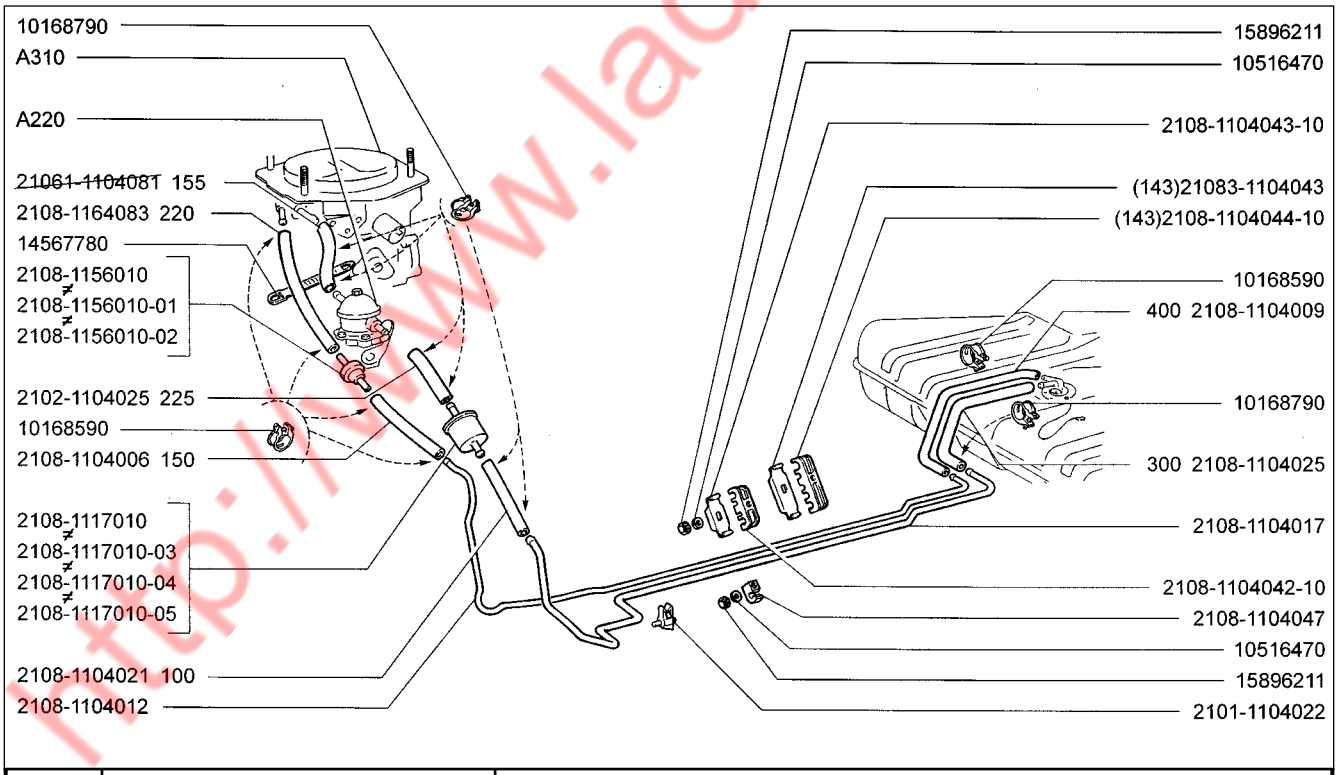

A210	**Трубопроводы топливные** **Fuel lines** **Canalisations de carburant** **Kraftstoffleitungen** **Tubería de combustible**	**2108** **21081** **21083** **21083-01** **21083-02** **21083-03**	**21086** **21087** **21088** **21088-01**

http://www.ladaniva.co.uk

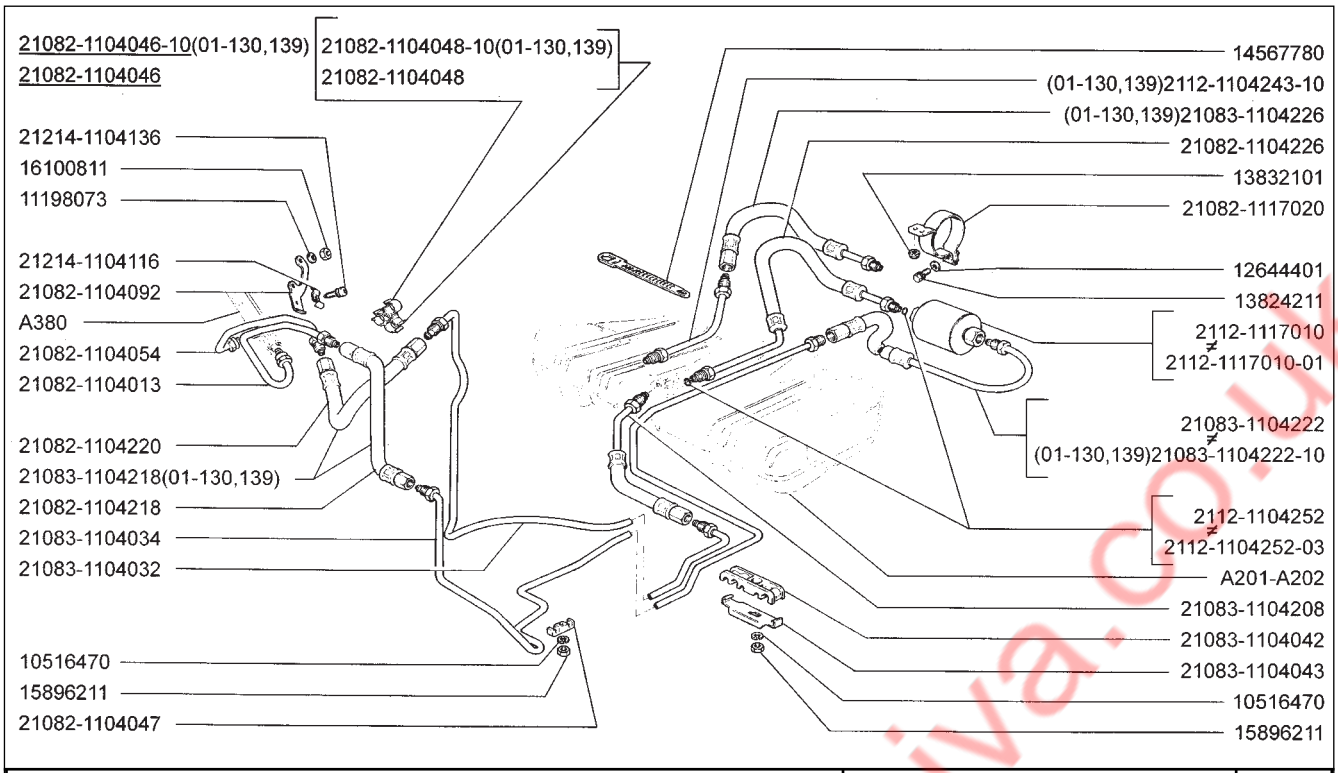

21083-20 **21083-21** **21083-22** **21083-23** **21083-24 (01)** **21088-22**	**Трубопроводы топливные** **Fuel lines** **Canalisations de carburant** **Kraftstoffleitungen** **Tubería de combustible**	**A211**

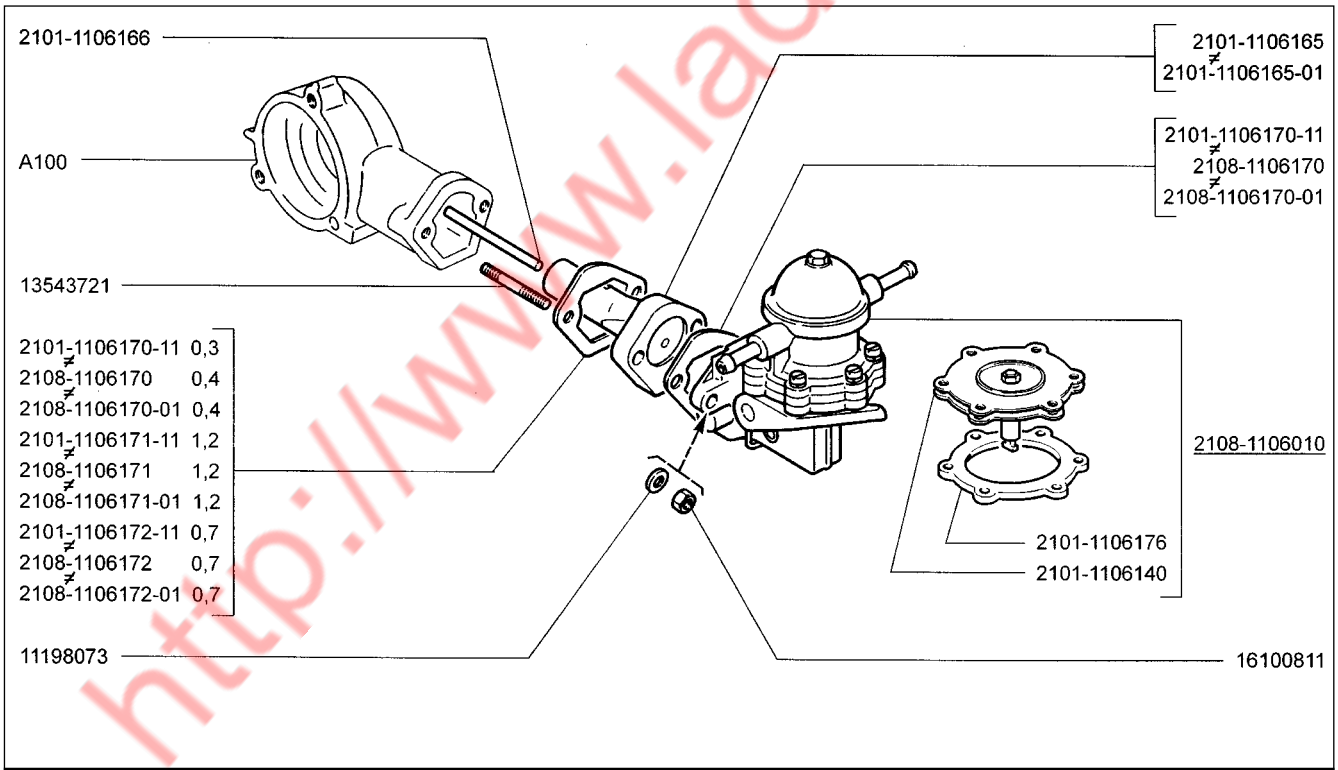

2108 **21081** **21083** **21083-01** **21083-02** **21083-03** **21086** **21087** **21088** **21088-01**	**Насос топливный** **Fuel pump** **Pompe à carburant** **Ktaftstoffpumpe** **Bomba de combustible**	**A220**

http://www.ladaniva.co.uk

21082-1164050(01-130,139)
21083-1101079-01 1200 (01-130,139)
2108-1164095
12599071
10902021
10168790(01-130,139)
10168590
A200-A202
2108-1164050
2108-1164050-01
2108-1101085
2108-1101046
(01-130,139)21082-1101046
10396380
(01-130,139)10396780
10725911
12599071
10396480
14570080
1200 2108-1101079-10
2108-3401228

A230	**Сепаратор** **Separator** **Séparateur** **Aktivkohlebehälter** **Separador**	**2108** **21081** **21083** **21083-01** **21083-02** **21083-03**	**21083-20** **21083-21** **21083-22** **21083-23** **21083-24 (01)** **21086**	**21087** **21088** **21088-01** **21088-22**

2108-1164030
2108-1164103 100
2108-1104021 100
2108-1164104
21061-1104081 155
2108-3801020-10
10168790
A310
2105-1127036
2105-1217052 100
2108-1178054 400
A400
2108-1104009 400
10168590
21015-1104150
2108-1164083 220
10168590
2108-1164084
100 2108-1104021
15896411
12599171
13824621
12643701
A230
2108-1164065
550 2108-1164081
10170990
12170090
2108-1164010
155 21061-1104081
10168790
2105-1164060
2105-1164060-01

A240	**(143)** **Система улавливания паров бензина** **Evaporative emission control system** **Système d'adsorption des vapeurs d'essence** **Tankentlüftungsanlage** **Sistema de absorción de vapores de gasolina**	**21083** **21083-01**

http://www.ladaniva.co.uk

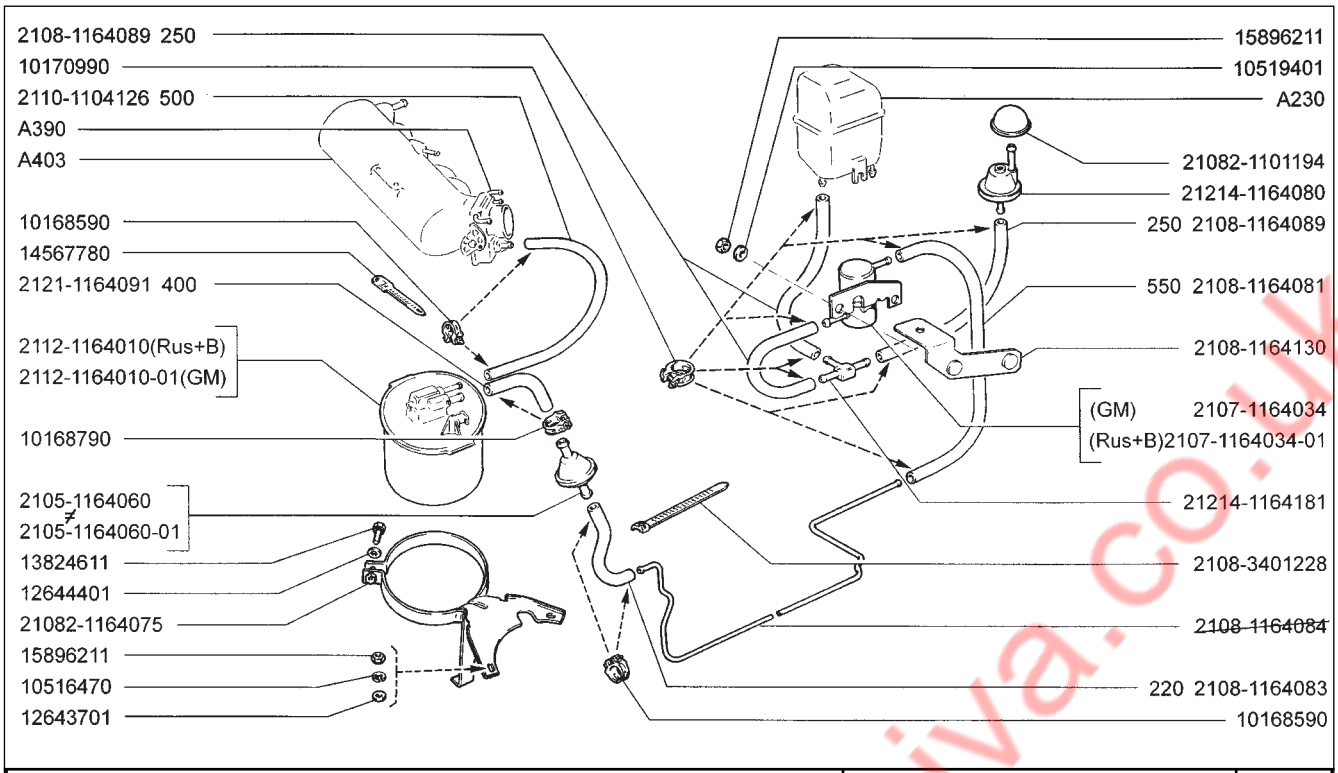

21083-21 **21083-22** **21083-23** **21083-24** **21088-22**	**(E)** **Система улавливания паров бензина** **Evaporative emission control system** **Système d'adsorption des vapeurs d'essence** **Tankentlüftungsanlage** **Sistema de absorción de vapores de gasolina**	**A241**

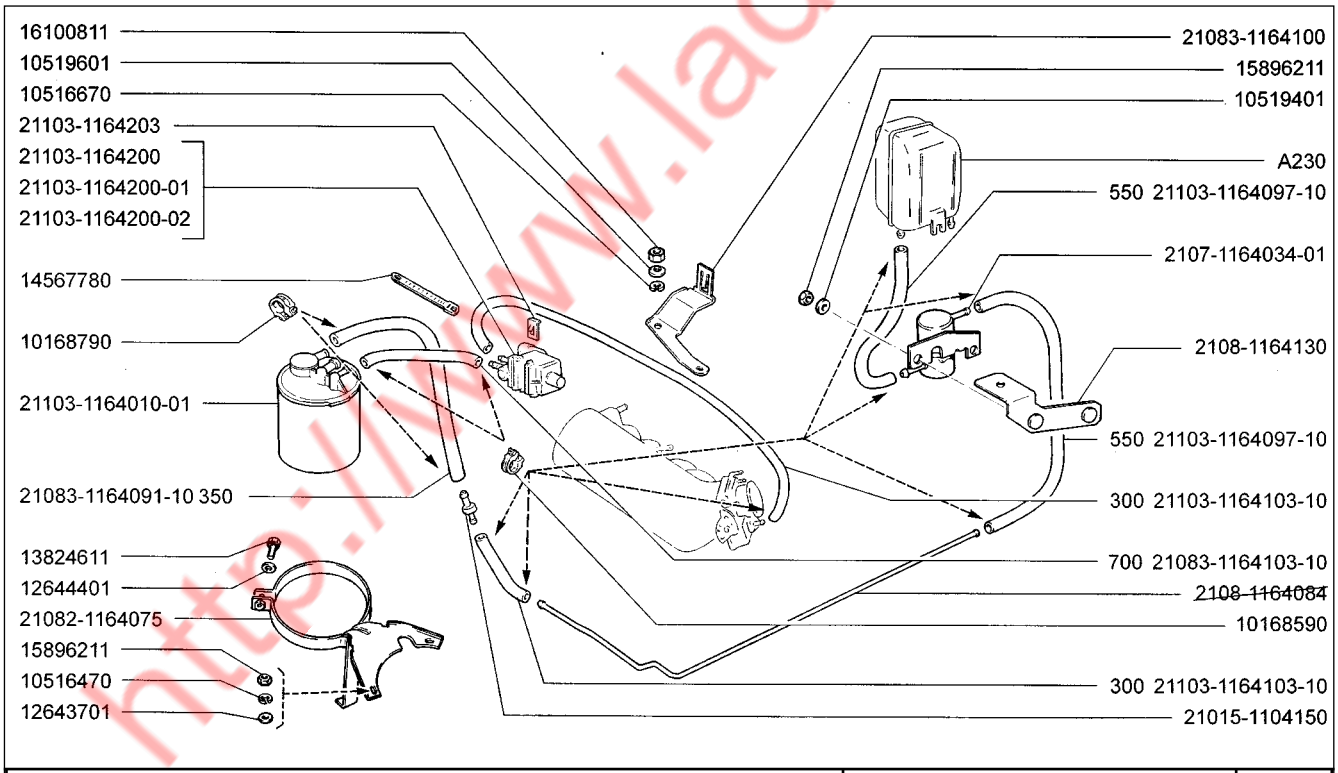

21083-24	**(130,139)** **Система улавливания паров бензина** **Evaporative emission control system** **Système d'adsorption des vapeurs d'essence** **Tankentlüftungsanlage** **Sistema de absorción de vapores de gasolina**	**A242**

http://www.ladaniva.co.uk

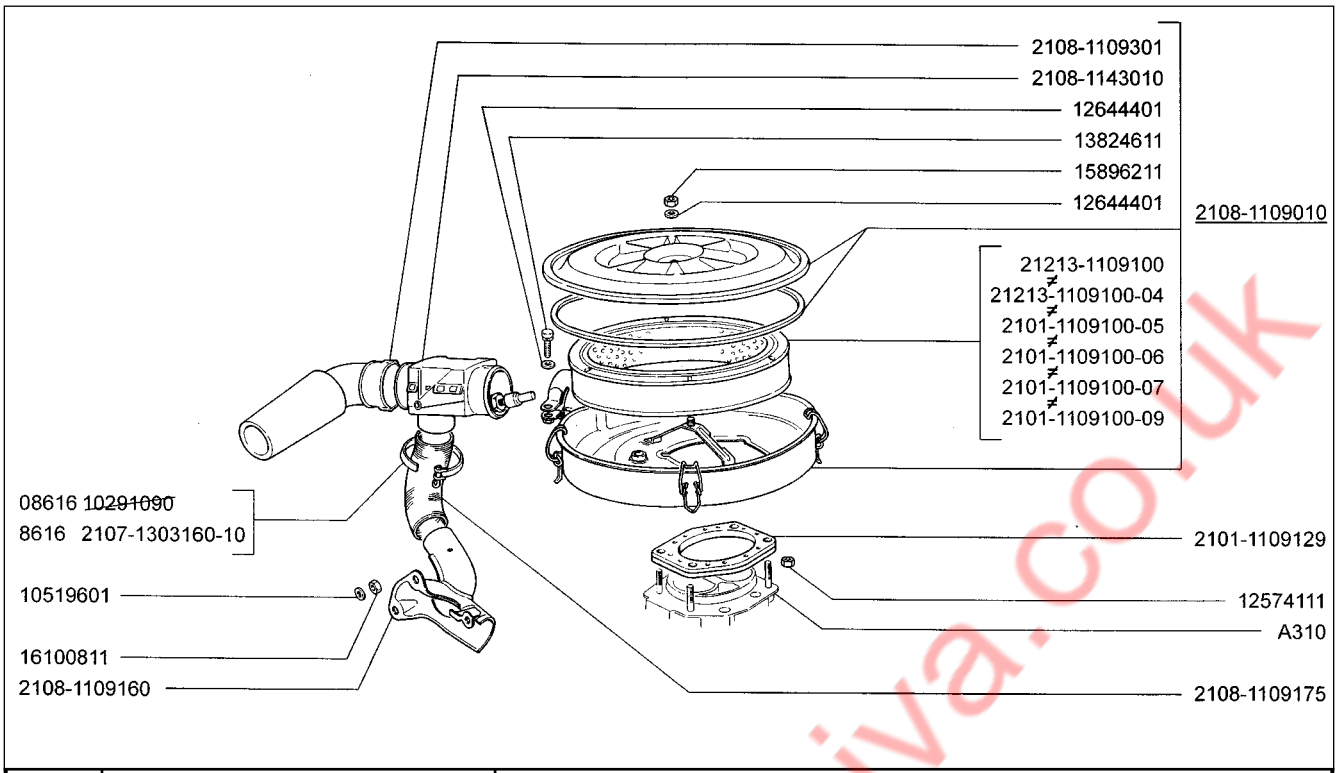

A300	**Фильтр воздушный** **Air cleaner** **Filtre à air** **Luftfilter** **Filtro de aire**	**2108** **21081** **21083** **21083-01** **21083-02** **21083-03**	**21086** **21087** **21088** **21088-01**

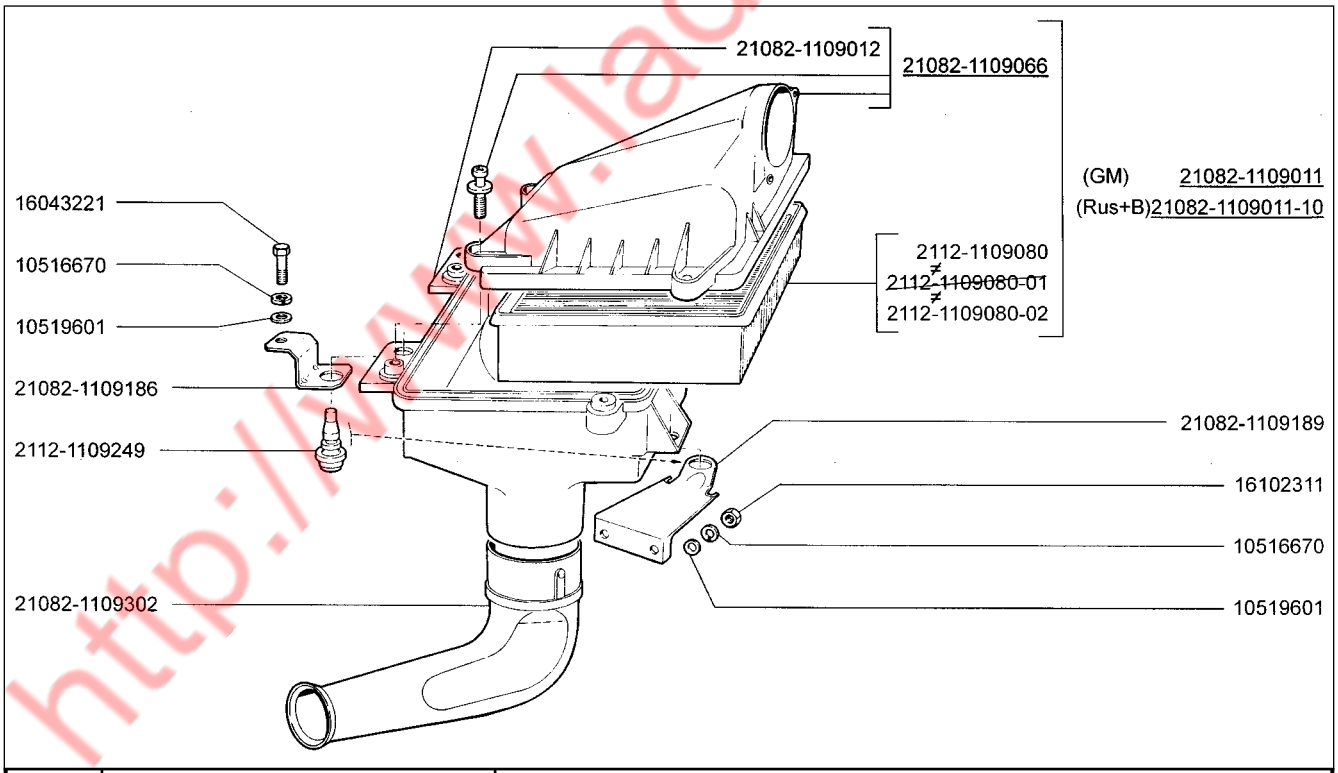

A301	**Фильтр воздушный** **Air cleaner** **Filtre à air** **Luftfilter** **Filtro de aire**	**21083-20** **21083-21** **21083-22** **21083-23** **21083-24** **21088-22**

http://www.ladaniva.co.uk

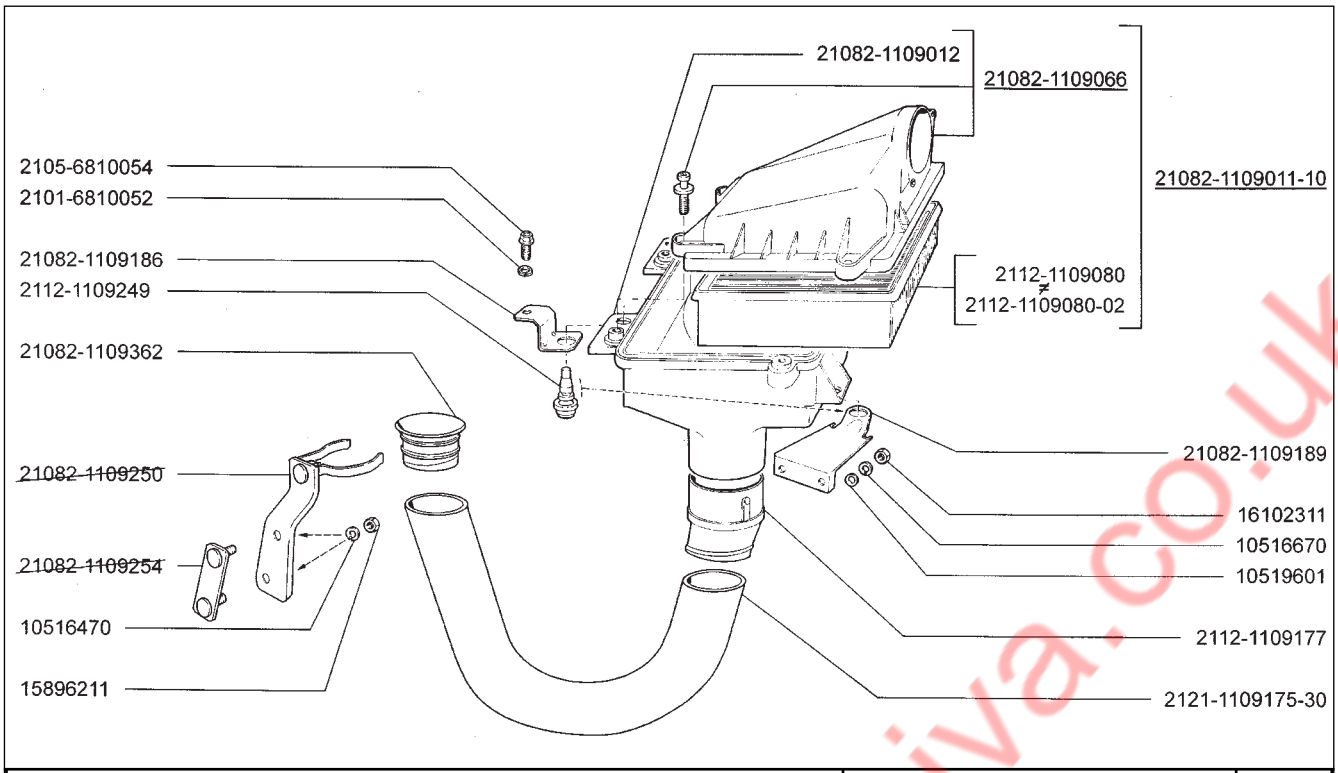

21083-24	**(10)** **Фильтр воздушный** **Air cleaner** **Filtre à air** **Luftfilter** **Filtro de aire**	**A302**

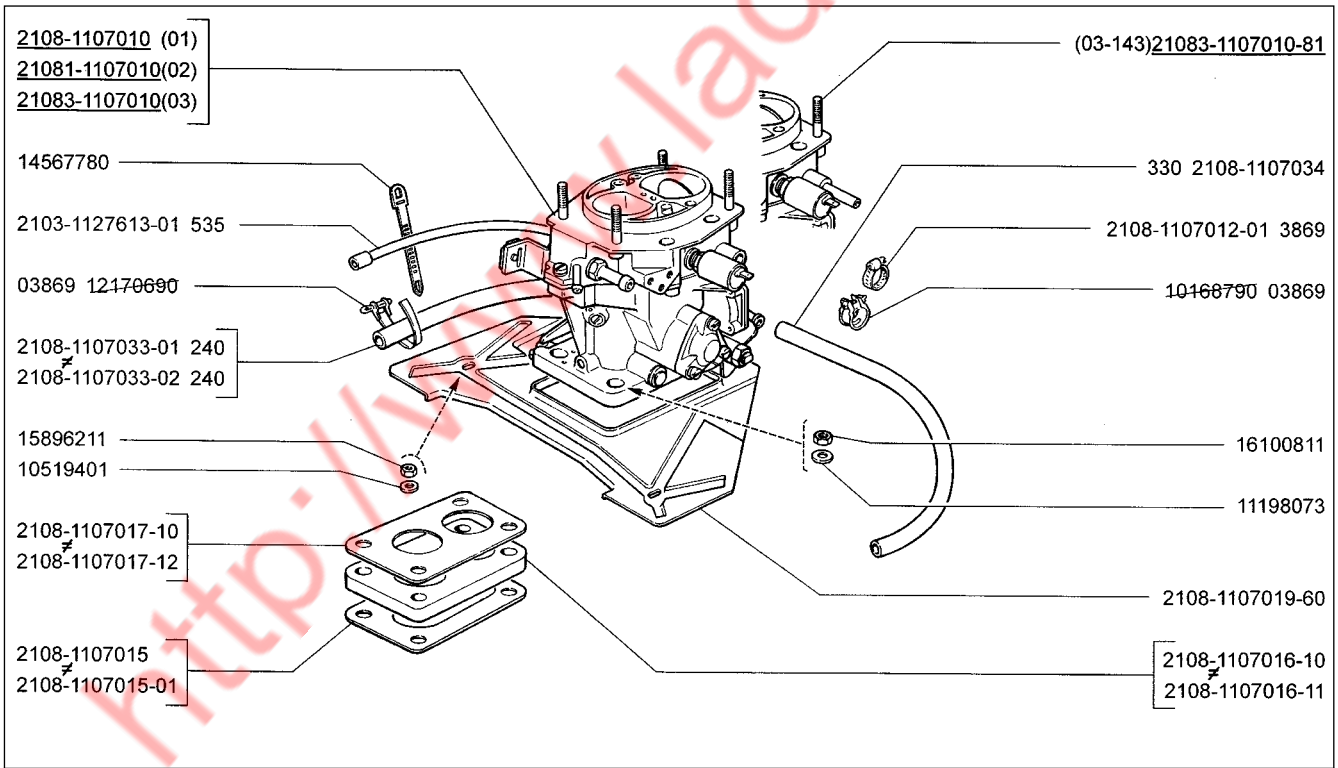

2108 (01) 21086 (01) **21081 (02) 21087 (02)** **21083 (03) 21088 (03)** **21083-01 (03) 21088-01 (03)** **21083-02 (03)** **21083-03 (03)**	**Карбюратор** **Carburetor** **Carburateur** **Vergaser** **Carburador**	**A310**

http://www.ladaniva.co.uk

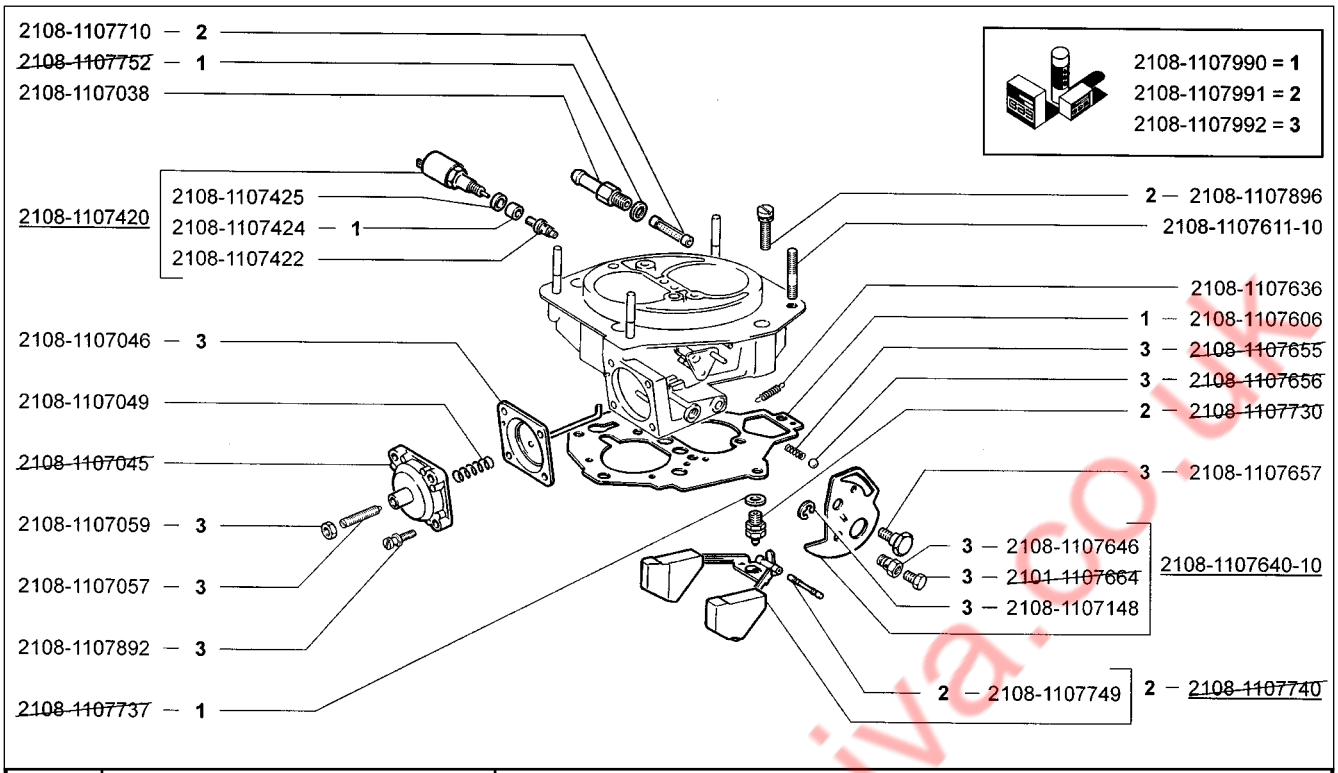

A320	**Крышка карбюратора** **Carburetor cover** **Couvercle de carburateur** **Vergaserdeckel** **Tapa del carburador**	**2108** **21081** **21083** **21083-01** **21083-02** **21083-03**	**21086** **21087** **21088** **21088-01**

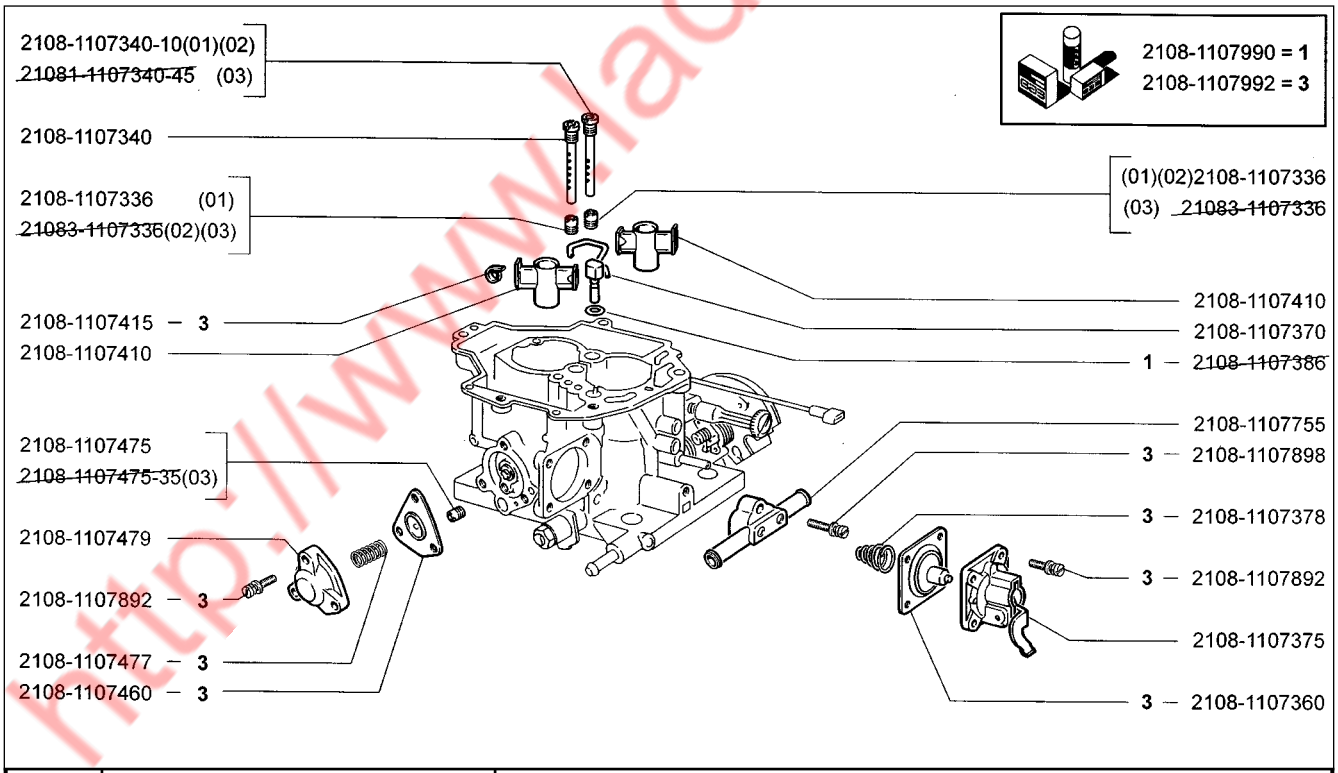

A330	**Корпус карбюратора** **Carburetor body** **Corps de carburateur** **Vergasergehäuse** **Cuerpo del carburador**	**2108 (01)** **21081 (03)** **21083 (02)** **21083-01 (02)** **21083-02 (02)** **21083-03 (02)**	**21086 (01)** **21087 (03)** **21088 (02)** **21088-01 (02)**

http://www.ladaniva.co.uk

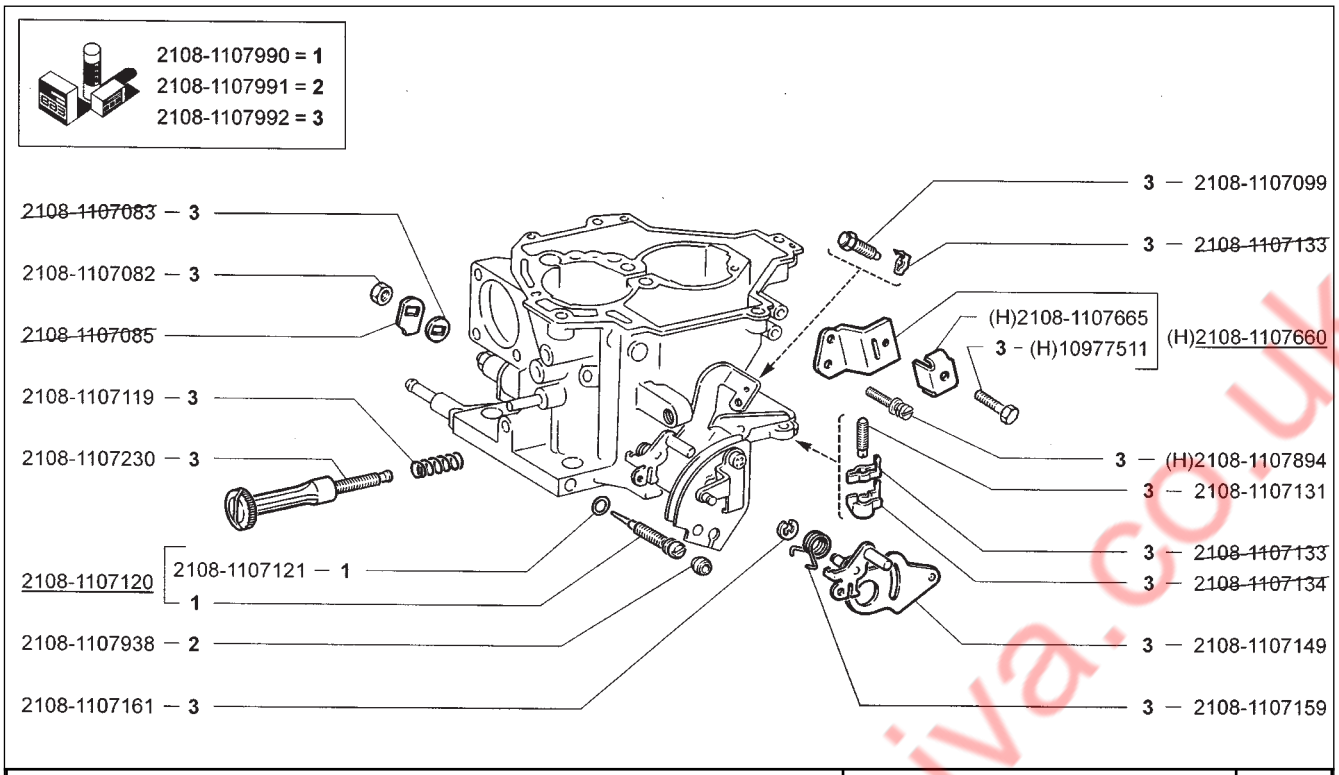

2108 **21081** **21083** **21083-01** **21083-02** **21083-03**	**21086** **21087** **21088** **21088-01**	**Корпус карбюратора** **Carburetor body** **Corps de carburateur** **Vergasergehäuse** **Cuerpo del carburador**	**A331**

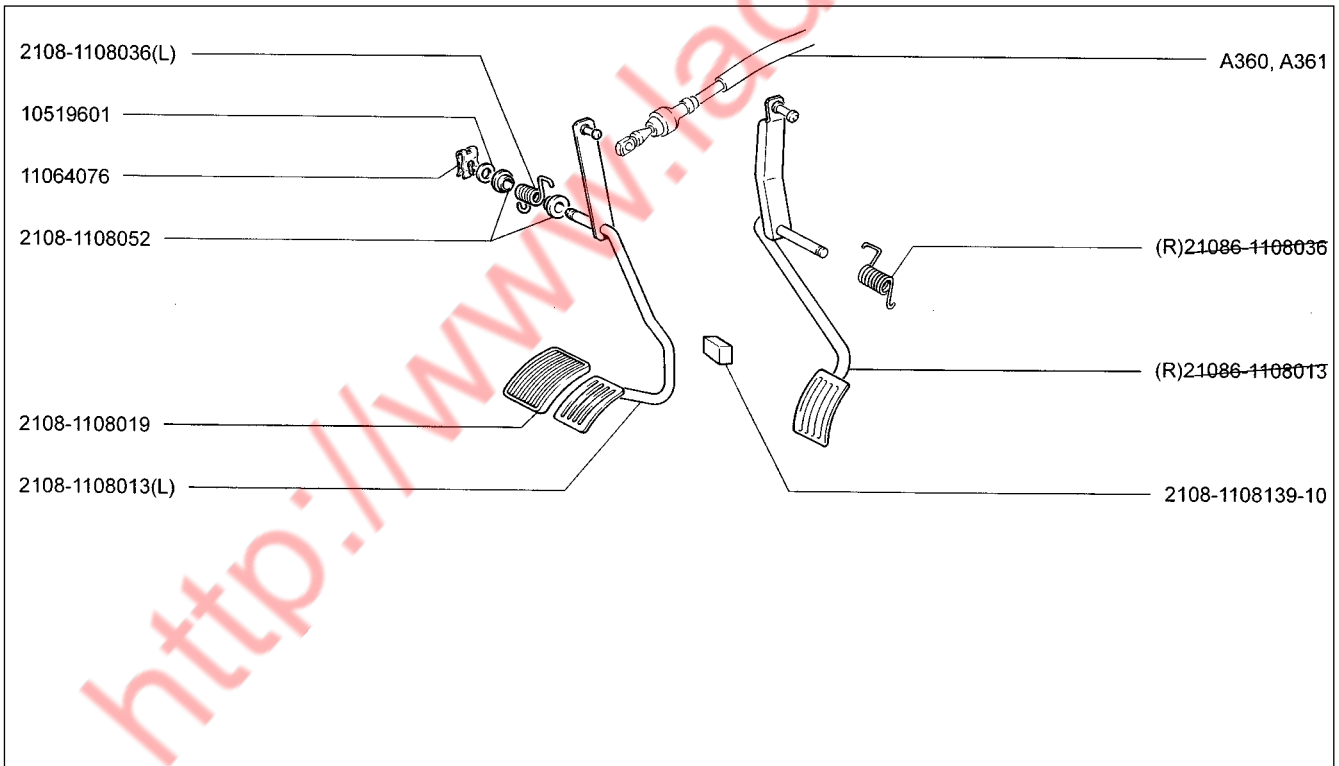

2108 **21081** **21083** **21083-01** **21083-02** **21083-03**	**21083-20** **21083-21** **21083-22** **21083-23** **21083-24** **21086**	**21087** **21088** **21088-01** **21088-22**	**Педаль привода акселератора** **Throttle drive pedal** **Pédale de commande d'accélérateur** **Gaspedal** **Pedal del mando del acelerador**	**A350**

http://www.ladaniva.co.uk

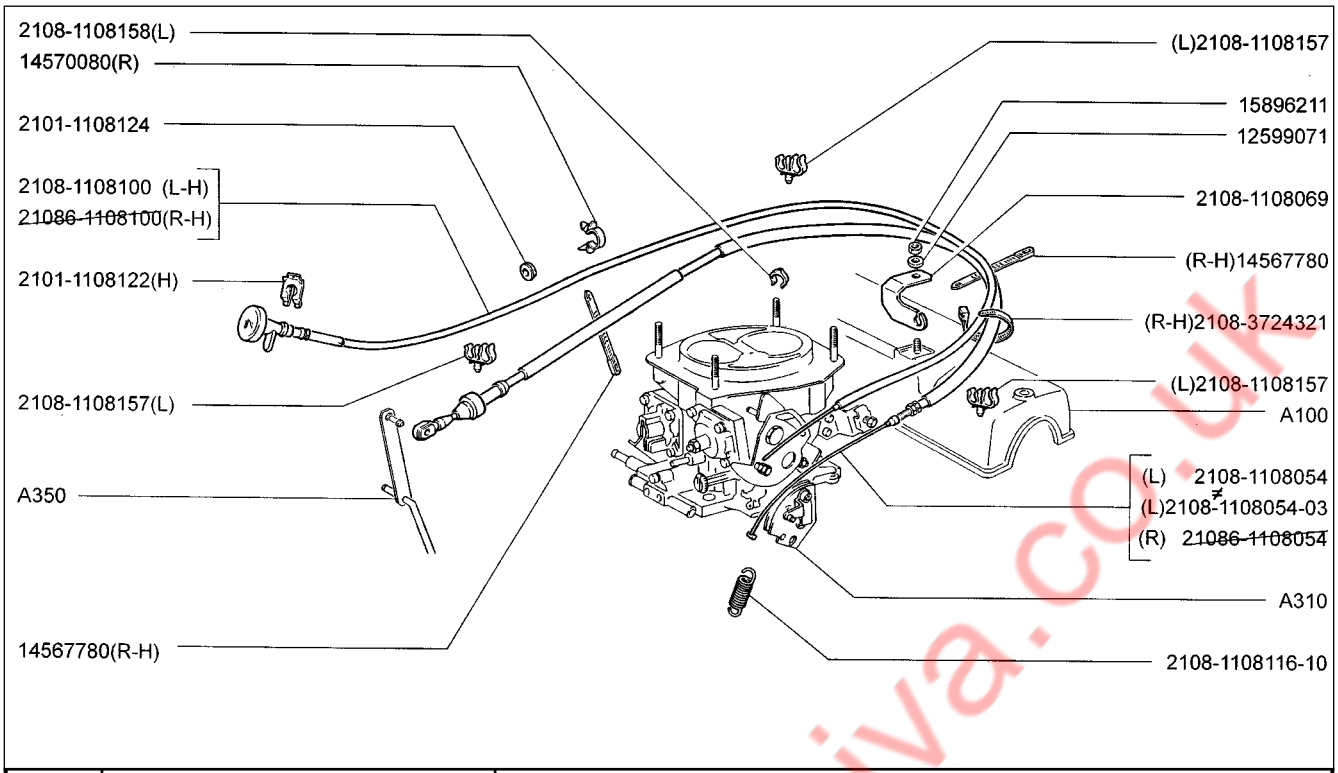

A360	**Привод акселератора** **Throttle drive unit** **Commande d'accélérateur** **Gaspedalbetätigung** **Mando del acelerador**	**2108** **21081** **21083** **21083-01** **21083-02** **21083-03**	**21086** **21087** **21088** **21088-01**

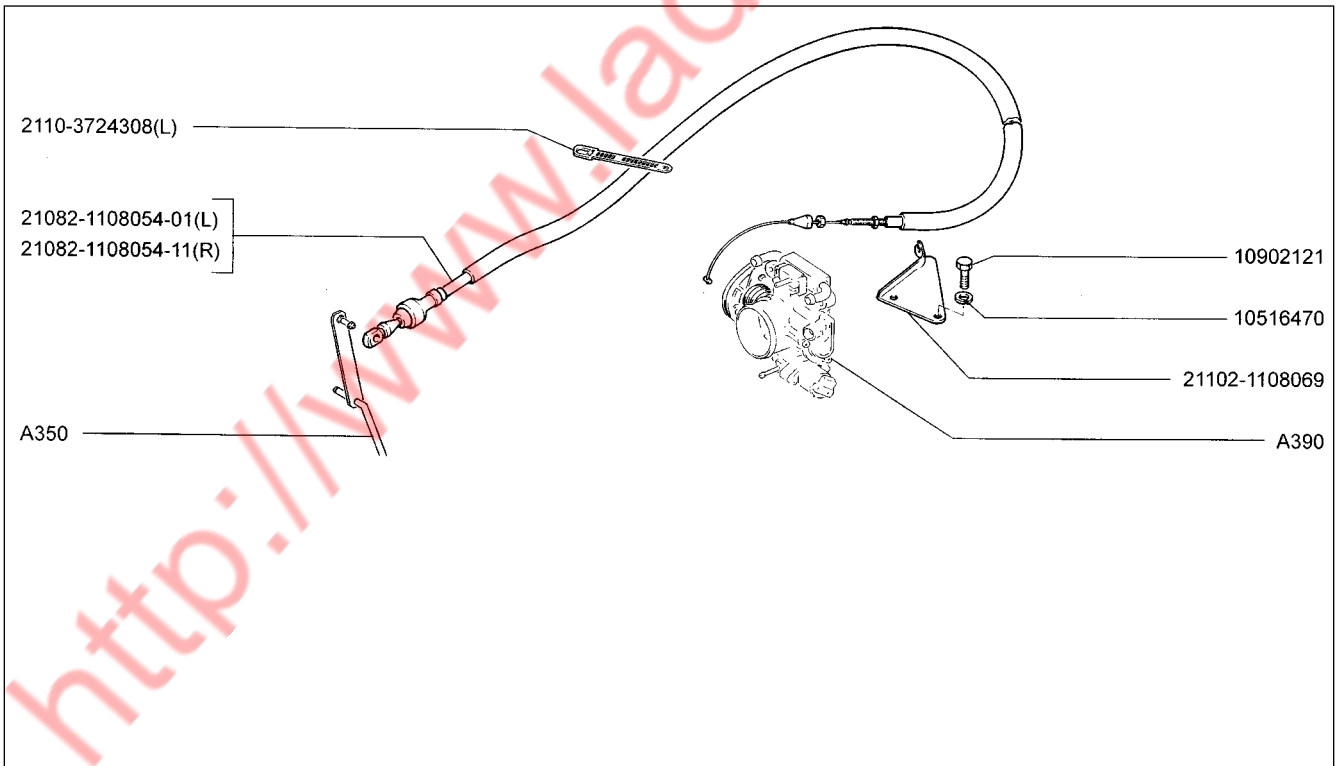

A361	**Привод акселератора** **Throttle drive unit** **Commande d'accélérateur** **Gaspedalbetätigung** **Mando del acelerador**	**21083-20** **21083-21** **21083-22** **21083-23** **21083-24** **21088-22**

http://www.ladaniva.co.uk

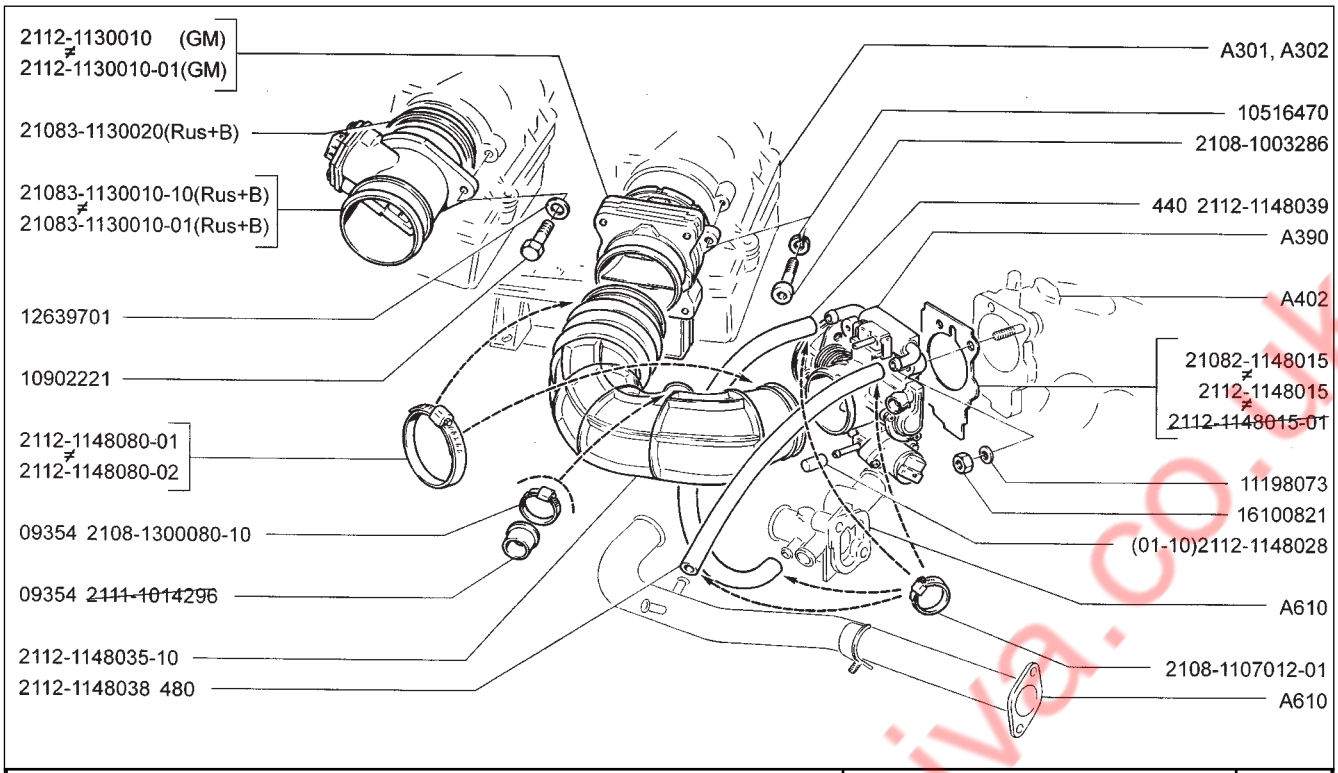

21083-20 (01) **21083-21** **21083-22** **21083-23** **21083-24 (01)** **21088-22**	**Система подачи воздуха** **Air supply system** **Système d'amenée d'air** **Luftansaugleitung** **Sistema de alimentación de aire**	**A370**

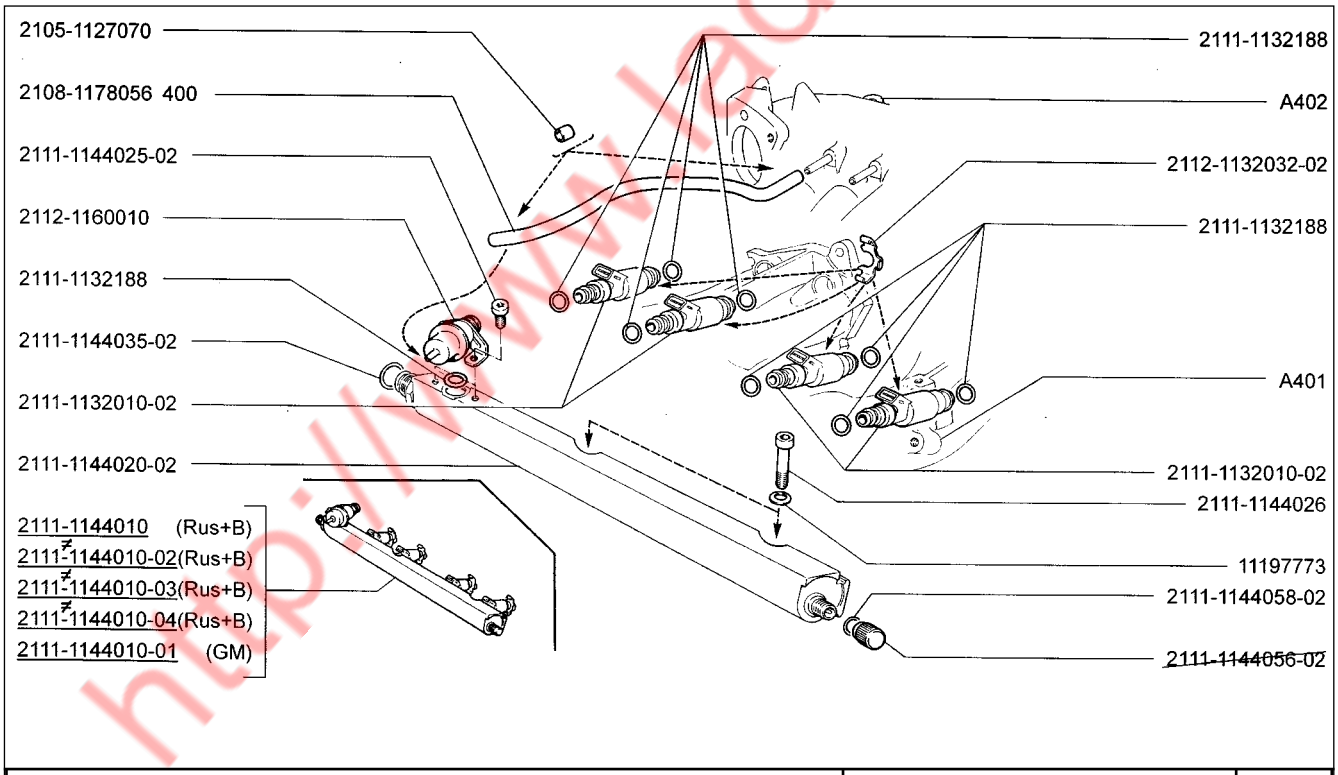

21083-20 **21083-21** **21083-22** **21083-23** **21083-24** **21088-22**	**Рампа, форсунки и регулятор давления** **Fuel rail, injectors and pressure regulator** **Rampe, injecteurs et limiteur de pression** **Kraftstoffsammelrohr, Einspritzdüsen und Druckregler** **Rampa, inyectores y regulador de presión**	**A380**

http://www.ladaniva.co.uk

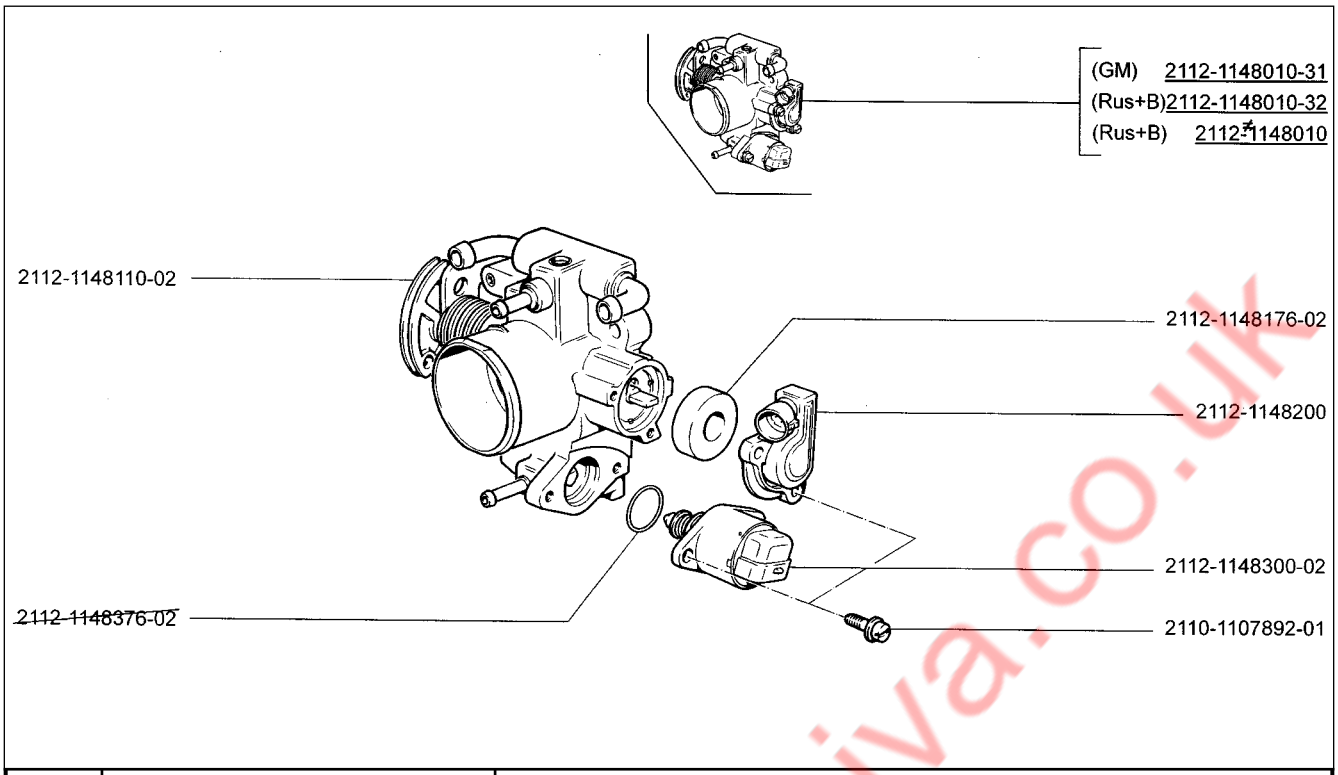

A390	**Патрубок дроссельный** **Throttle manifold** **Tubulure du papillon** **Stutzen mit der Drosselrkappe** **Tubuladura de mariposa**	**21083-20** **21083-21** **21083-22** **21083-23** **21083-24** **21088-22**

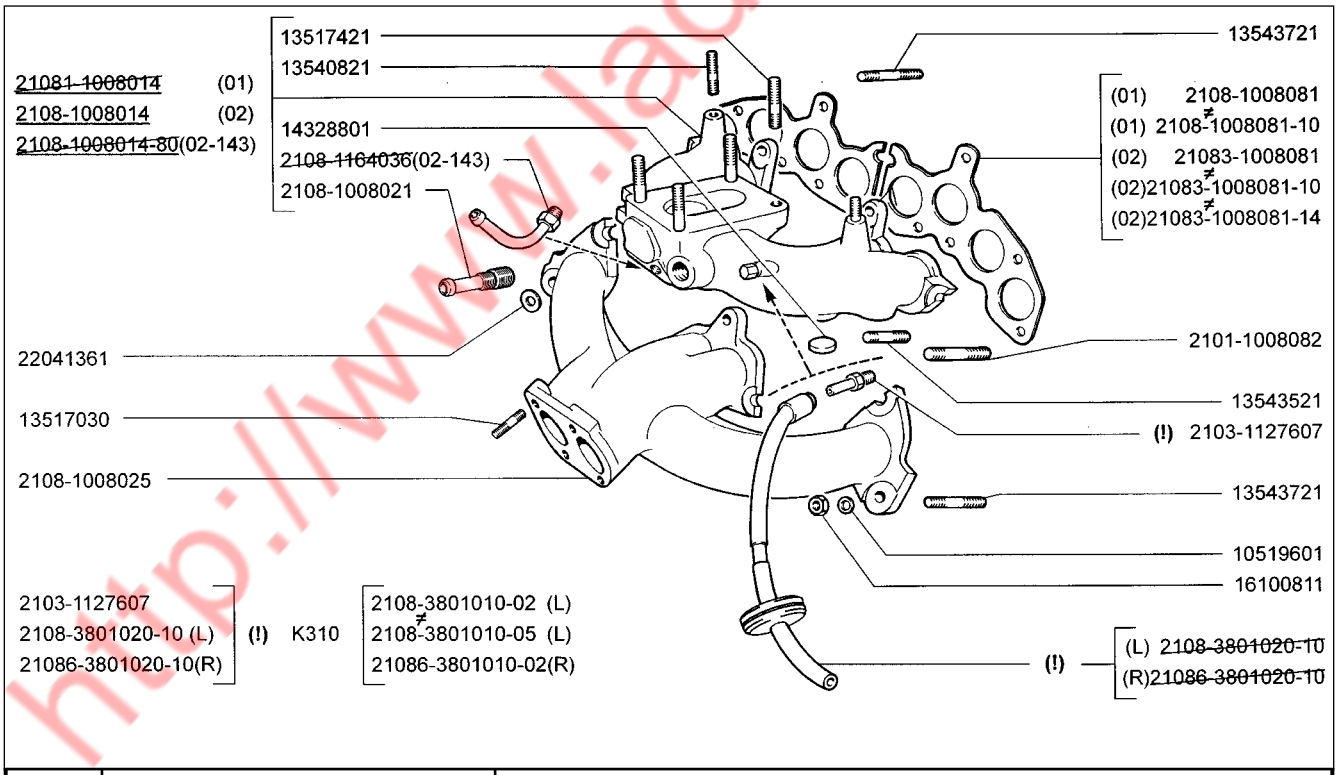

A400	**Труба впускная и выпускной коллектор** **Intake and exhaust manifold** **Tubulure d'admission et collecteur d'échappement** **Ansaugrohr und Auslaßkrümmer** **Tubo de admisión y colector de escape**	**2108 (01) 21086 (01)** **21081 (01) 21087 (01)** **21083 (02) 21088 (02)** **21083-01 (02) 21088-01 (02)** **21083-02 (02)** **21083-03 (02)**

http://www.ladaniva.co.uk

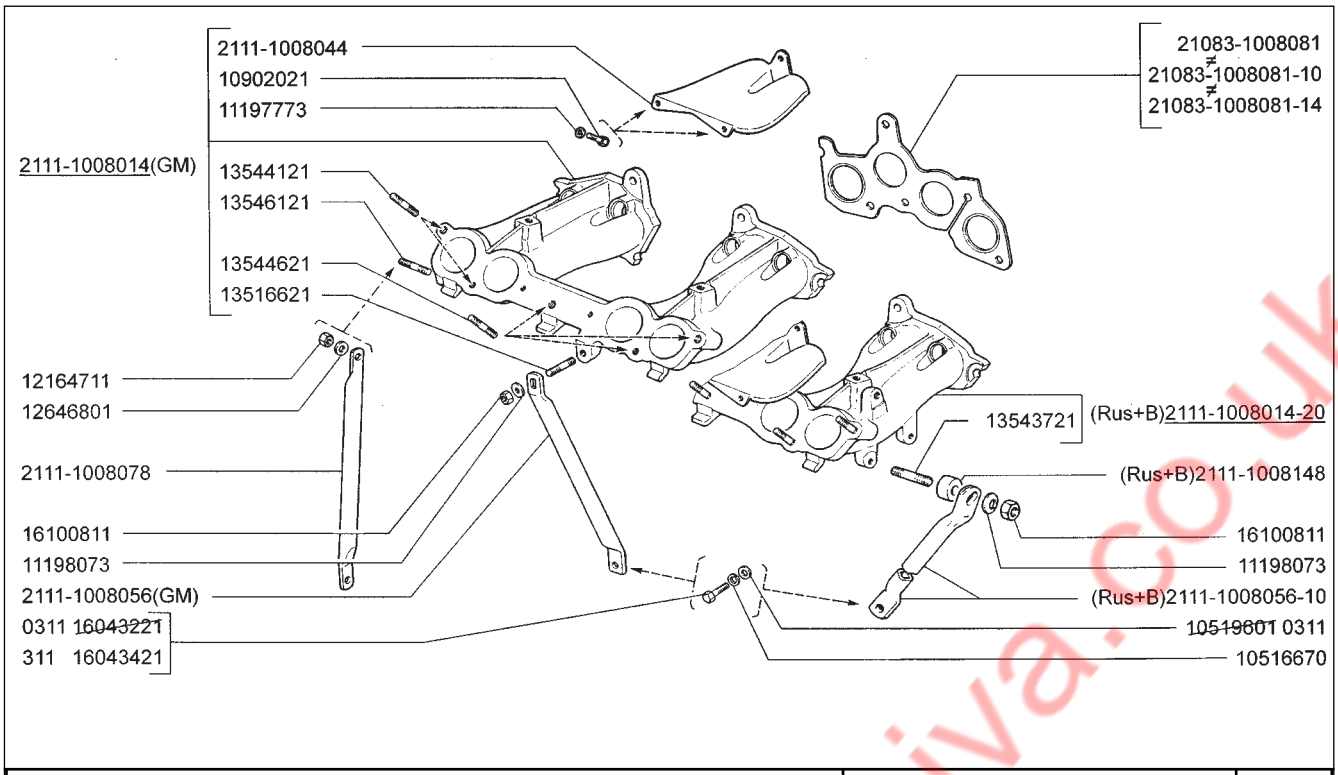

21083-20 **21083-21** **21083-22** **21083-23** **21083-24** **21088-22**	**Труба впускная** **Intake manifold** **Tubulure d'admission** **Ansaugrohr** **Tubo de admisión**	**A401**

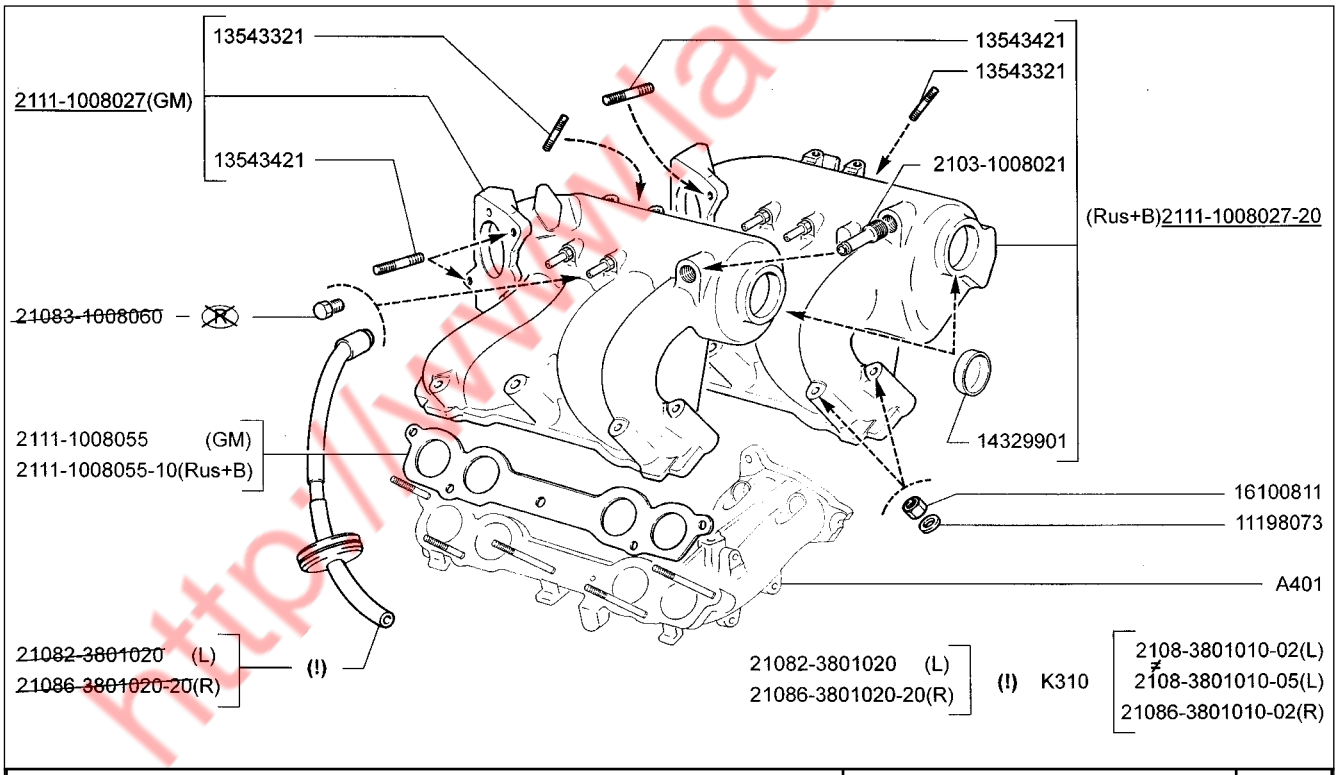

21083-20 **21083-21** **21083-22** **21083-23** **21083-24** **21088-22**	**Ресивер** **Receiver** **Récipient** **Sammelrohr** **Recipiente**	**A402**

http://www.ladaniva.co.uk

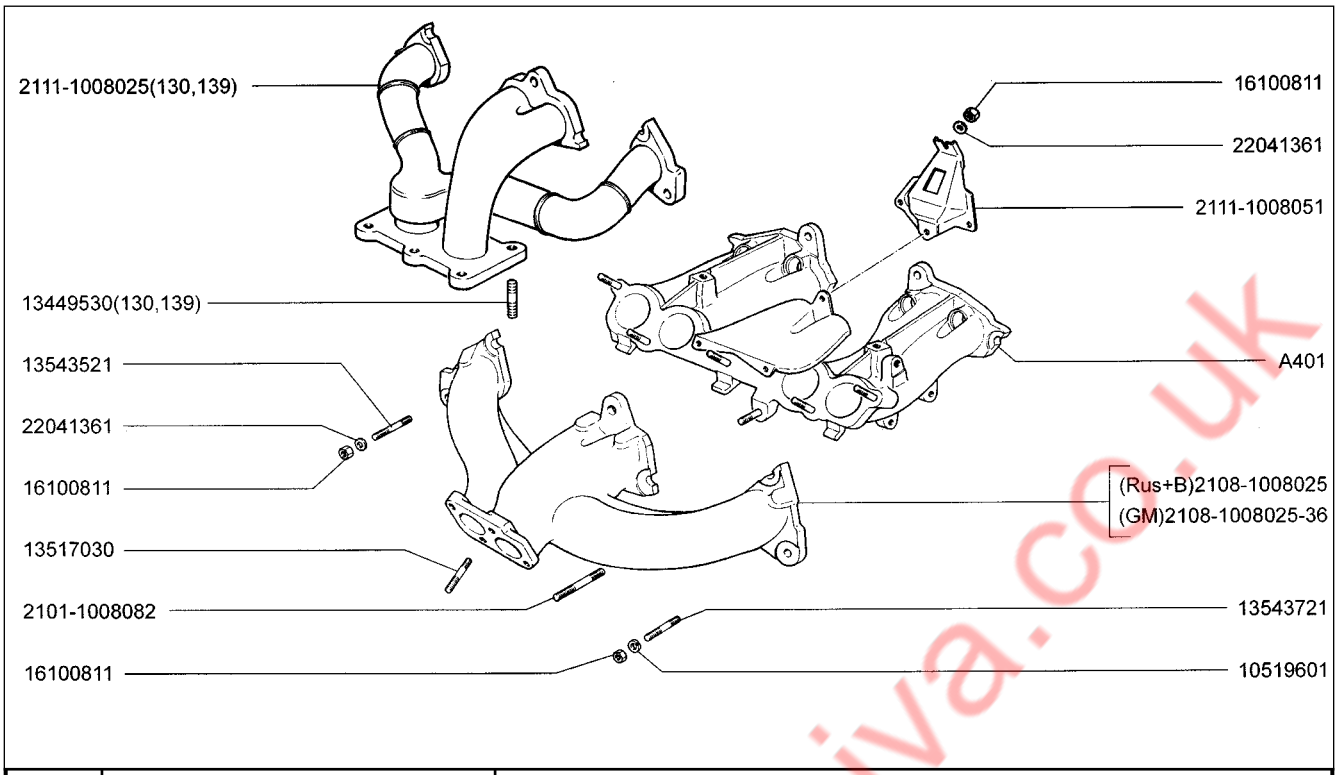

A403	**Коллектор выпускной** **Exhaust manifold** **Collecteur d'échappement** **Auslaßkrümmer** **Colector de escape**	**21083-20** **21083-21** **21083-22** **21083-23** **21083-24** **21088-22**

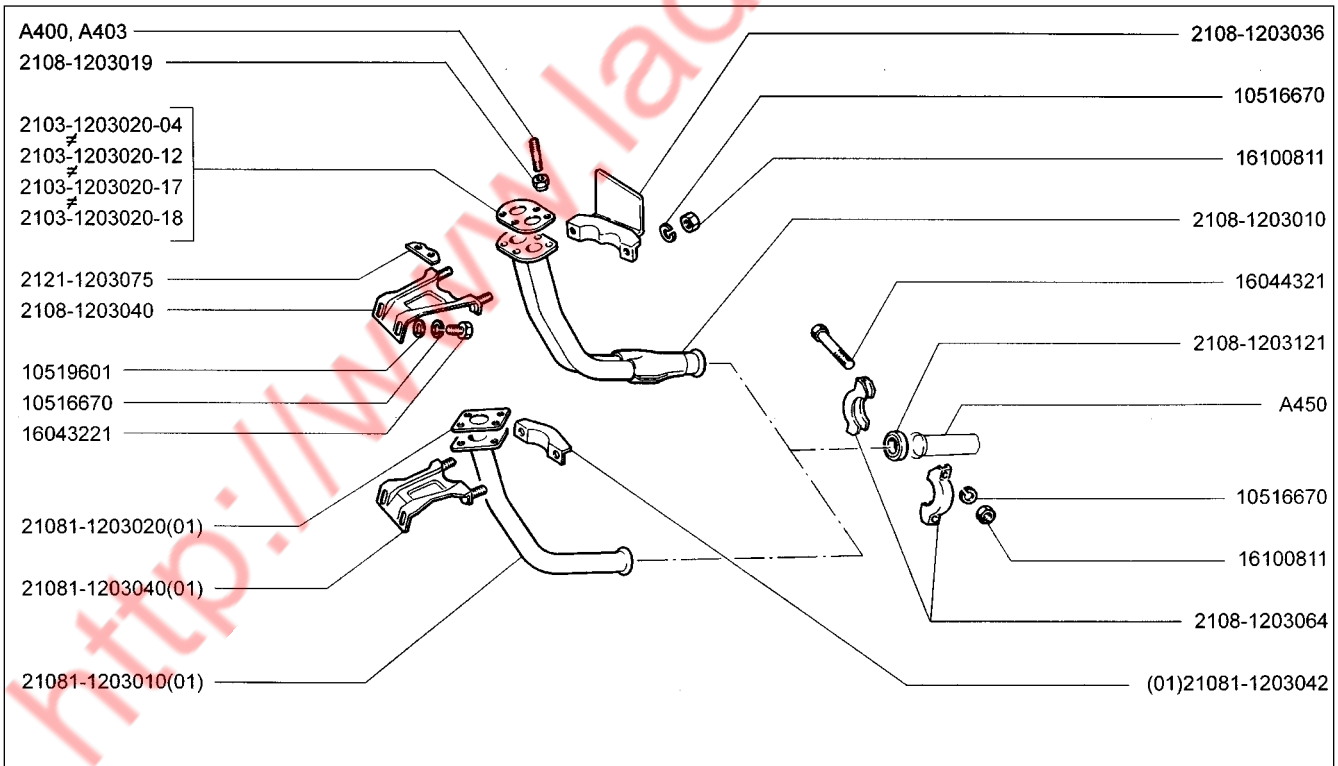

A440	**Трубы выхлопные (без нейтрализатора)** **Exhaust pipes (without catalyst)** **Tubes d'échappement (sans pot catalytique)** **Auspuffröhre (ohne Katalysator)** **Tubos de escape (sin catalizador)**	**2108** **21083-20** **21081** **(01)** **21083-24** **21083** **21086** **21083-01** **21087** **(01)** **21083-02** **21088** **21083-03** **21088-01**

http://www.ladaniva.co.uk

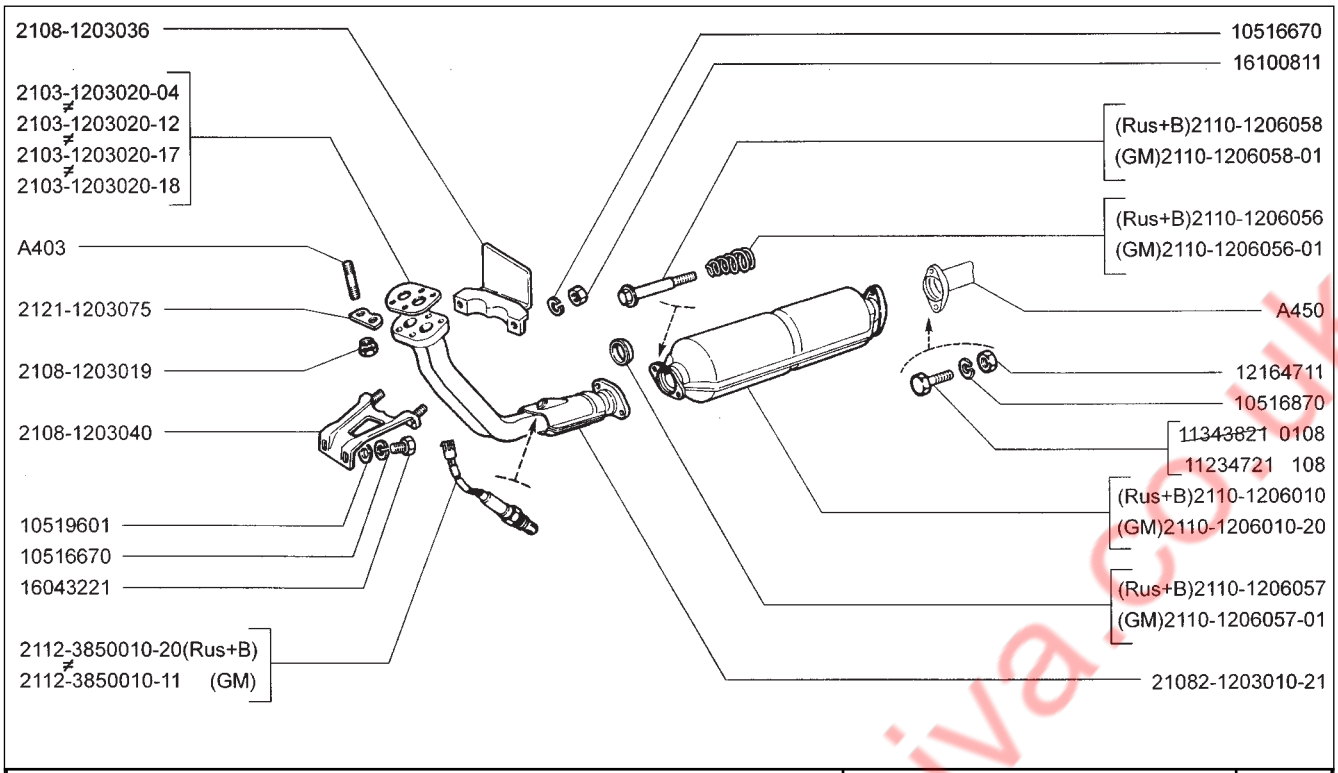

21083-21 **21083-22** **21083-23** **21083-24** **21088-22**	**Трубы выхлопные (с нейтрализатором)** **Exhaust pipes (with catalyst)** **Tubes d'échappement (avec pot catalytique)** **Auspuffröhre (mit Katalysator)** **Tubos de escape (con catalizador)**	**A441**

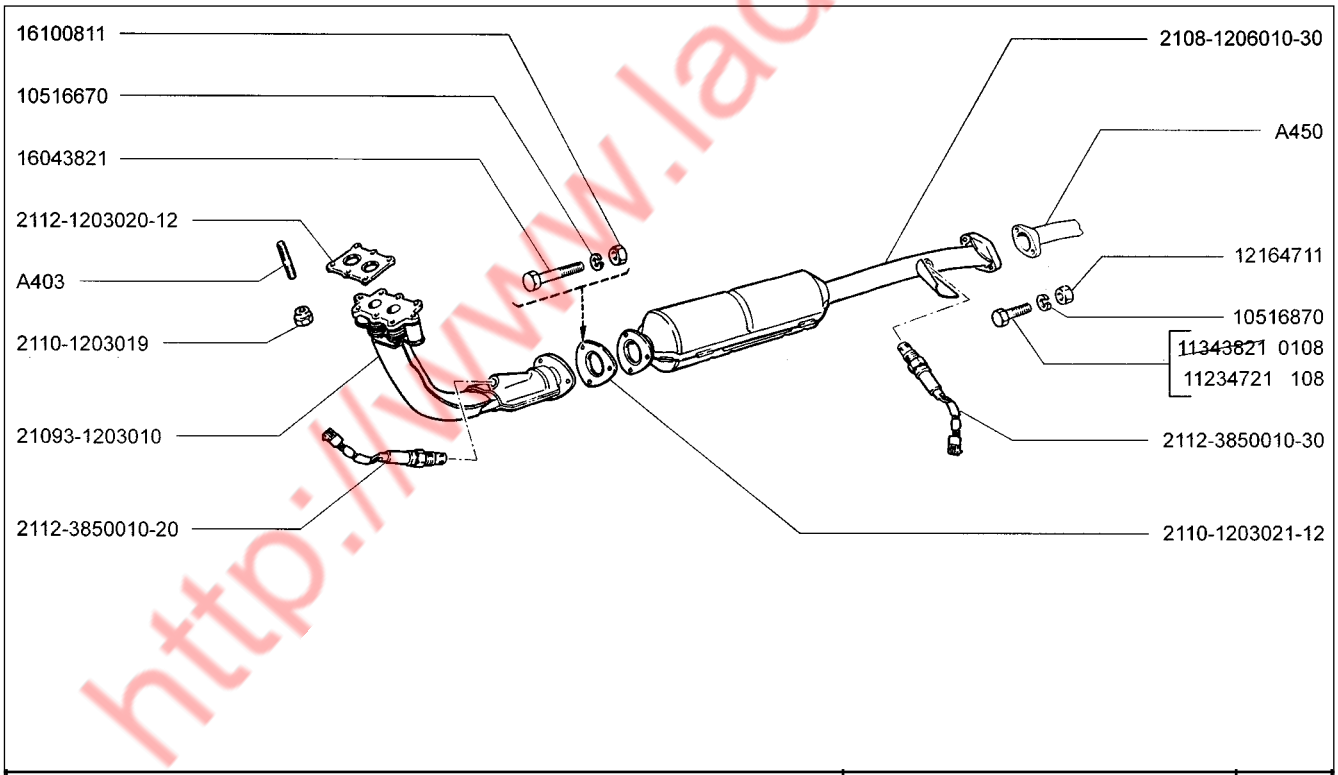

21083-24	**(130,139)** **Трубы выхлопные (с нейтрализатором)** **Exhaust pipes (with catalyst)** **Tubes d'échappement (avec pot catalytique)** **Auspuffröhre (mit Katalysator)** **Tubos de escape (con catalizador)**	**A442**

http://www.ladaniva.co.uk

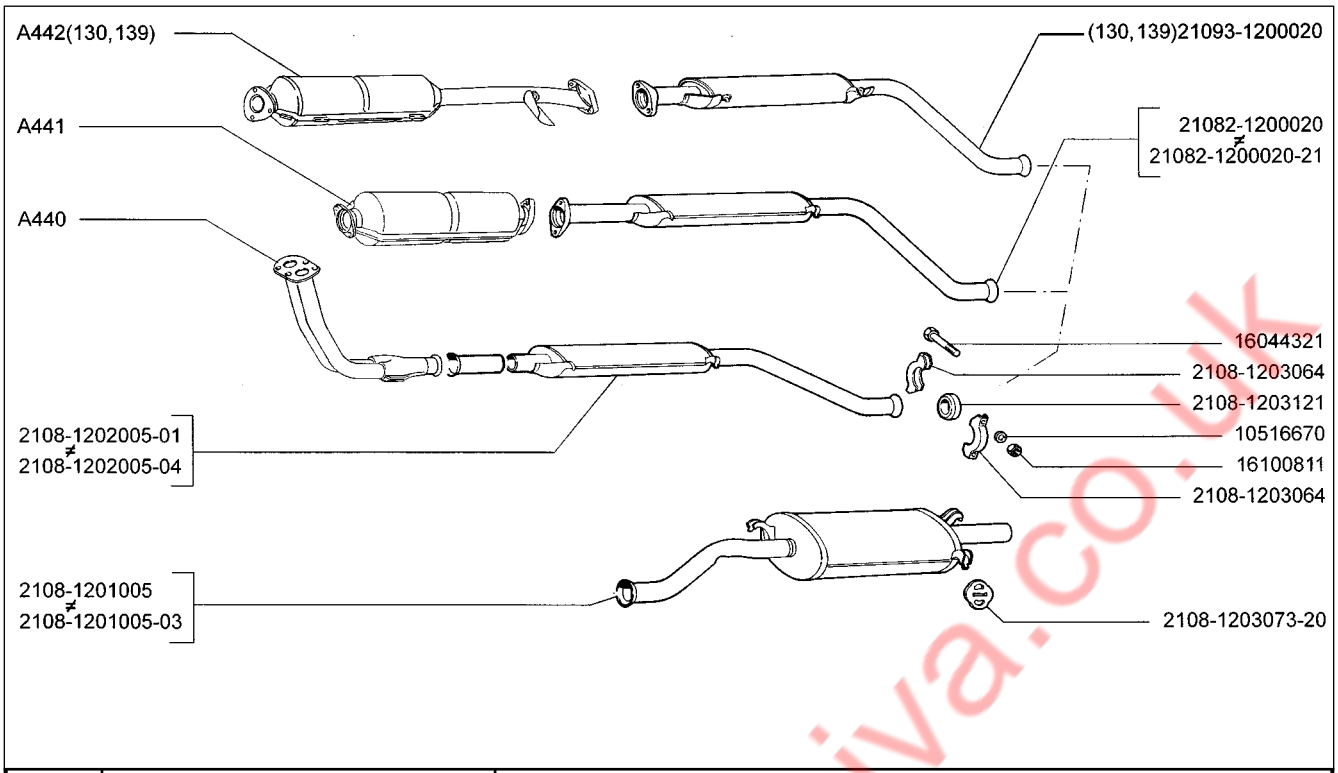

A450	**Глушители** **Silencers** **Silencieux** **Schalldämpfer** **ilenciadores**	**2108** **21081** **21083** **21083-01** **21083-02** **21083-03**	**21083-20** **21083-21** **21083-22** **21083-23** **21083-24** **21086**	**21087** **21088** **21088-01** **21088-22**

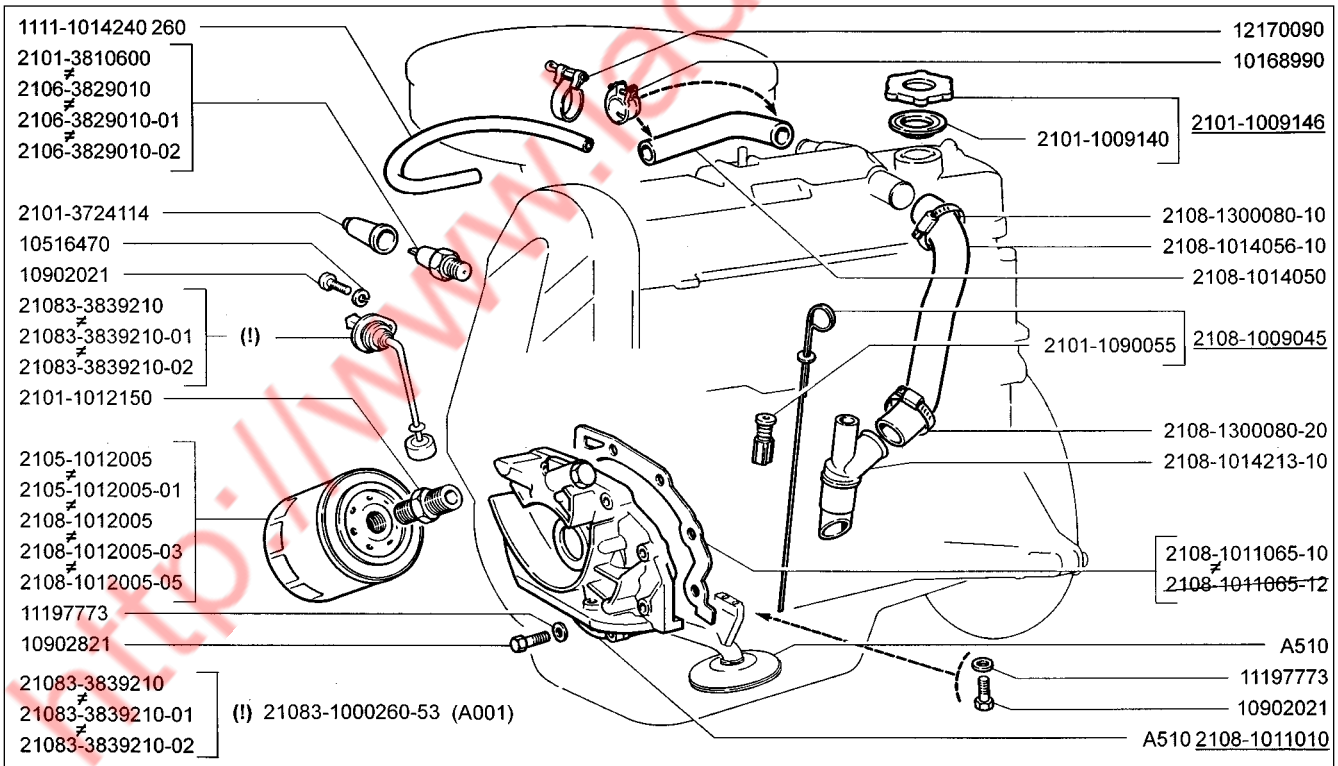

A500	**Система смазки и вентиляции** **Lubrication and ventilation system** **Graissage et ventilation** **Schmier- und Lüftungsanlage** **Sistema de lubricación y de ventilación**	**2108** **21081** **21083** **21083-01** **21083-02** **21083-03**	**21086** **21087** **21088** **21088-01**

http://www.ladaniva.co.uk

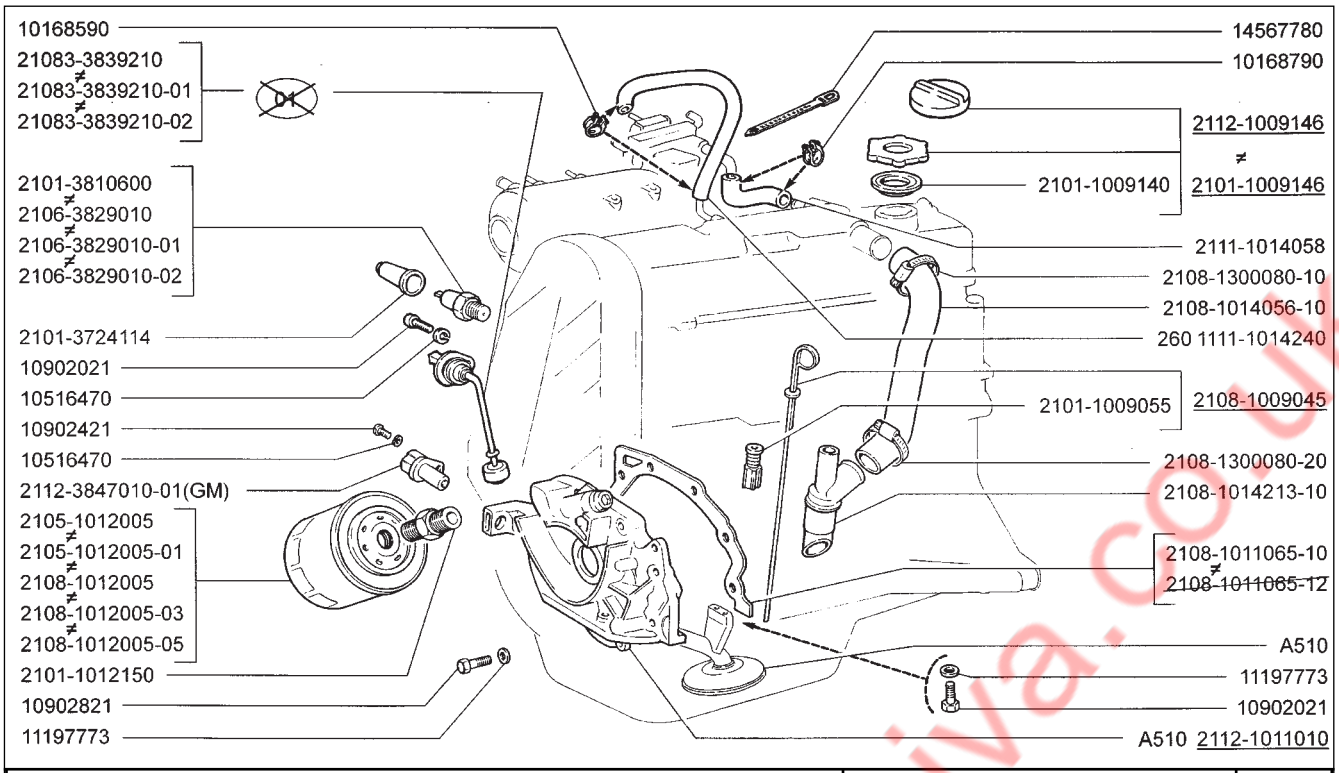

21083-20 (01) **21083-21** **21083-22** **21083-23** **21083-24** **21088-22**	**Система смазки и вентиляции** **Lubrication and ventilation system** **Graissage et ventilation** **Schmier- und Lüftungsanlage** **Sistema de lubricación y de ventilación**	**A501**

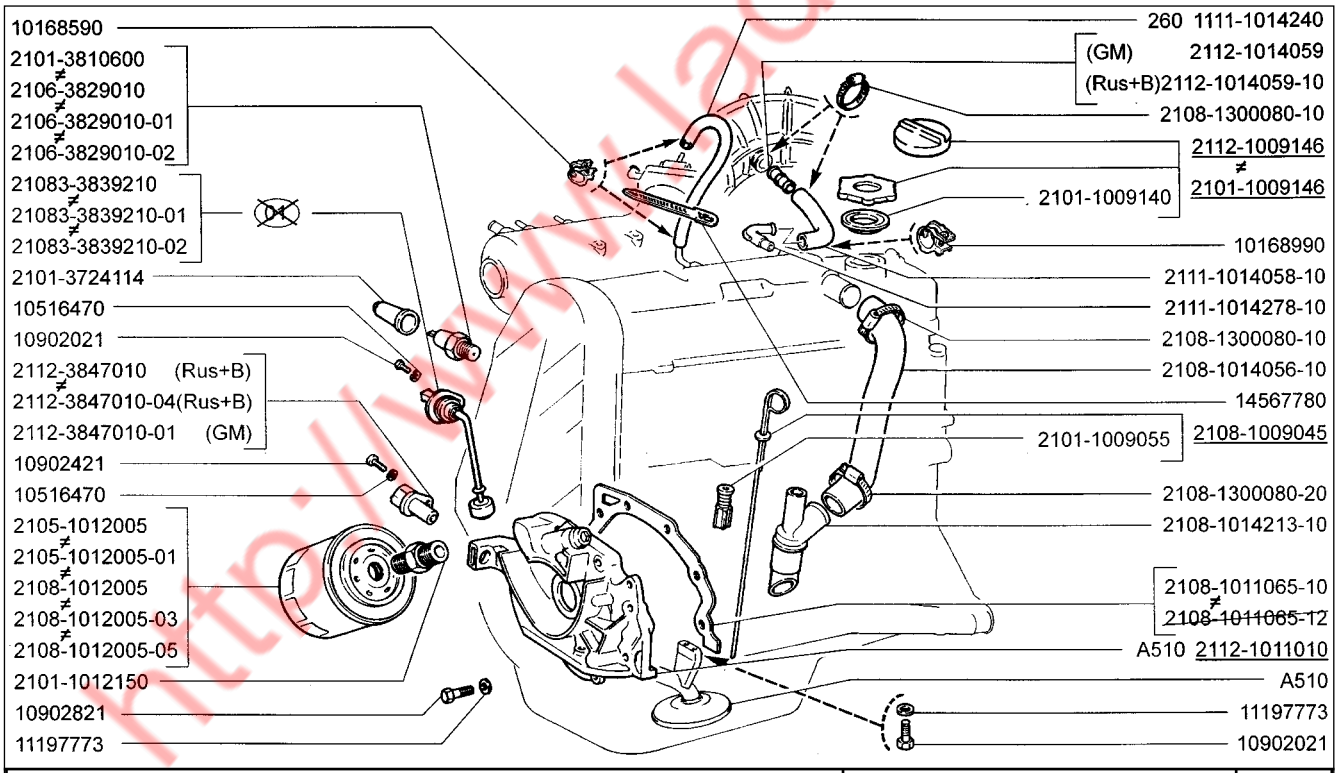

21083-20 (01) **21083-21** **21083-22** **21083-23** **21083-24** **21088-22**	**Система смазки и вентиляции** **Lubrication and ventilation system** **Graissage et ventilation** **Schmier- und Lüftungsanlage** **Sistema de lubricación y de ventilación**	**A502**

http://www.ladaniva.co.uk

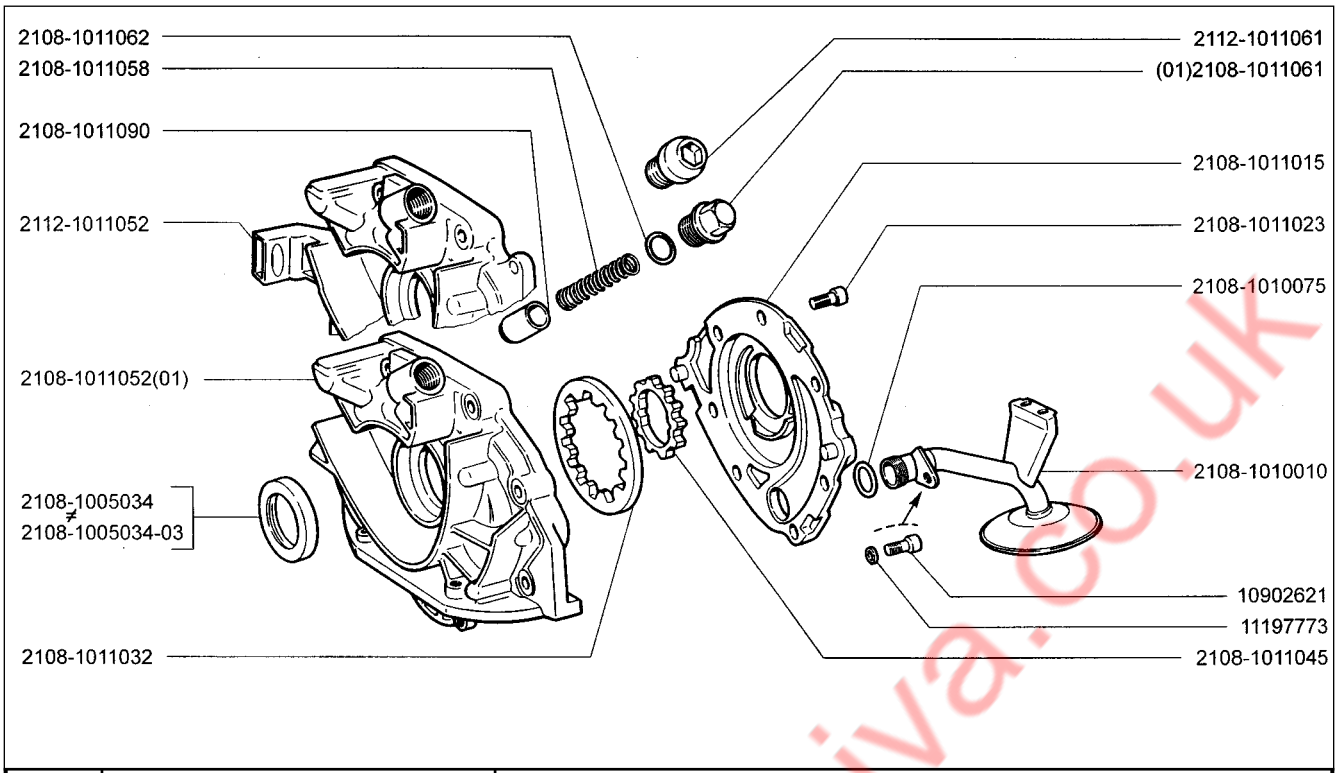

A510	Насос масляный Oil pump Pompe à huile Ölpumpe Bomba de aceite	2108	(01)	21083-20		21087	(01)
		21081	(01)	21083-21		21088	(01)
		21083	(01)	21083-22		21088-01	(01)
		21083-01	(01)	21083-23		21088-22	
		21083-02	(01)	21083-24			
		21083-03	(01)	21086	(01)		

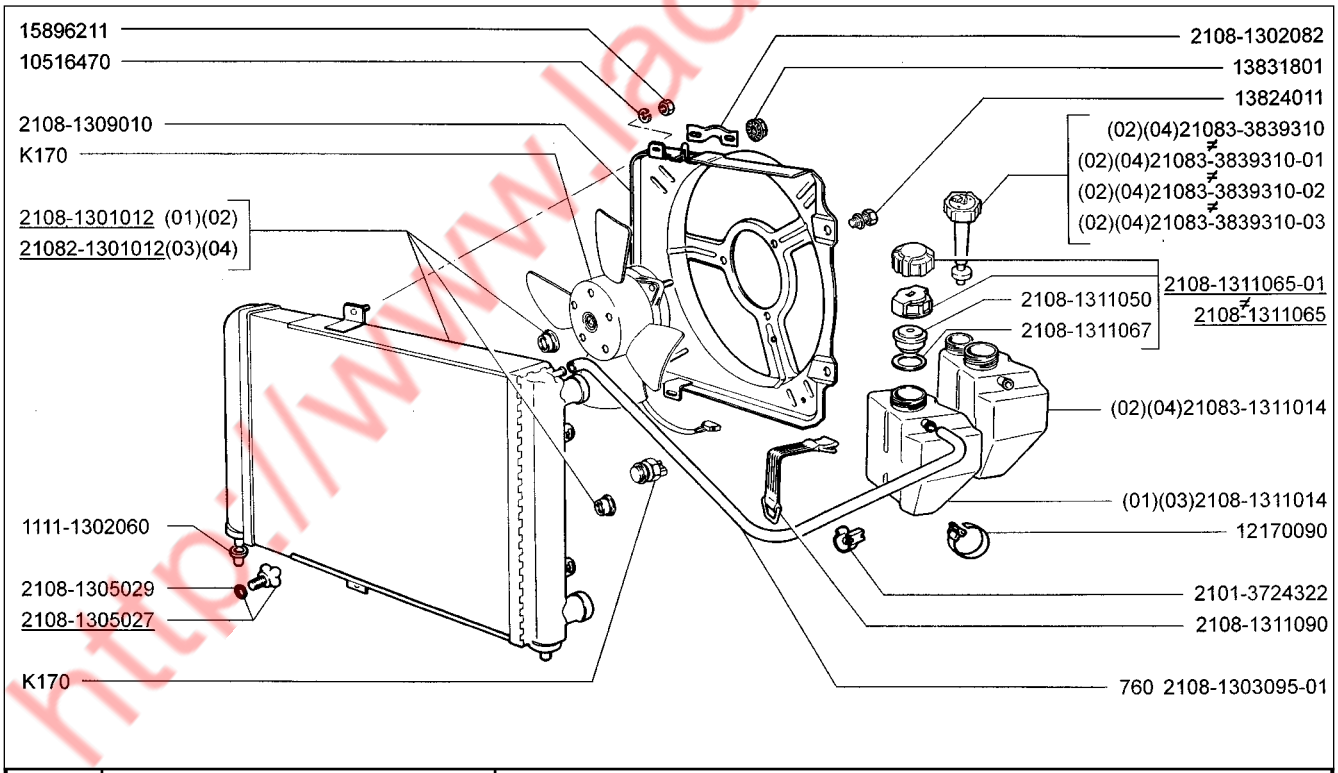

A600	Радиатор Radiator Radiateur Kühler Radiador	2108	(01)	21083-20	(03)	21087	(01)
		21081	(01)	21083-21	(04)	21088	(01)
		21083	(01)	21083-22	(04)	21088-01	(02)
		21083-01	(02)	21083-23	(04)	21088-22	(04)
		21083-02	(02)	21083-24	(04)		
		21083-03	(01)	21086	(01)		

http://www.ladaniva.co.uk

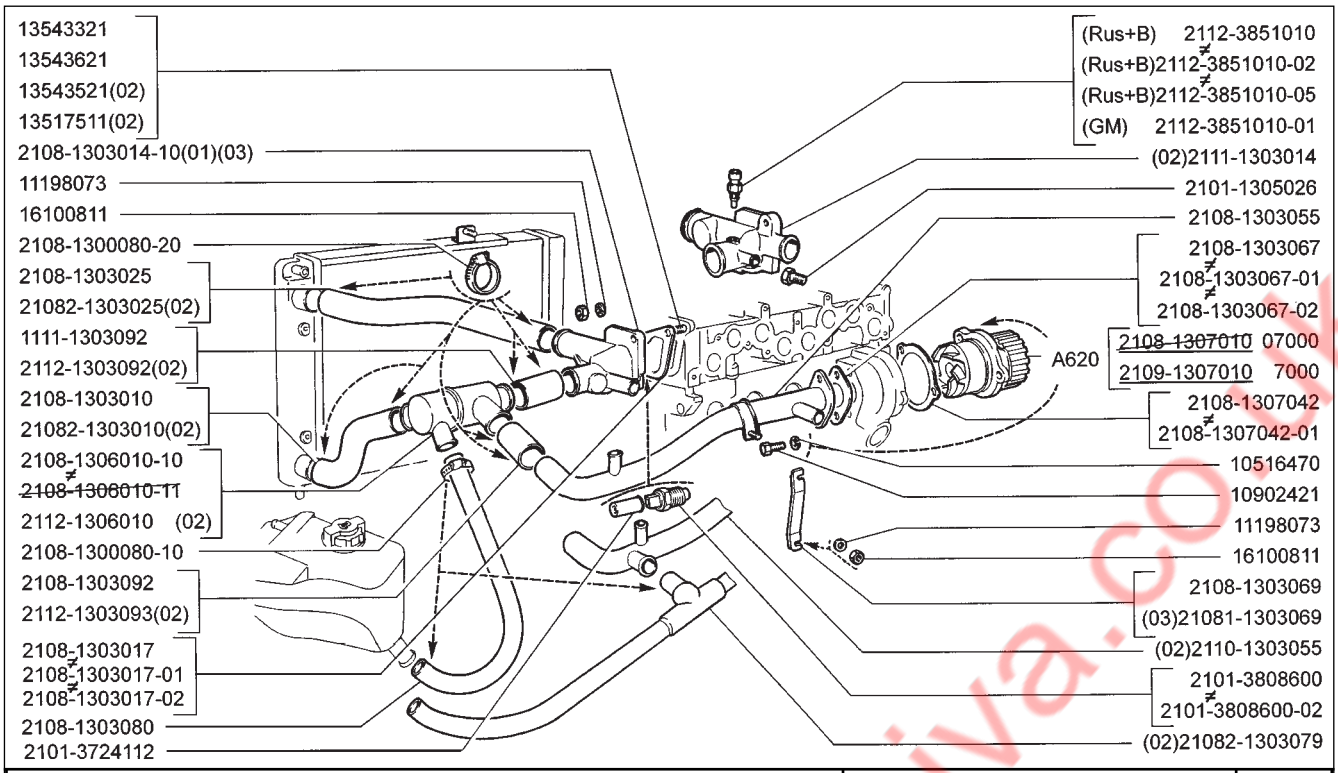

2108	**(01)**	**21083-20**	**(02)**	**21087**	**(03)**
21081	**(03)**	**21083-21**	**(02)**	**21088**	**(01)**
21083	**(01)**	**21083-22**	**(02)**	**21088-01**	**(01)**
21083-01	**(01)**	**21083-23**	**(02)**	**21088-22**	**(02)**
21083-02	**(01)**	**21083-24**	**(02)**		
21083-03	**(01)**	**21086**	**(01)**		

Насос водяной и трубопроводы
Water pump and lines
Pompe à eau et durits
Wasserpumpe und Rohrleitungen
Bomba de agua y tuberìas

A610

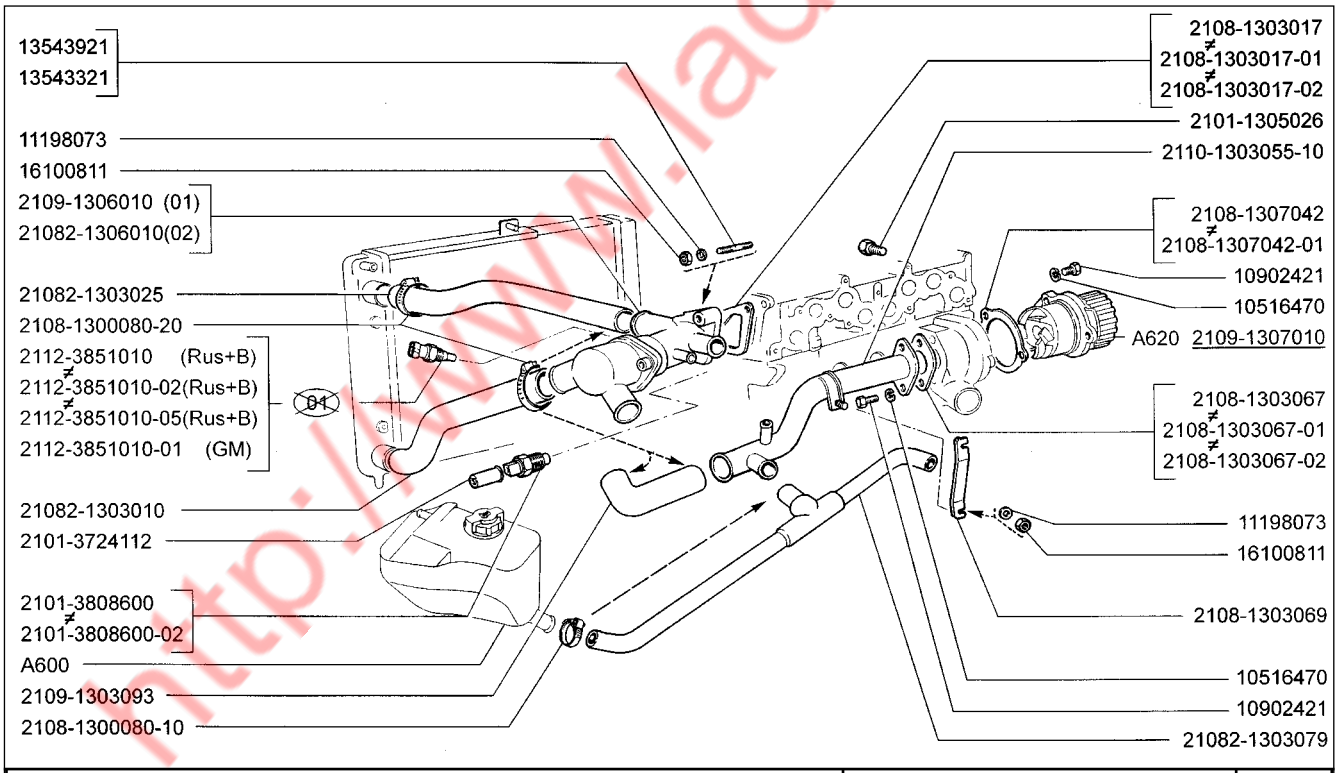

2108	**(01)**	**21083-20**	**(02)**	**21087**	**(01)**
21081	**(01)**	**21083-21**	**(02)**	**21088**	**(01)**
21083	**(01)**	**21083-22**	**(02)**	**21088-01**	**(01)**
21083-01	**(01)**	**21083-23**	**(02)**	**21088-22**	**(02)**
21083-02	**(01)**	**21083-24**	**(02)**		
21083-03	**(01)**	**21086**	**(01)**		

Насос водяной и трубопроводы
Water pump and lines
Pompe à eau et durits
Wasserpumpe und Rohrleitungen
Bomba de agua y tuberìas

A611

http://www.ladaniva.co.uk

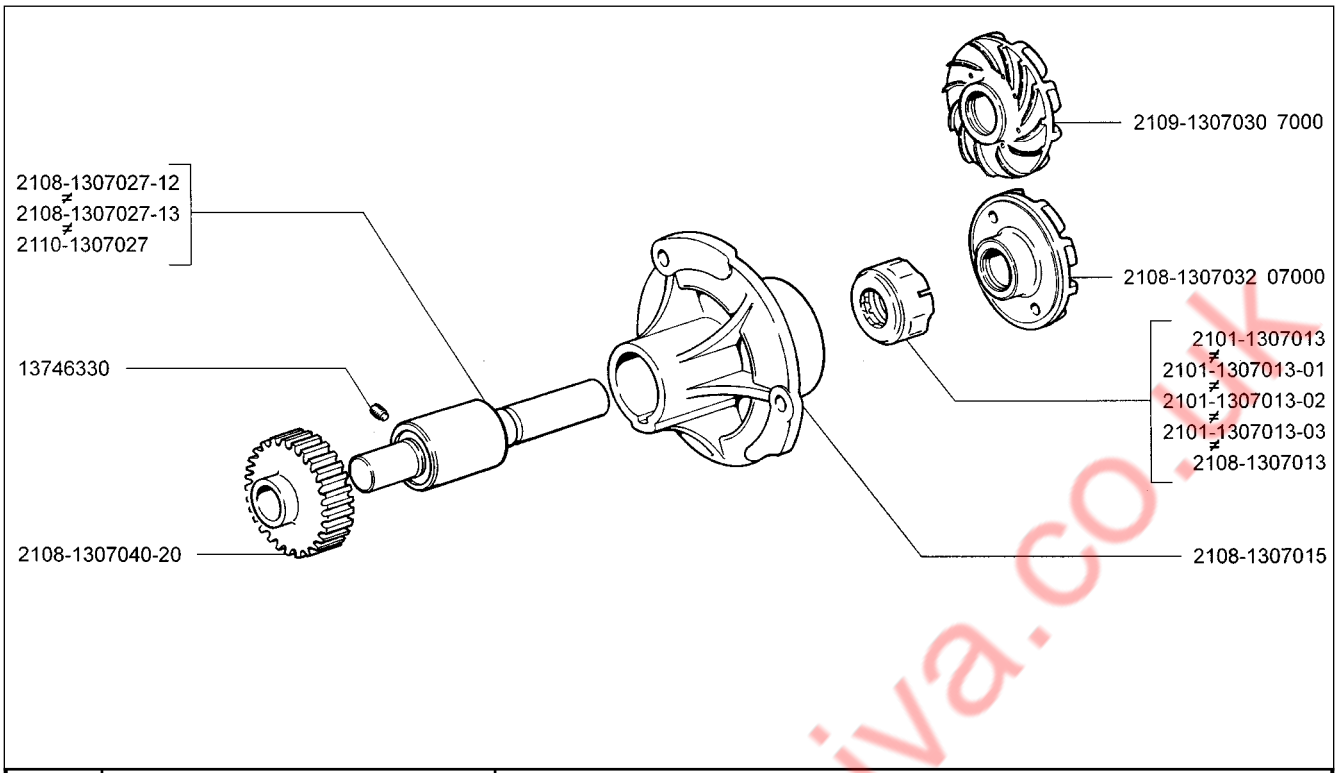

A620	**Насос водяной** **Water pump** **Pompe à eau** **Wasserpumpe** **Bomba de agua**	**2108** **21081** **21083** **21083-01** **21083-02** **21083-03**	**21083-20** **21083-21** **21083-22** **21083-23** **21083-24** **21086**	**21087** **21088** **21088-01** **21088-22**

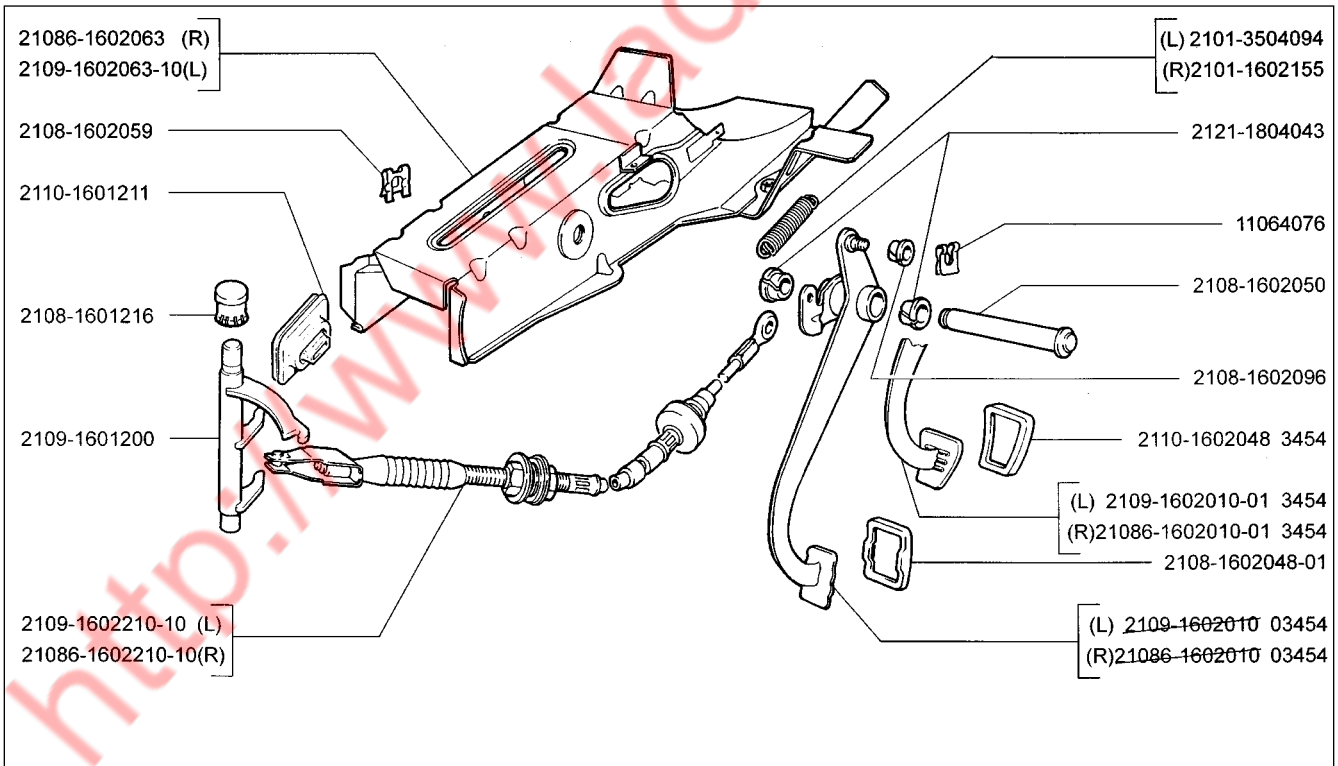

B110	**Привод сцепления** **Clutch drive** **Commande d'embrayage** **Kupplungsbetätigung** **Mando de embrague**	**2108** **21081** **21083** **21083-01** **21083-02** **21083-03**	**21083-20** **21083-21** **21083-22** **21083-23** **21083-24** **21086**	**21087** **21088** **21088-01** **21088-22**

http://www.ladaniva.co.uk

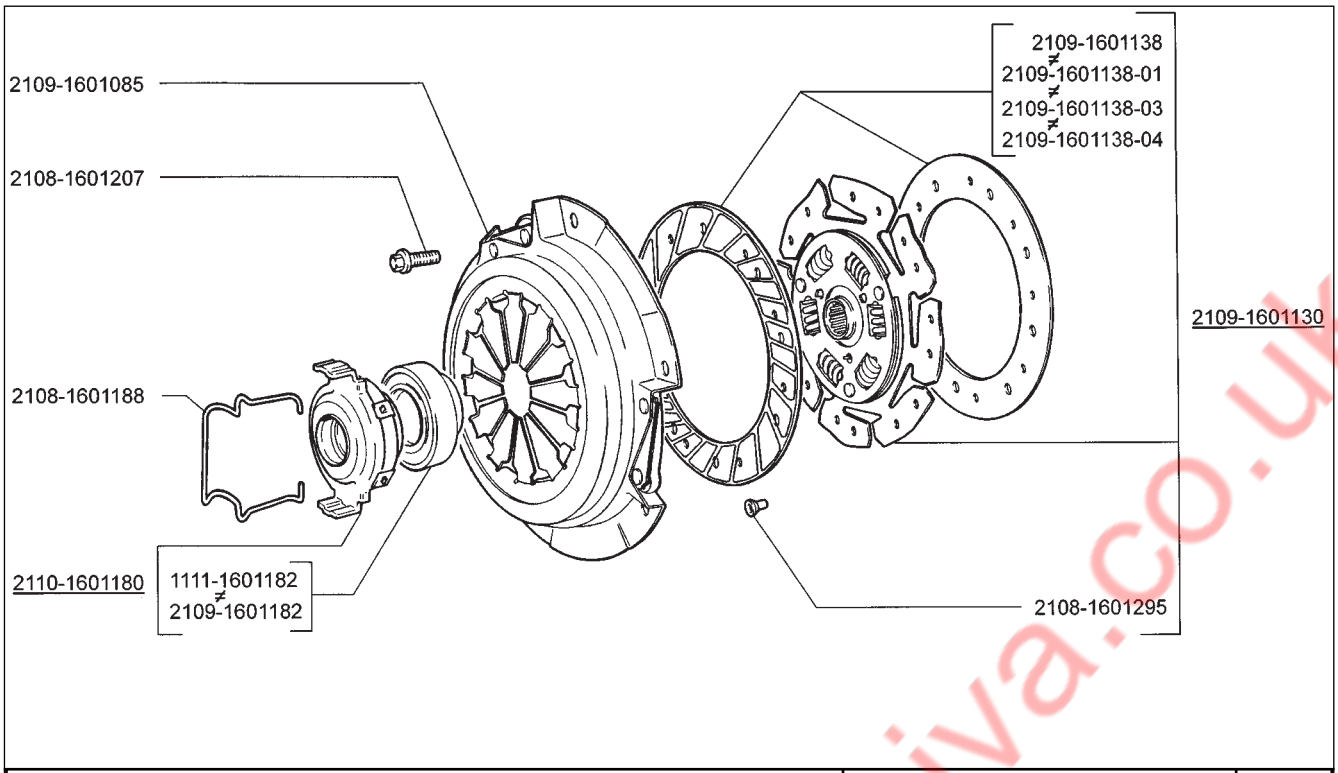

2108 **21081** **21083** **21083-01** **21083-02** **21083-03**	**21083-20** **21083-21** **21083-22** **21083-23** **21083-24** **21086**	**21087** **21088** **21088-01** **21088-22**	**Сцепление** **Clutch** **Embrayage** **Kupplung** **Embrague**	**B140**

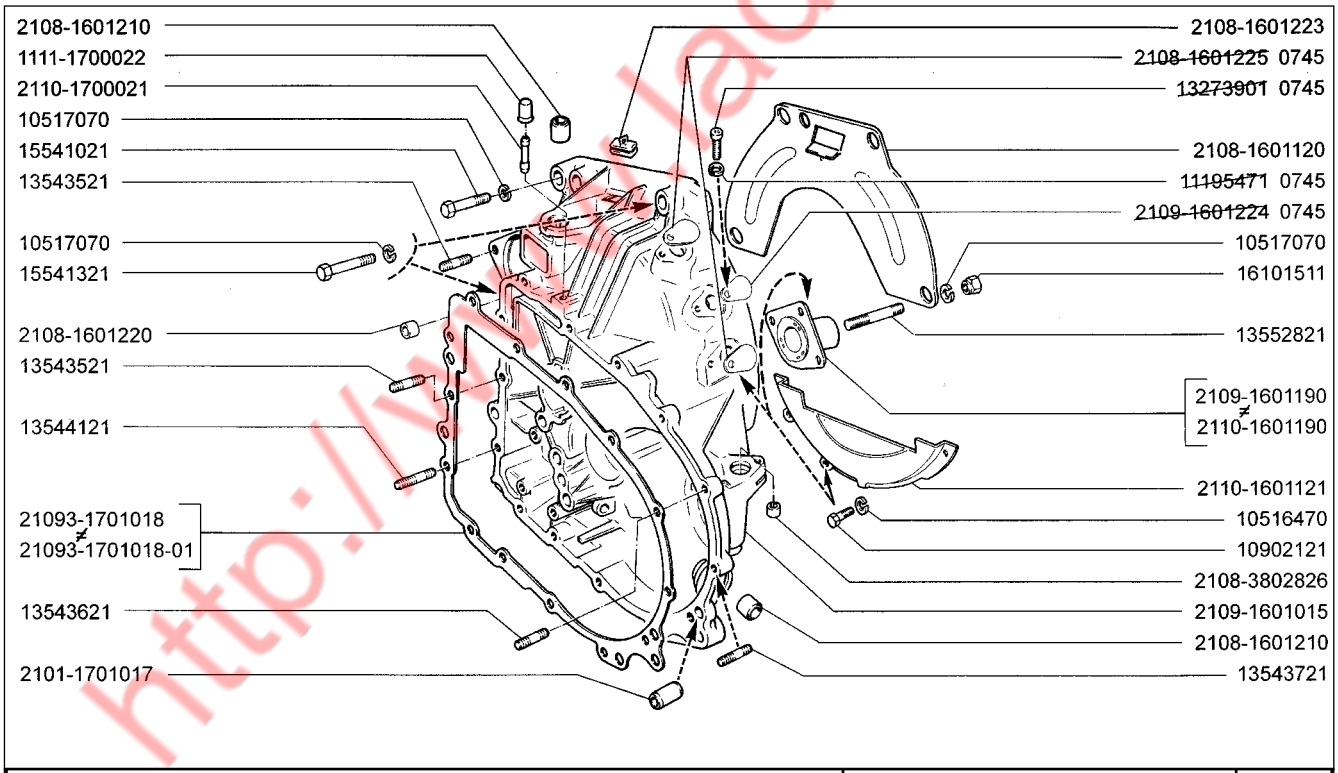

2108 **21081** **21083** **21083-01** **21083-02** **21083-03**	**21083-20** **21083-21** **21083-22** **21083-23** **21083-24** **21086**	**21087** **21088** **21088-01** **21088-22**	**Картер сцепления** **Clutch bellhousing** **Carter d'embrayage** **Kupplungskorb** **Carter de embrague**	**B150**

http://www.ladaniva.co.uk

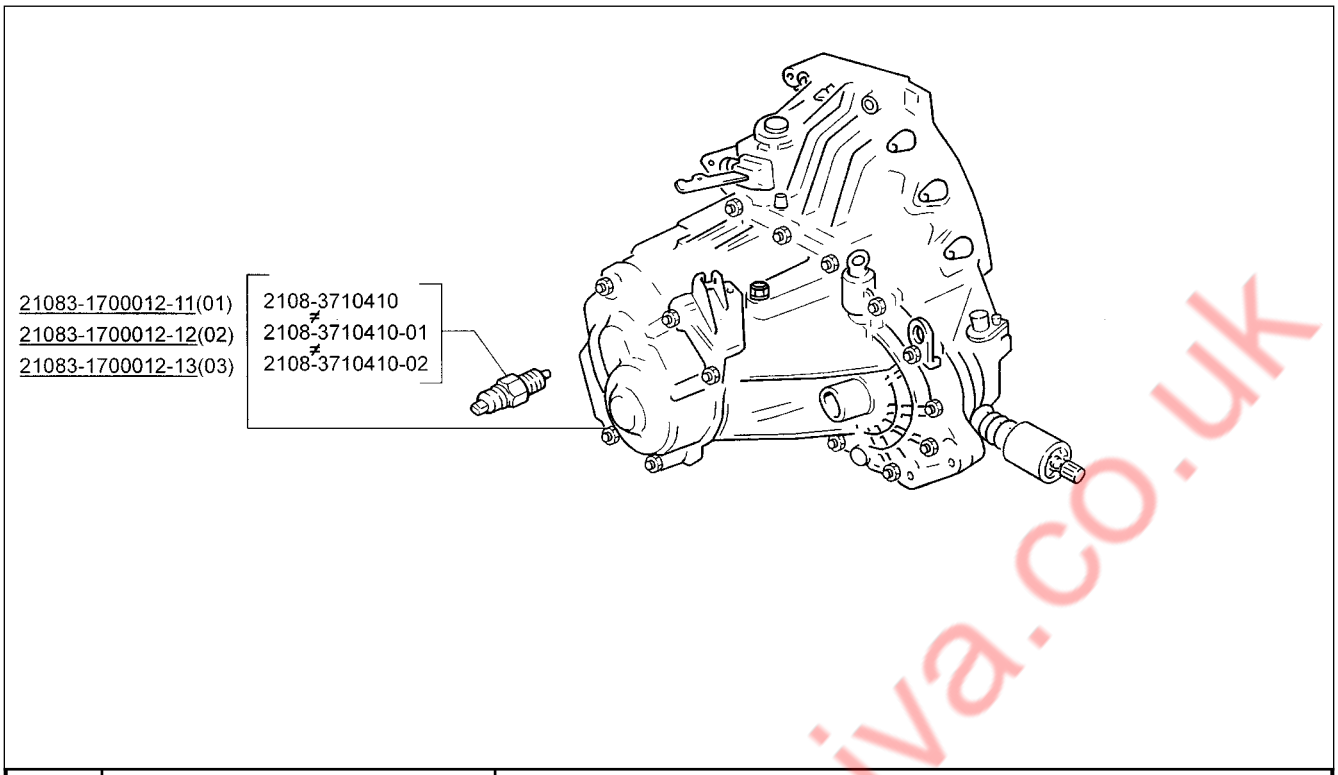

B200	Коробка передач Gearbox Boîte de vitesses Schaltgetriebe Caja de cambios	2108 21081 21083 21083-01 21083-02 21083-03	(01) (02) (03) (03) (03) (03)	21083-20 21083-21 21083-22 21083-23 21083-24 21086	(03) (03) (03) (03) (03) (01)	21087 21088 21088-01 21088-22	(02) (01) (01) (03)

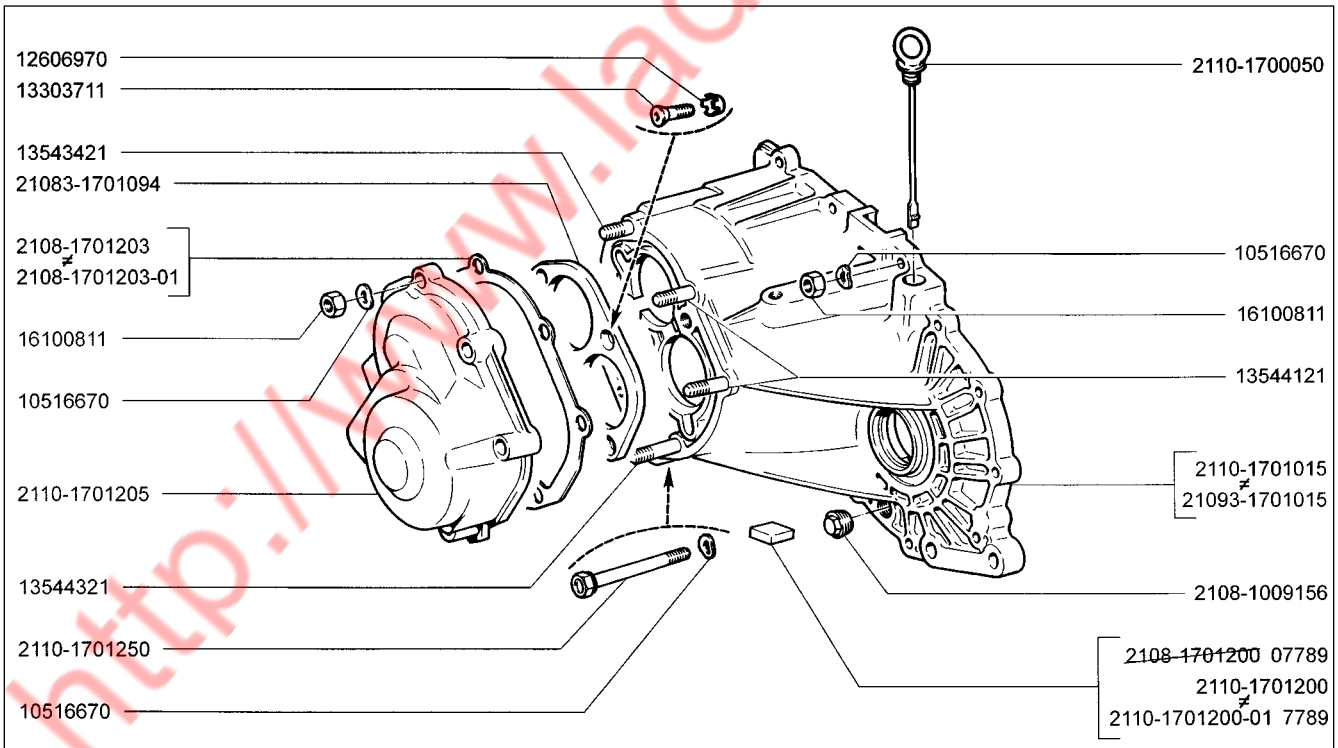

B210	Картер коробки передач Gearbox casing Carter de boîte de vitesses Schaltgetriebegehäuse Carter de caja de cambios	2108 21081 21083 21083-01 21083-02 21083-03	21083-20 21083-21 21083-22 21083-23 21083-24 21086	21087 21088 21088-01 21088-22

http://www.ladaniva.co.uk

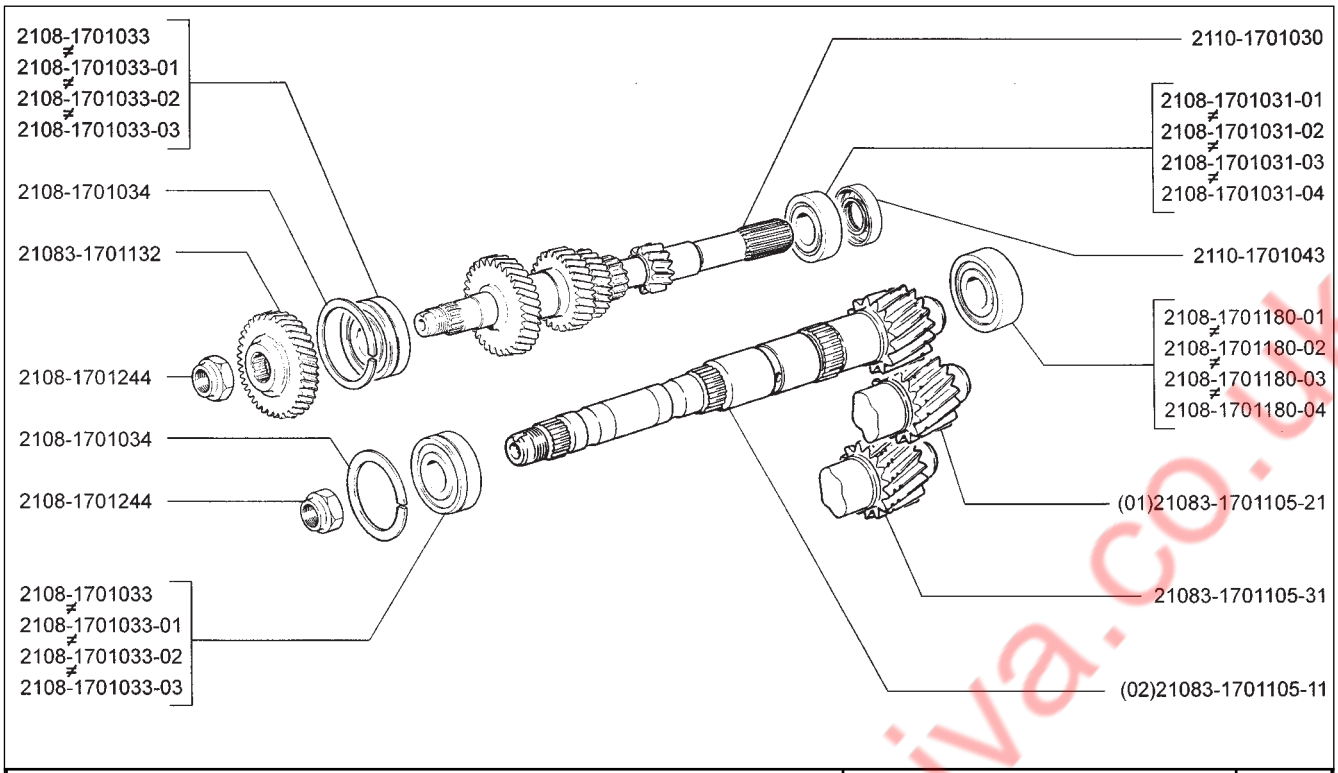

2108	(01)	21083-20		21087	(02)	Валы коробки передач Gearbox shafts Arbres de boîte de vitesses Getriebewellen Arboles de caja de cambios	B220
21081	(02)	21083-21		21088	(01)		
21083		21083-22		21088-01	(01)		
21083-01		21083-23		21088-22			
21083-02		21083-24					
21083-03		21086	(01)				

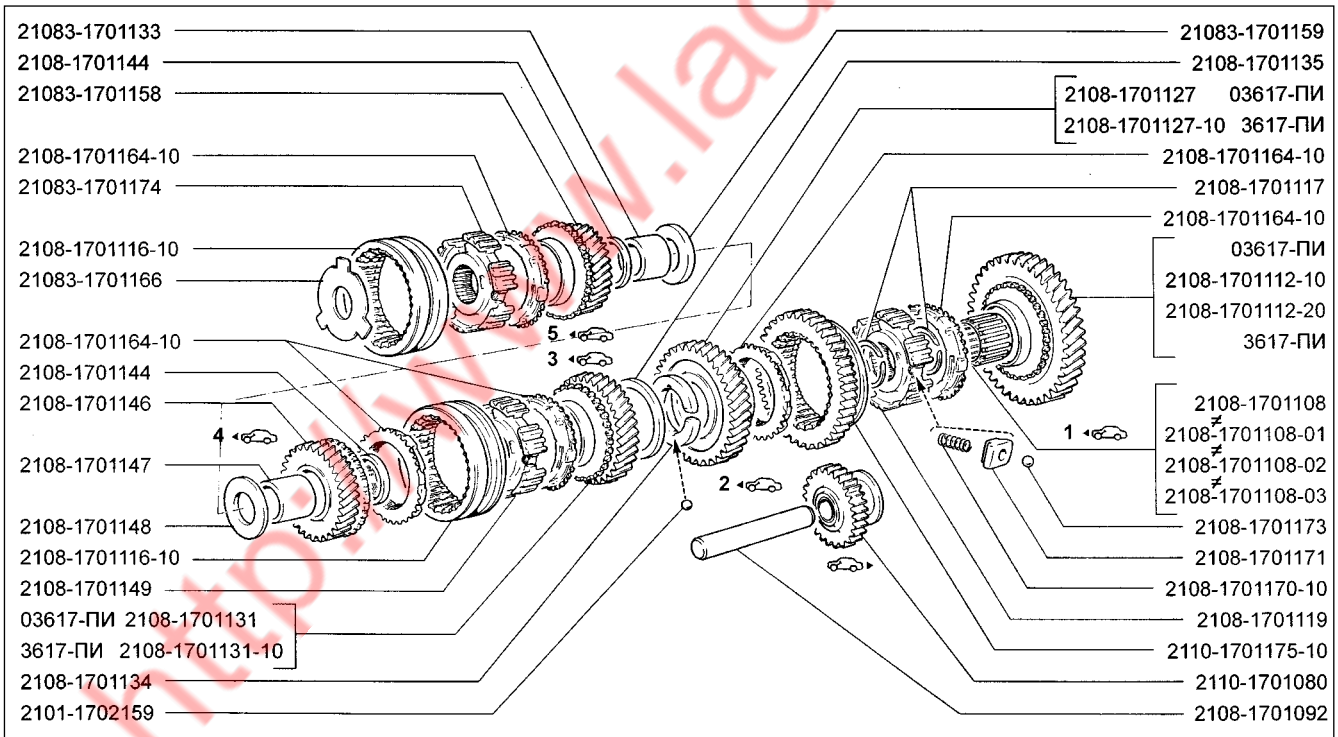

2108	21083-20	21087	Шестерни коробки передач Gearbox gears Pignonnerie de boîte de vitesses Getrieberäder Engranajes de caja de cambios	B230
21081	21083-21	21088		
21083	21083-22	21088-01		
21083-01	21083-23	21088-22		
21083-02	21083-24			
21083-03	21086			

http://www.ladaniva.co.uk

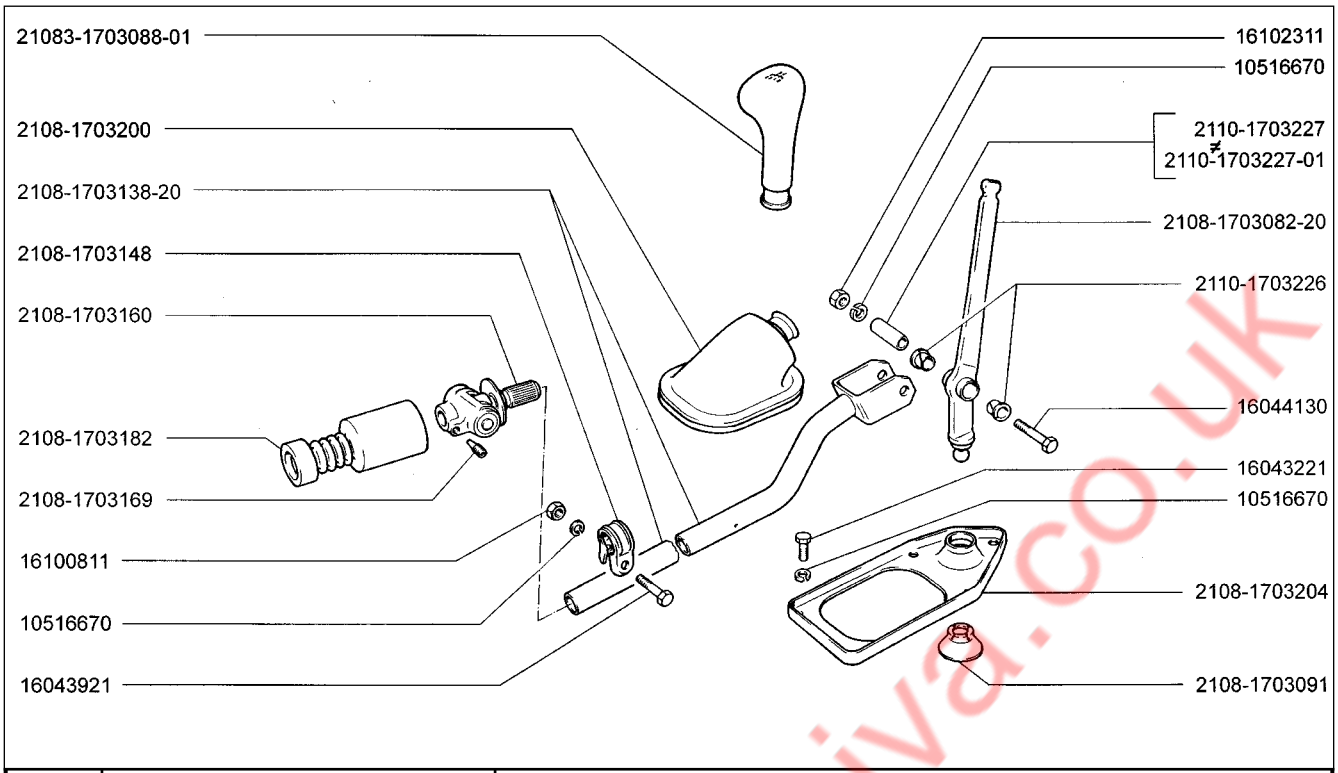

B250	Привод переключения передач Gearshifting drive Commande de boîte de vitesses Betätigung für Gangschaltung Mando de cambio velocidades	2108 21081 21083 21083-01 21083-02 21083-03	21083-20 21083-21 21083-22 21083-23 21083-24 21086	21087 21088 21088-01 21088-22

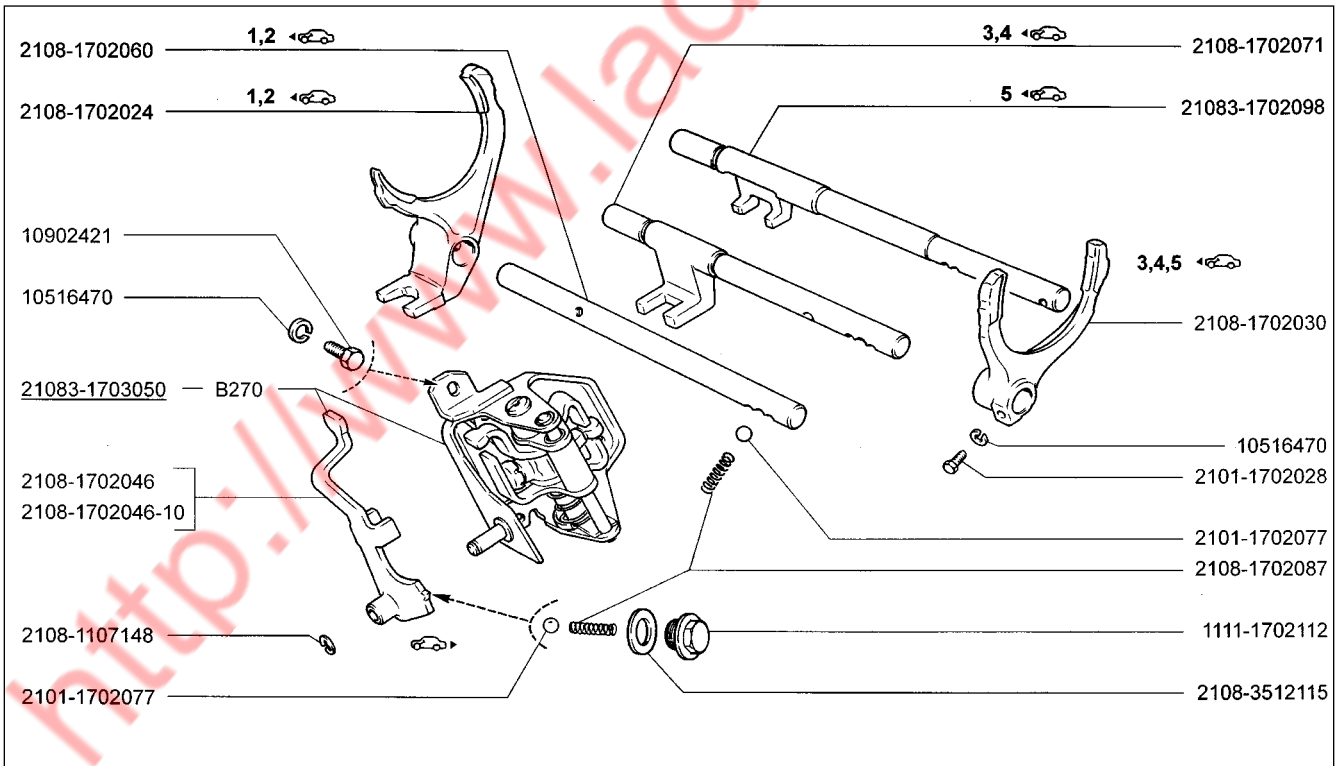

B260	Механизм переключения передач Gearshifting mechanism Commande des vitesses Gangschaltung Mecanismo de cambio velocidades	2108 21081 21083 21083-01 21083-02 21083-03	21083-20 21083-21 21083-22 21083-23 21083-24 21086	21087 21088 21088-01 21088-22

http://www.ladaniva.co.uk

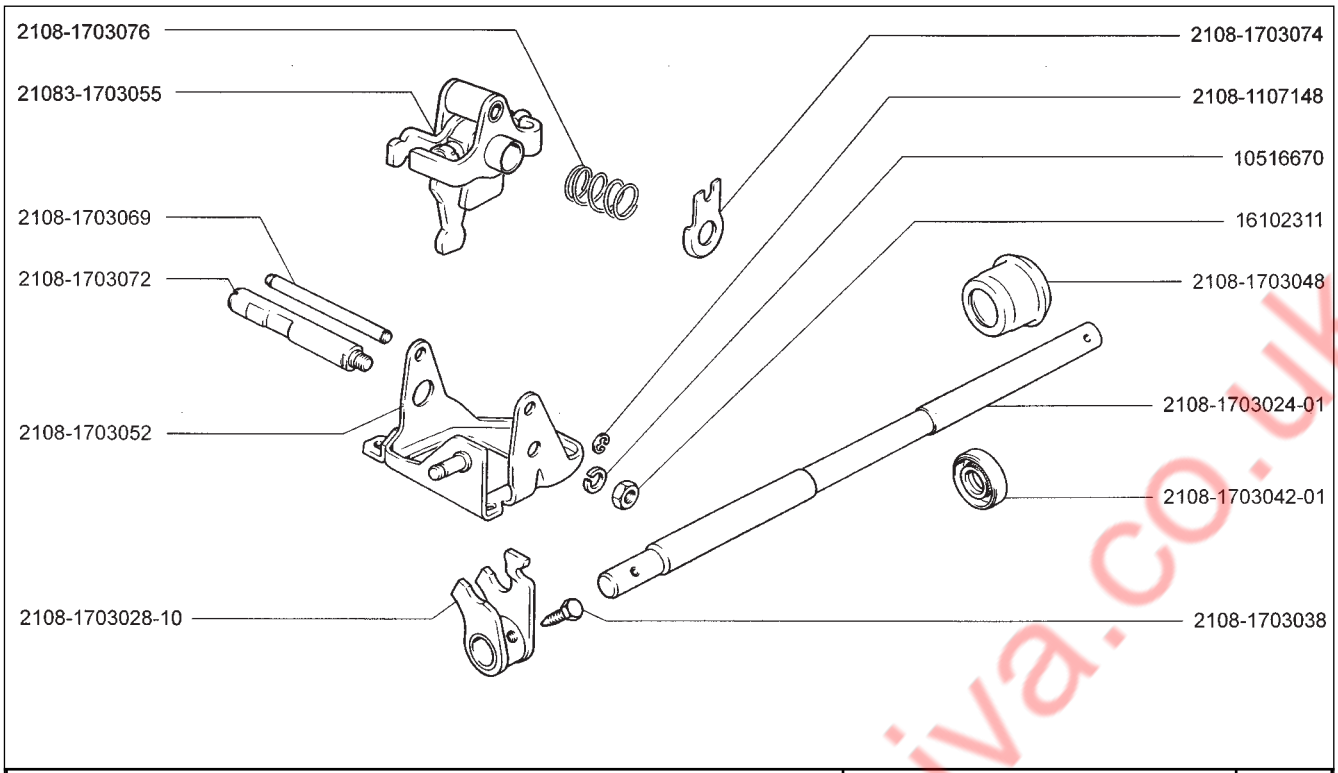

2108 21081 21083 21083-01 21083-02 21083-03	21083-20 21083-21 21083-22 21083-23 21083-24 21086	21087 21088 21088-01 21088-22	Механизм выбора передач Gear selection mechanism Mécanisme de sélection des vitesses Gangwähler Mecanismo de selección de las velocidades	B270

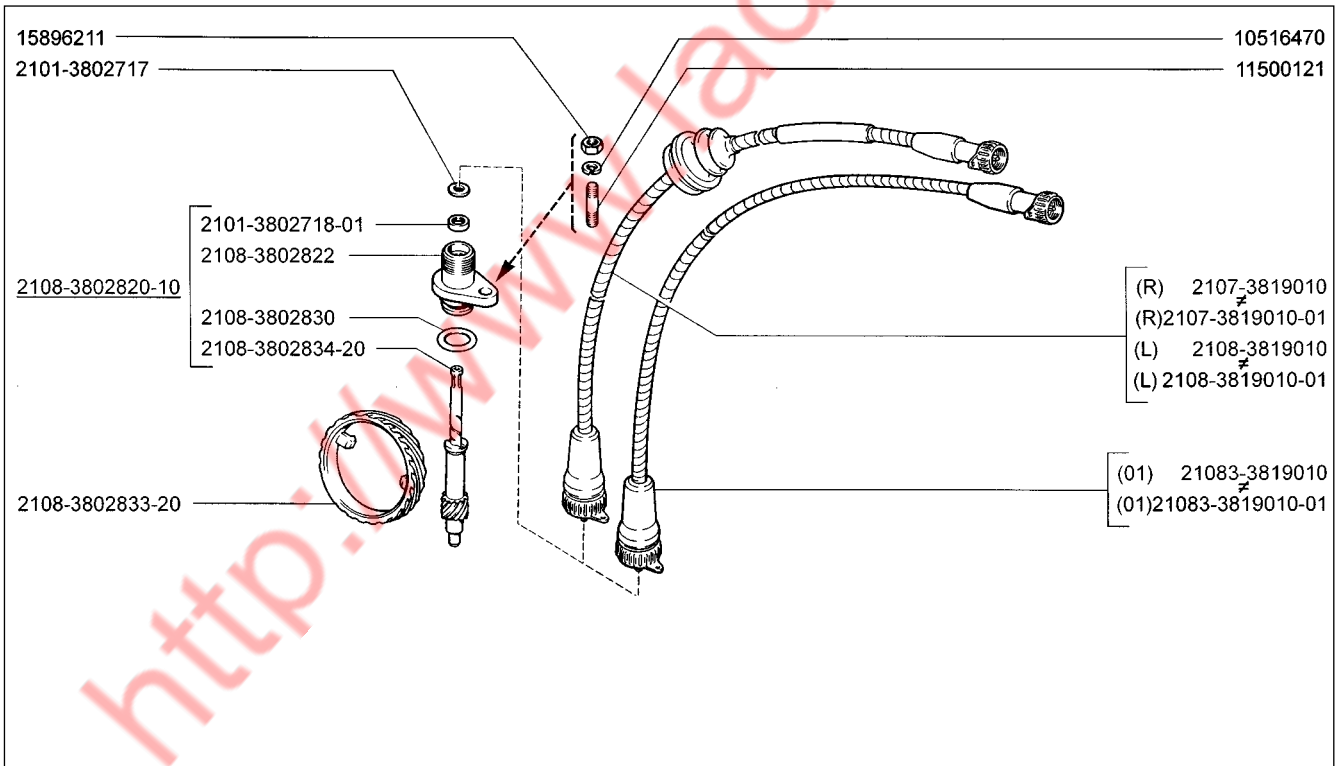

2108 21081 21083 (01) 21083-01 (01) 21083-02 (01) 21083-03 (01)	21086 21087 21088 21088-01	Привод спидометра Speedometer drive gear unit Commande du compteur de vitesse Geschwindigkeitsmesserantrieb Mando del velocimetro	B290

http://www.ladaniva.co.uk

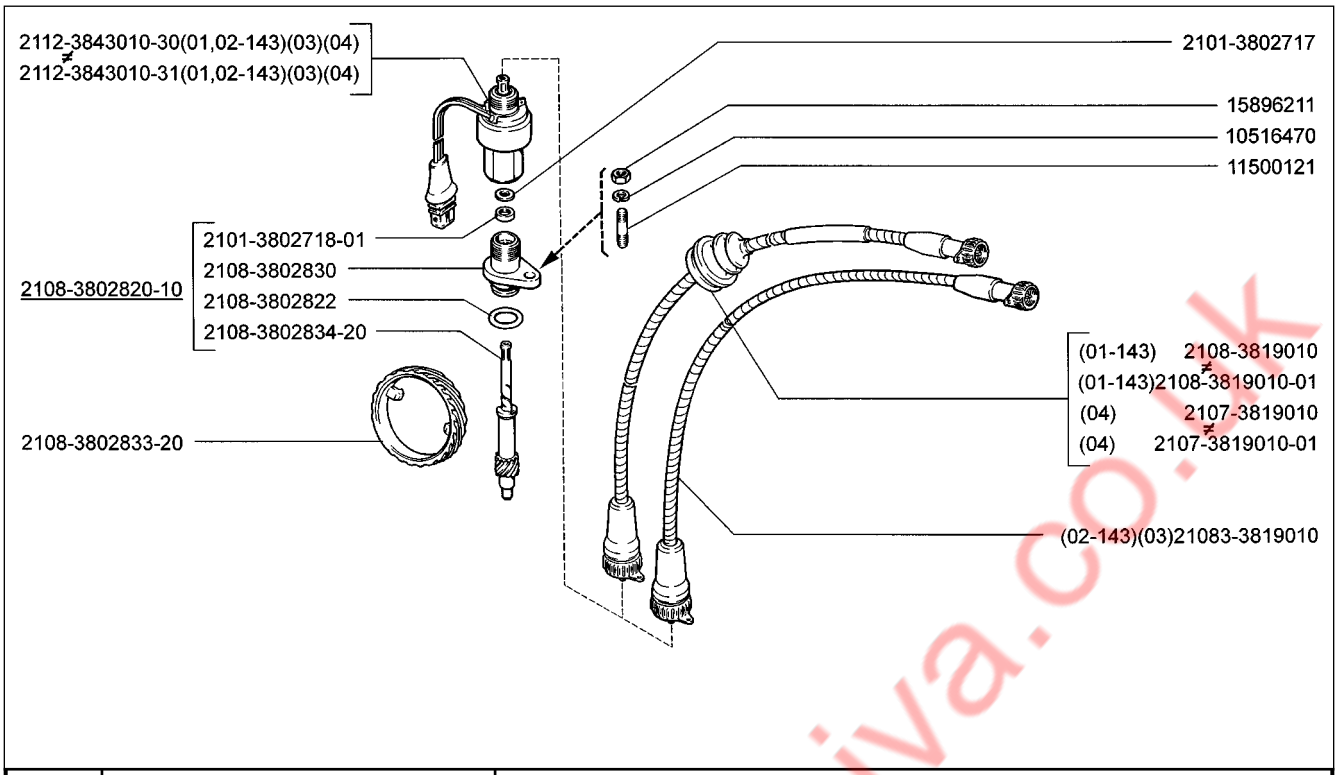

B291	**Привод спидометра** **Speedometer drive gear unit** **Commande du compteur de vitesse** **Geschwindigkeitsmesserantrieb** **Mando del velocimetro**	**21083** **21083-01** **21083-20** **21083-21** **21083-22** **21083-23**	**21083-24** **21088-22**

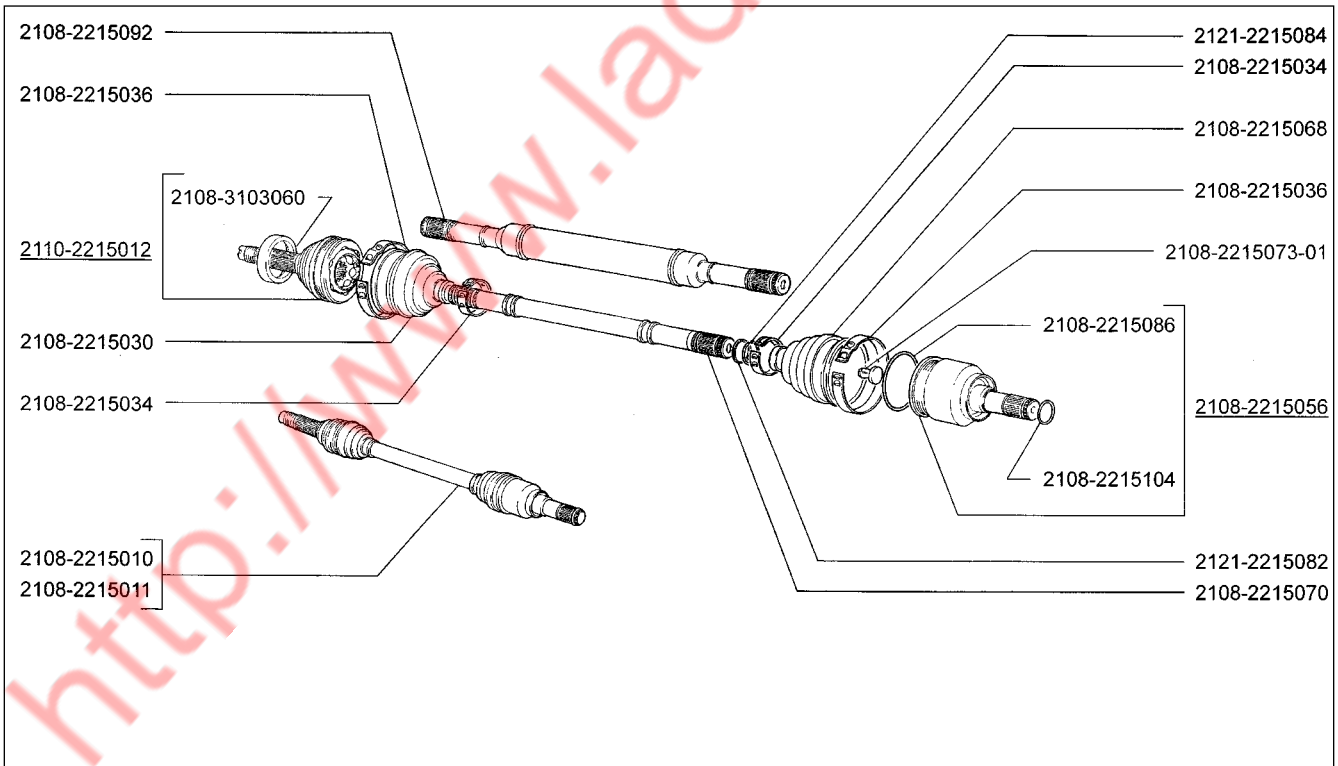

B400	**Привод передних колес** **Front wheel drive** **Transmission aux roues avant** **Vorderradantrieb** **Mando de las ruedas delanteras**	**2108** **21081** **21083** **21083-01** **21083-02** **21083-03**	**21083-20** **21083-21** **21083-22** **21083-23** **21083-24** **21086**	**21087** **21088** **21088-01** **21088-22**

http://www.ladaniva.co.uk

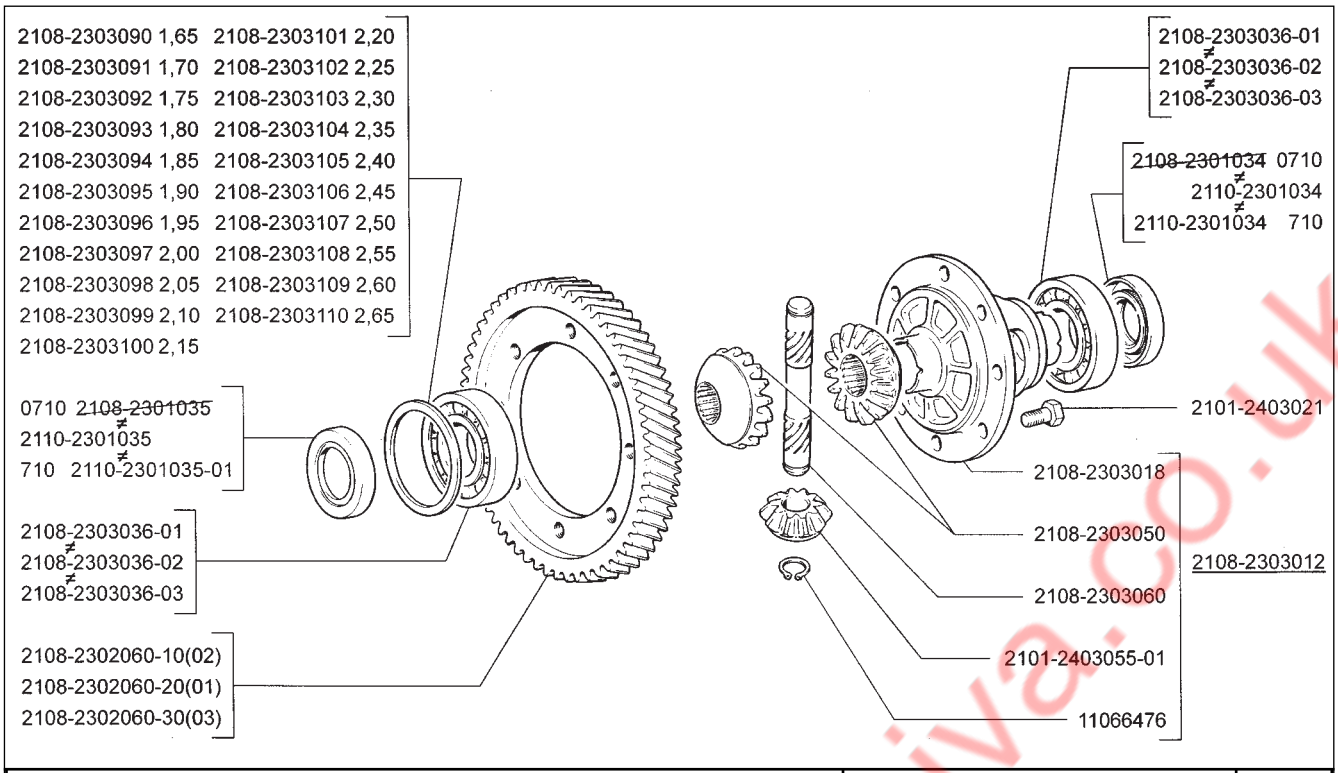

2108	**(01)**	**21083-20**	**(03)**	**21087**	**(02)**	**Дифференциал** **Differential** **Différentiel** **Differential** **Diferencial**	**B410**
21081	**(02)**	**21083-21**	**(03)**	**21088**	**(01)**		
21083	**(03)**	**21083-22**	**(03)**	**21088-01**	**(01)**		
21083-01	**(03)**	**21083-23**	**(03)**	**21088-22**	**(03)**		
21083-02	**(03)**	**21083-24**	**(03)**				
21083-03	**(03)**	**21086**	**(01)**				

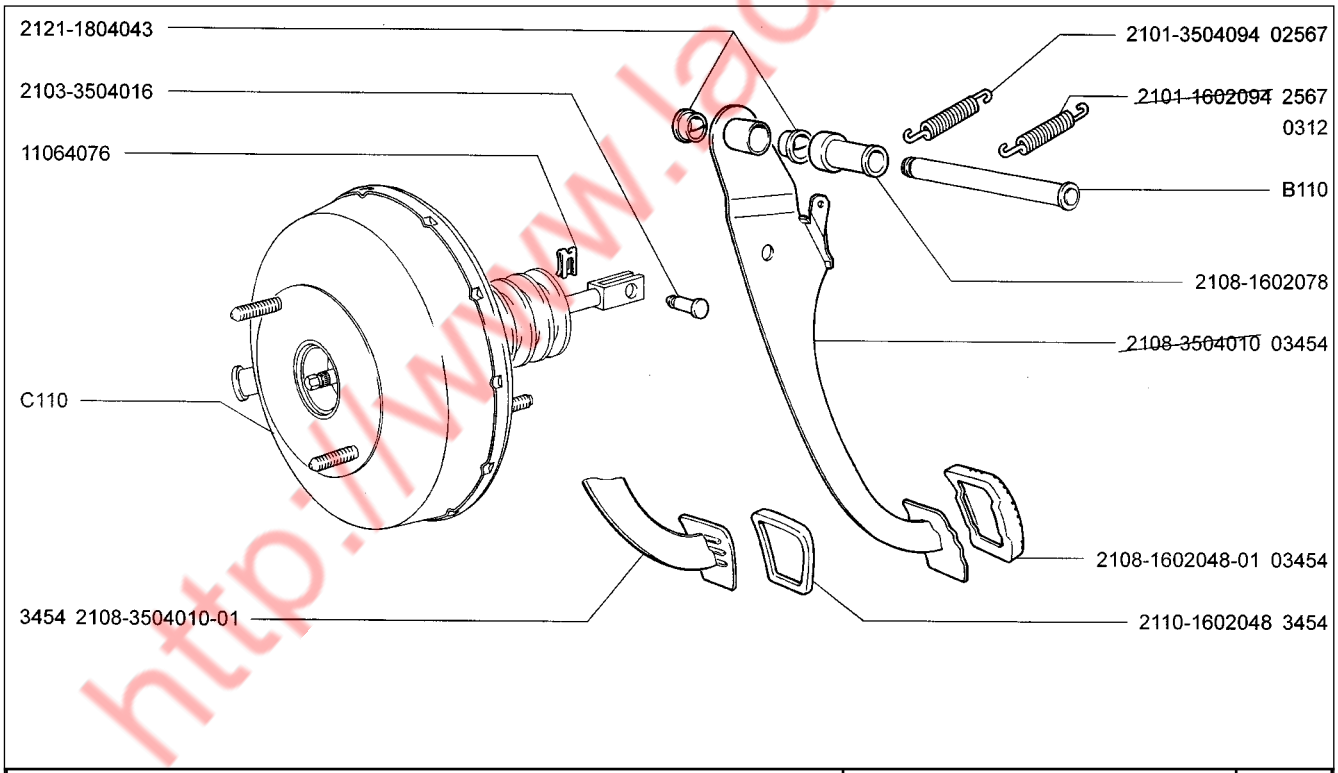

2108	**21083-20**	**Педаль тормоза** **Brake pedal** **Pédale de frein** **Bremspedal** **Pedal del freno**	**C100**
21081	**21083-21**		
21083	**21083-22**		
21083-01	**21083-23**		
21083-02	**21083-24**		
21083-03			

http://www.ladaniva.co.uk

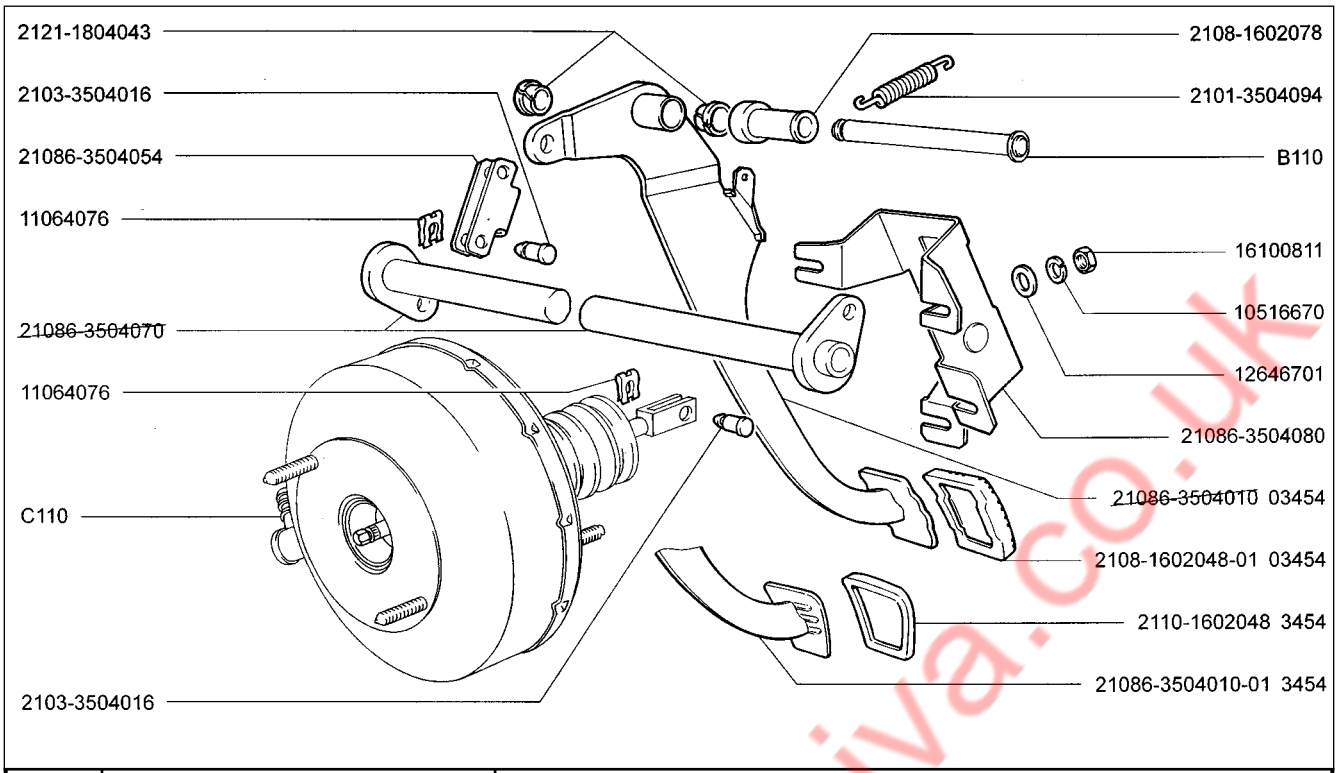

C101	**Педаль тормоза** **Brake pedal** **Pédale de frein** **Bremspedal** **Pedal del freno**	**21086** **21087** **21088** **21088-01** **21088-22**

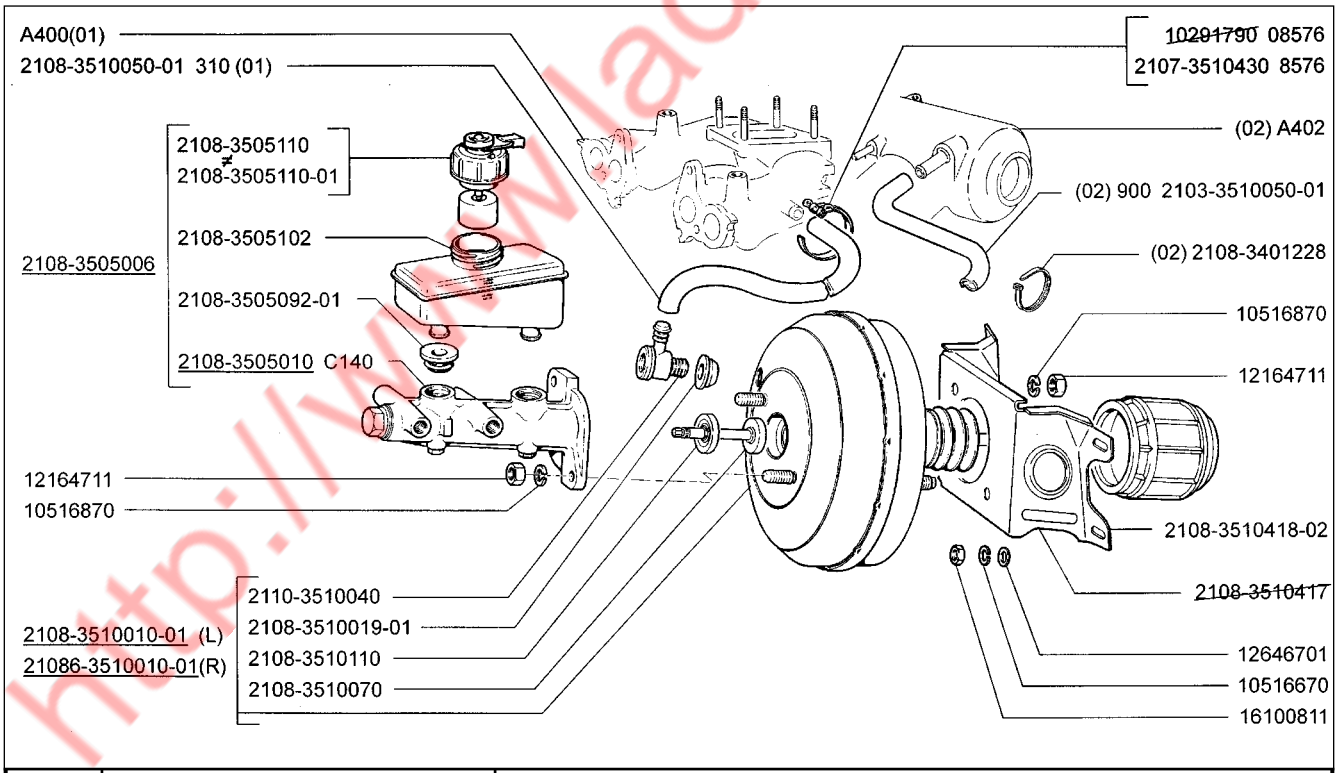

C110	**Элементы привода тормозов** **Brake drive components** **Eléments constitutifs de la commande des freins** **Hauptteile des Bremsantriebs** **Elementos de mando de frenos**	**2108** (01) **21081** (01) **21083** (01) **21083-01** (01) **21083-02** (01) **21083-03** (01)	**21083-20** (02) **21083-21** (02) **21083-22** (02) **21083-23** (02) **21083-24** (02) **21086** (01)	**21087** (01) **21088** (01) **21088-01** (01) **21088-22** (02)		

http://www.ladaniva.co.uk

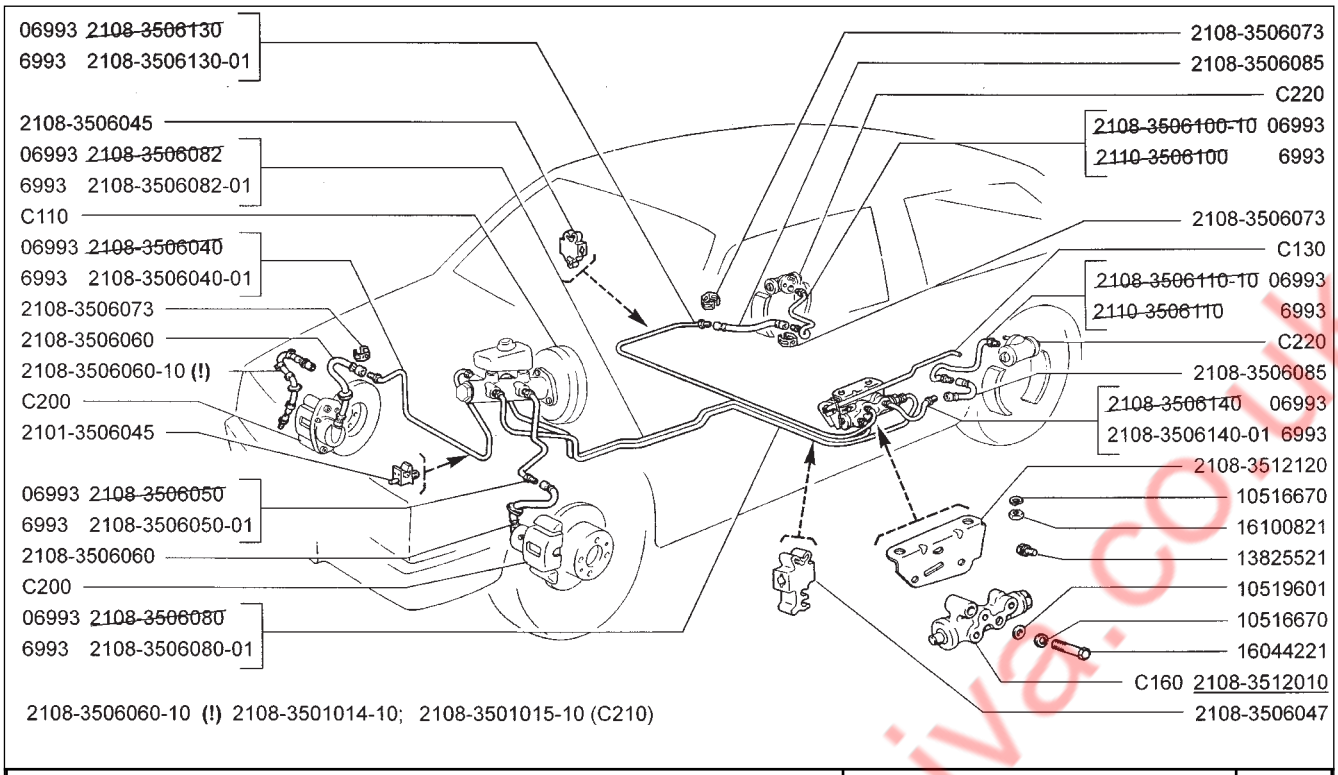

2108 **21081** **21083** **21083-01** **21083-02** **21083-03**	**21083-20** **21083-21** **21083-22** **21083-23** **21083-24** **21086**	**21087** **21088** **21088-01** **21088-22**	**Привод гидротормозов** **Hydraulic brakes drive** **Commande hydraulique des freins** **Hydraulikbremsen** **Mando de frenos hidráulicos**	**C120**

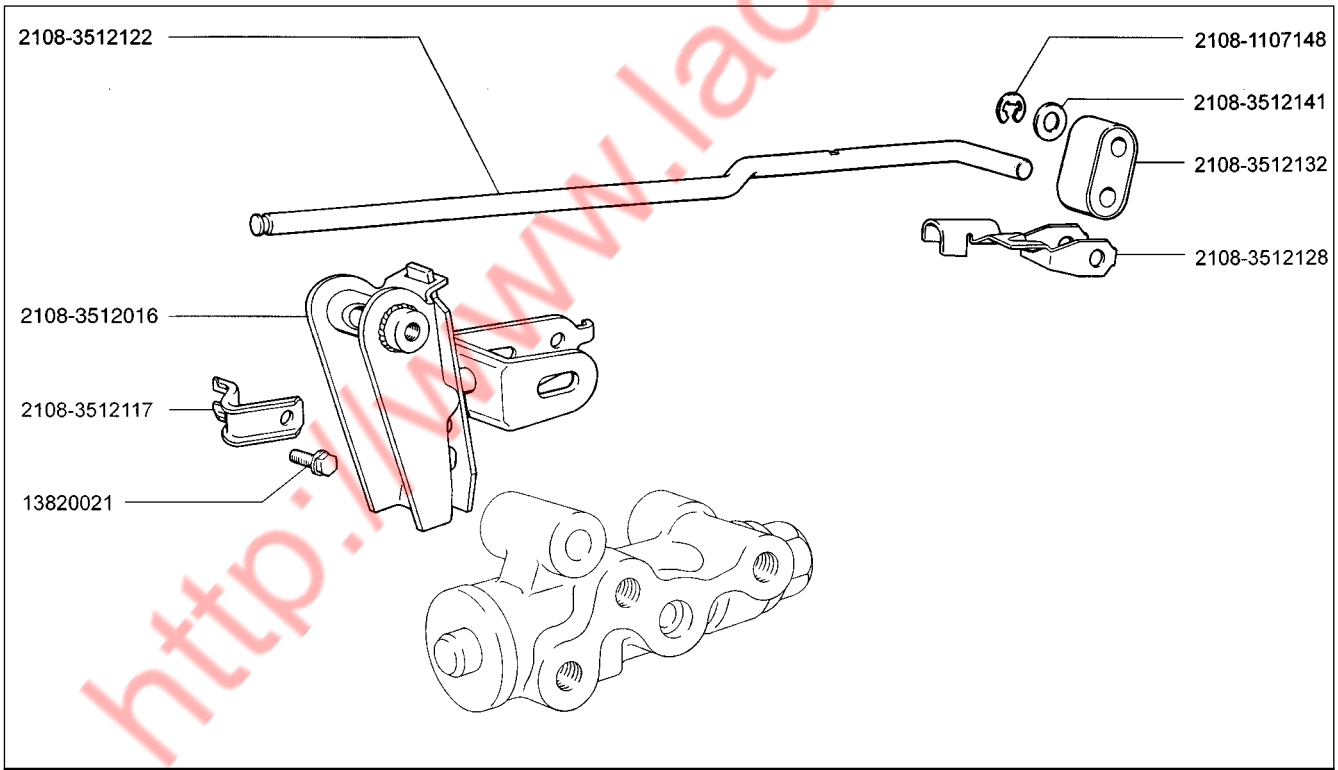

2108 **21081** **21083** **21083-01** **21083-02** **21083-03**	**21083-20** **21083-21** **21083-22** **21083-23** **21083-24** **21086**	**21087** **21088** **21088-01** **21088-22**	**Привод регулятора давления** **Pressure regulator actuator** **Commande du compensateur de freinage** **Druckreglerantrieb** **Mando del regulador de presión**	**C130**

http://www.ladaniva.co.uk

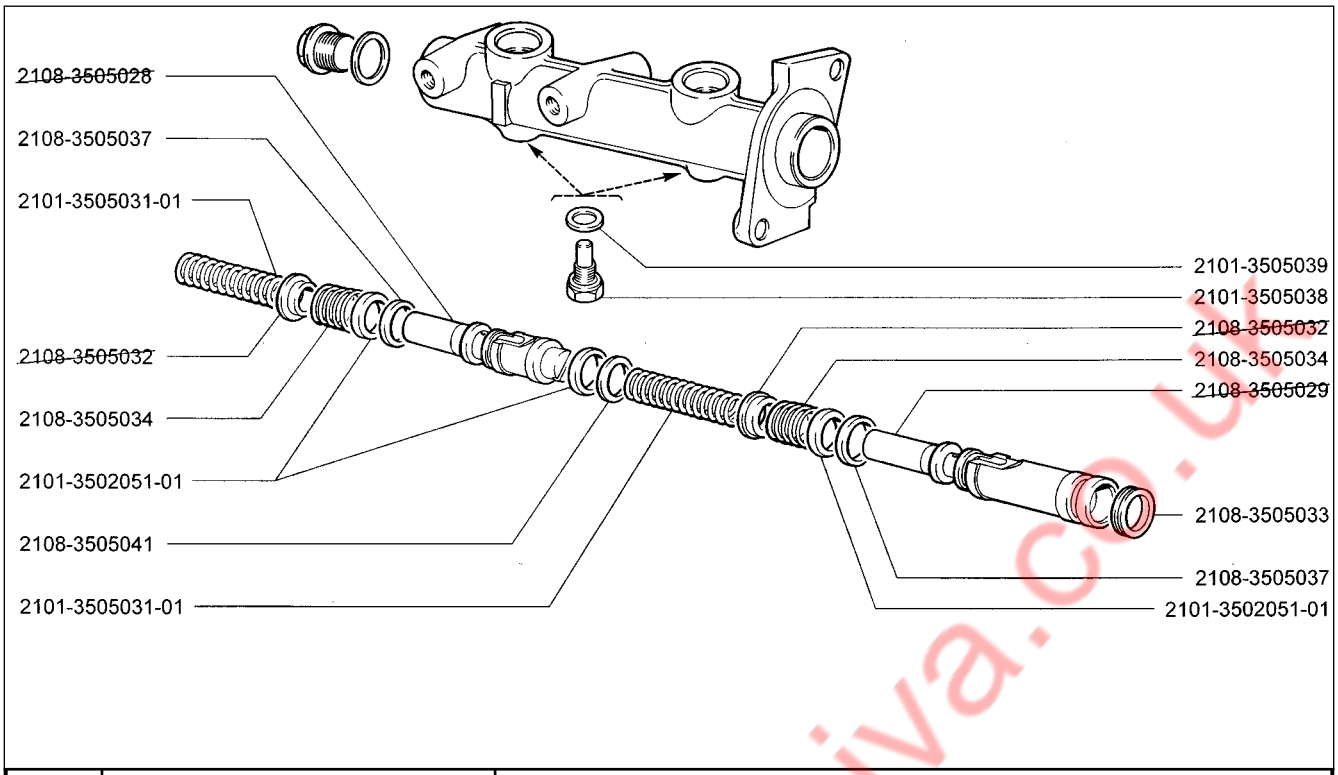

C140	**Цилиндр главный тормозов** **Main brake cylinder** **Maître-cylindre des freins** **Hauptbremszylinder** **Cilindro maestro de frenos hidráulicos**	**2108** **21081** **21083** **21083-01** **21083-02** **21083-03**	**21083-20** **21083-21** **21083-22** **21083-23** **21083-24** **21086**	**21087** **21088** **21088-01** **21088-22**

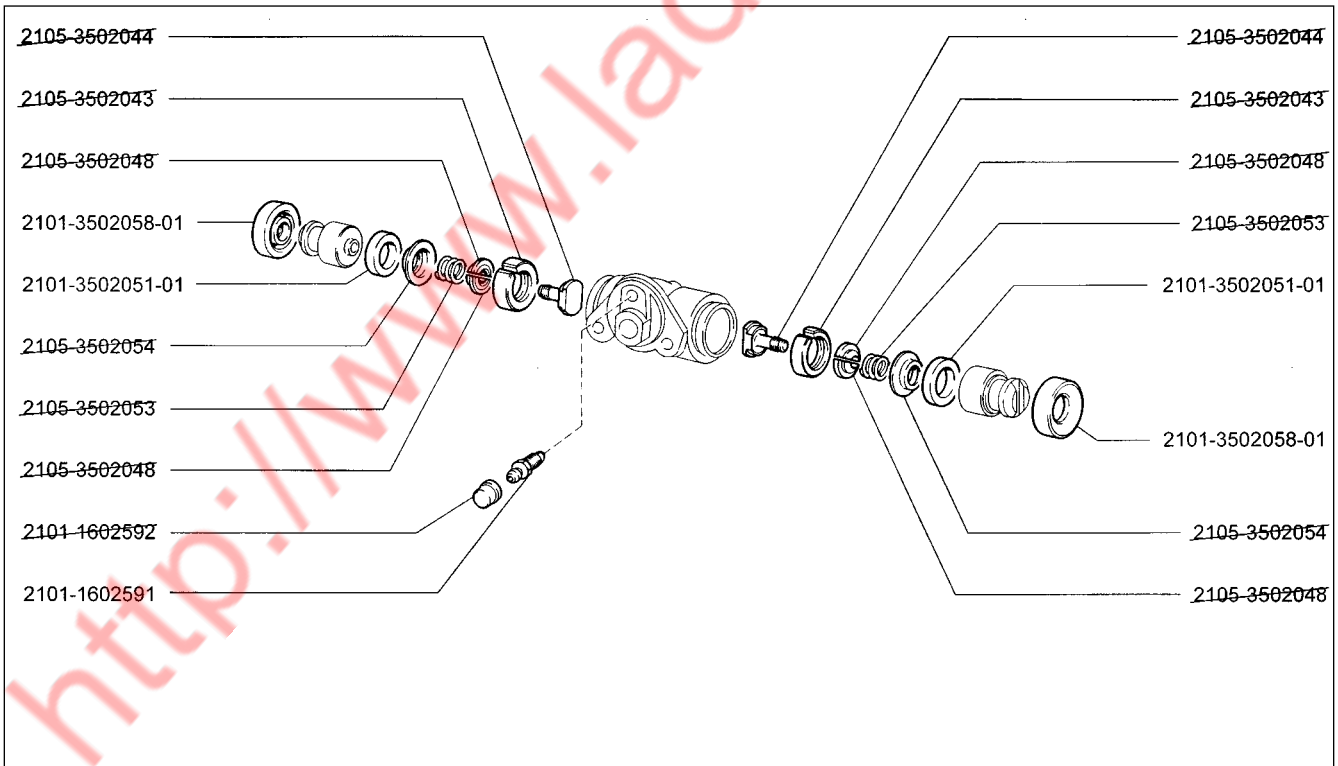

C150	**Цилиндр колесный заднего тормоза** **Rear brake wheel cylinder** **Cylindre récepteur de frein AR** **Hinterradbremszylinder** **Cilindro de ruedas del freno trasero**	**2108** **21081** **21083** **21083-01** **21083-02** **21083-03**	**21083-20** **21083-21** **21083-22** **21083-23** **21083-24** **21086**	**21087** **21088** **21088-01** **21088-22**

http://www.ladaniva.co.uk

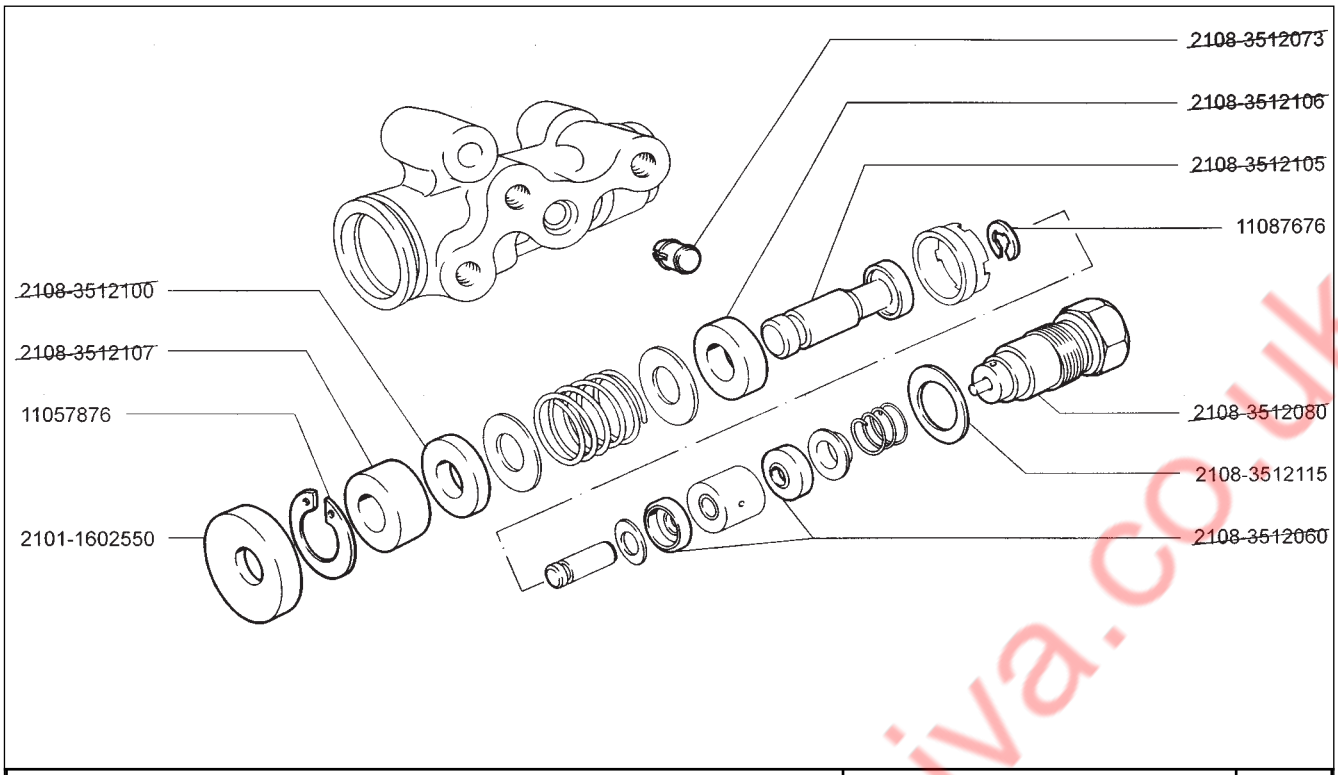

2108 21081 21083 21083-01 21083-02 21083-03	21083-20 21083-21 21083-22 21083-23 21083-24 21086	21087 21088 21088-01 21088-22	Регулятор давления Pressure regulator Compensateur de freinage Druckregler Regulador de presión	C160

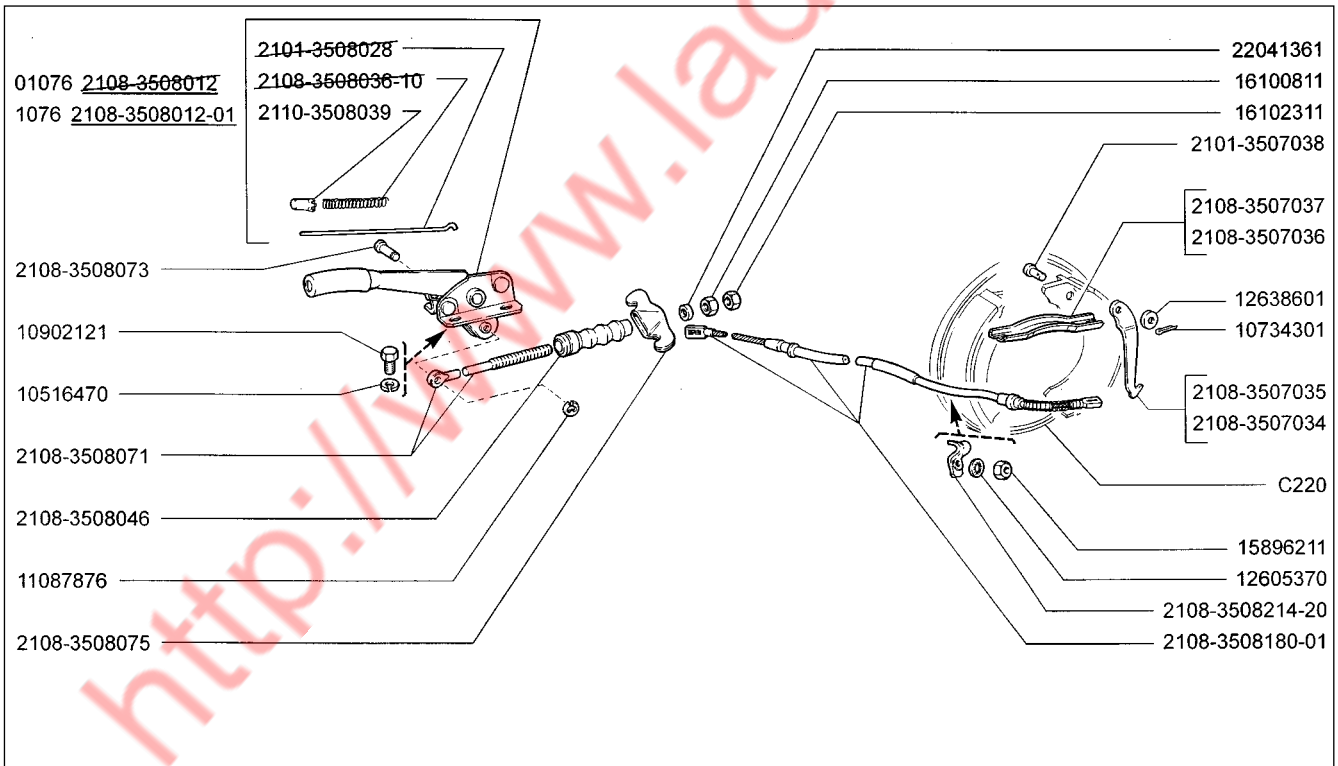

2108 21081 21083 21083-01 21083-02 21083-03	21083-20 21083-21 21083-22 21083-23 21083-24 21086	21087 21088 21088-01 21088-22	Привод стояночного тормоза Parking brake drive Commande de frein de stationnement Feststellbremsbetätigung Mando del freno de estacionamiento	C170

http://www.ladaniva.co.uk

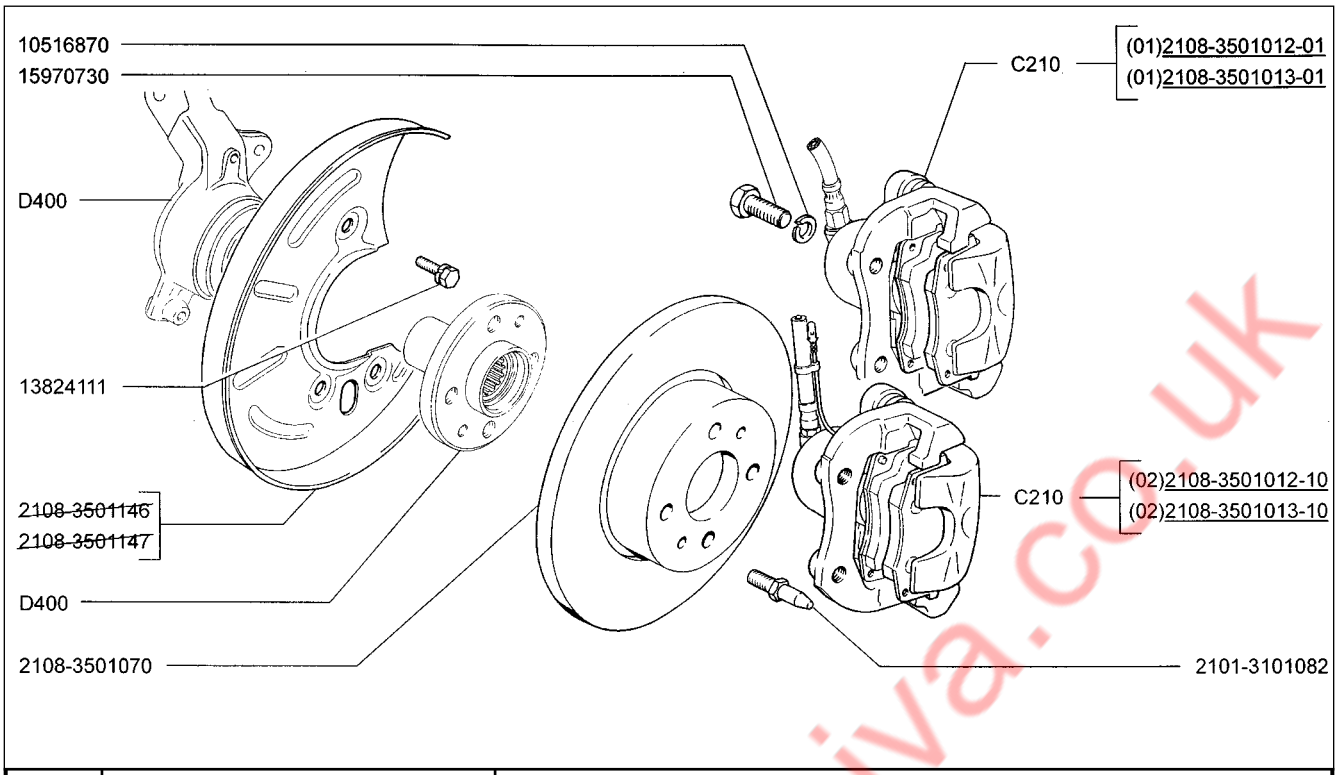

C200	**Тормоза передние** **Front brakes** **Freins avant** **Vorderradbremse** **Frenos delanteros**	**2108**	**(01)**	**21083-20**	**(02)**	**21087**	**(01)**
		21081	**(01)**	**21083-21**	**(01)**	**21088**	**(01)**
		21083	**(01)**	**21083-22**	**(01)**	**21088-01**	**(01)**
		21083-01	**(02)**	**21083-23**	**(02)**	**21088-22**	**(01)**
		21083-02	**(02)**	**21083-24**	**(02)**		
		21083-03	**(01)**	**21086**	**(01)**		

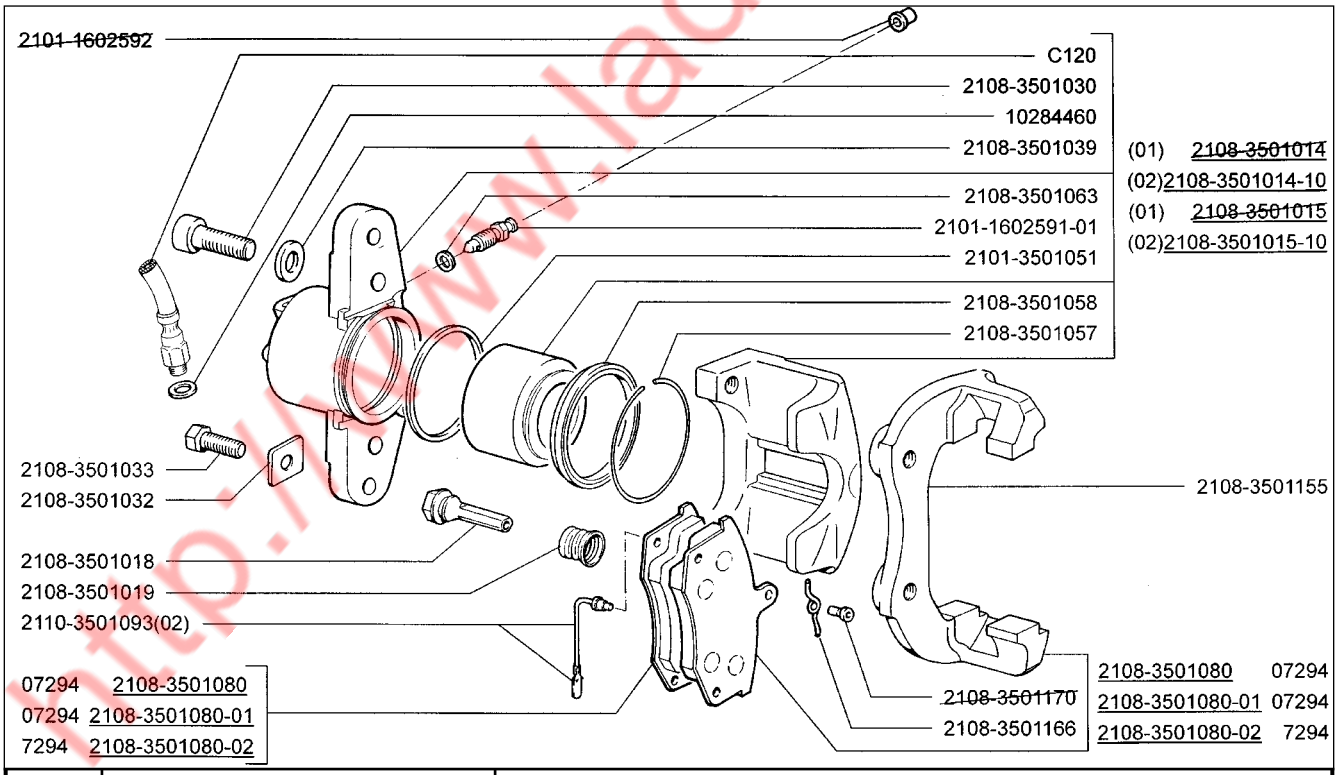

C210	**Элементы передних тормозов** **Front brakes components** **Vue éclatée des freins avant** **Hauptteile der Vorderbremsen** **Elementos de los frenos delanteros**	**2108**	**(01)**	**21083-20**	**(02)**	**21087**	**(01)**
		21081	**(01)**	**21083-21**	**(01)**	**21088**	**(01)**
		21083	**(01)**	**21083-22**	**(01)**	**21088-01**	**(01)**
		21083-01	**(02)**	**21083-23**	**(02)**	**21088-22**	**(01)**
		21083-02	**(02)**	**21083-24**	**(02)**		
		21083-03	**(01)**	**21086**	**(01)**		

http://www.ladaniva.co.uk

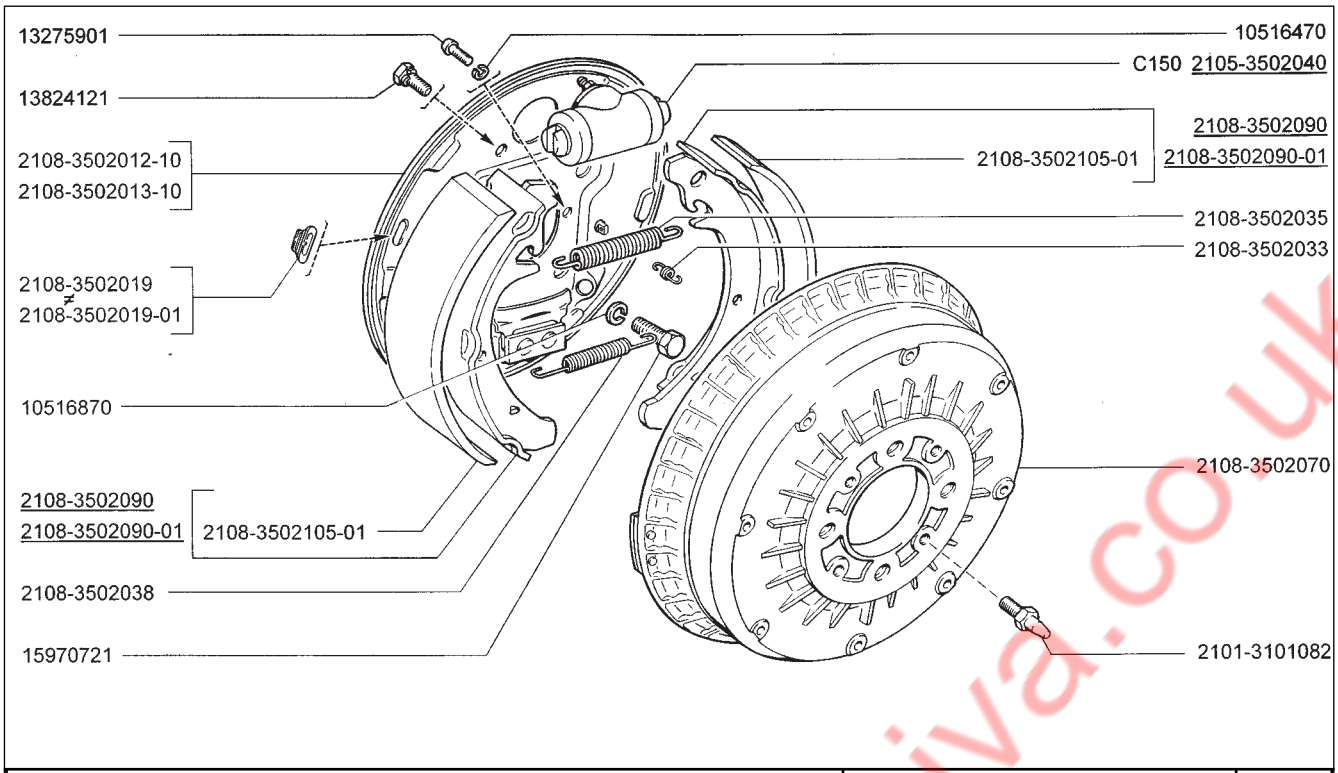

2108	**21083-20**	**21087**	**Тормоза задние** **Rear brakes** **Freins arrière** **Hinterradbremse** **Frenos traseros**	**C220**
21081	**21083-21**	**21088**		
21083	**21083-22**	**21088-01**		
21083-01	**21083-23**	**21088-22**		
21083-02	**21083-24**			
21083-03	**21086**			

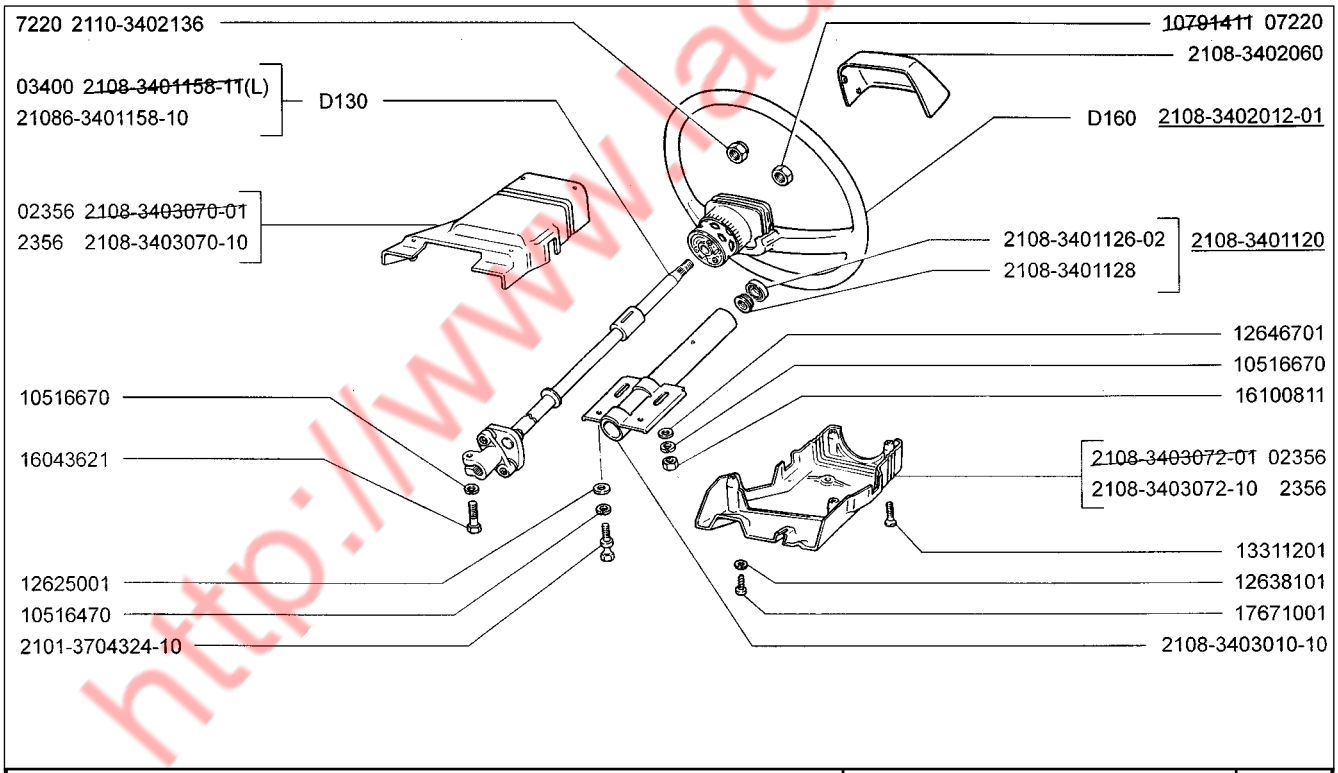

2108	**21083-20**	**21087**	**Колонка рулевая** **Steering column** **Colonne de direction** **Lenksäule** **Columna de dirección**	**D100**
21081	**21083-21**	**21088**		
21083	**21083-22**	**21088-01**		
21083-01	**21083-23**	**21088-22**		
21083-02	**21083-24**			
21083-03	**21086**			

http://www.ladaniva.co.uk

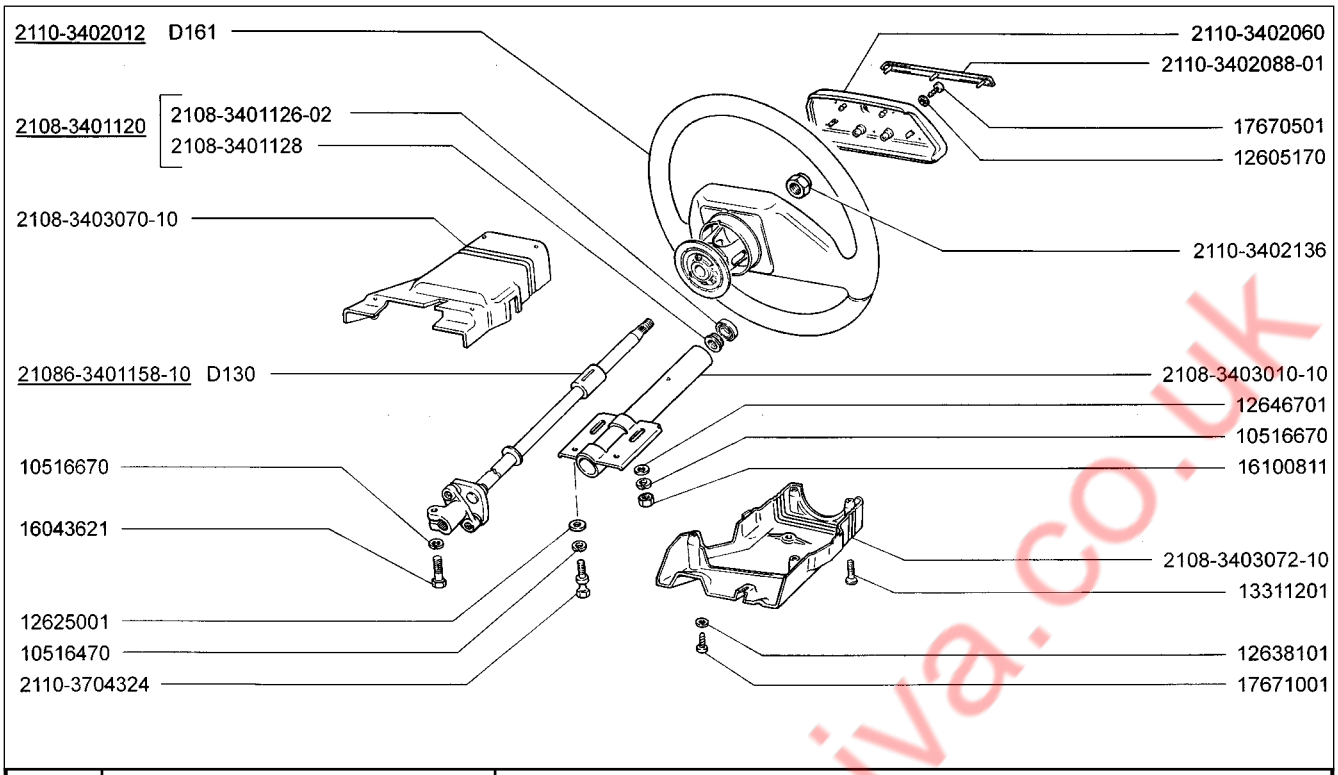

D101	**Колонка рулевая** **Steering column** **Colonne de direction** **Lenksäule** **Columna de dirección**	**2108** **21081** **21083** **21083-01** **21083-02** **21083-03**	**21083-20** **21083-21** **21083-22** **21083-23** **21083-24** **21086**	**21087** **21088** **21088-01** **21088-22**

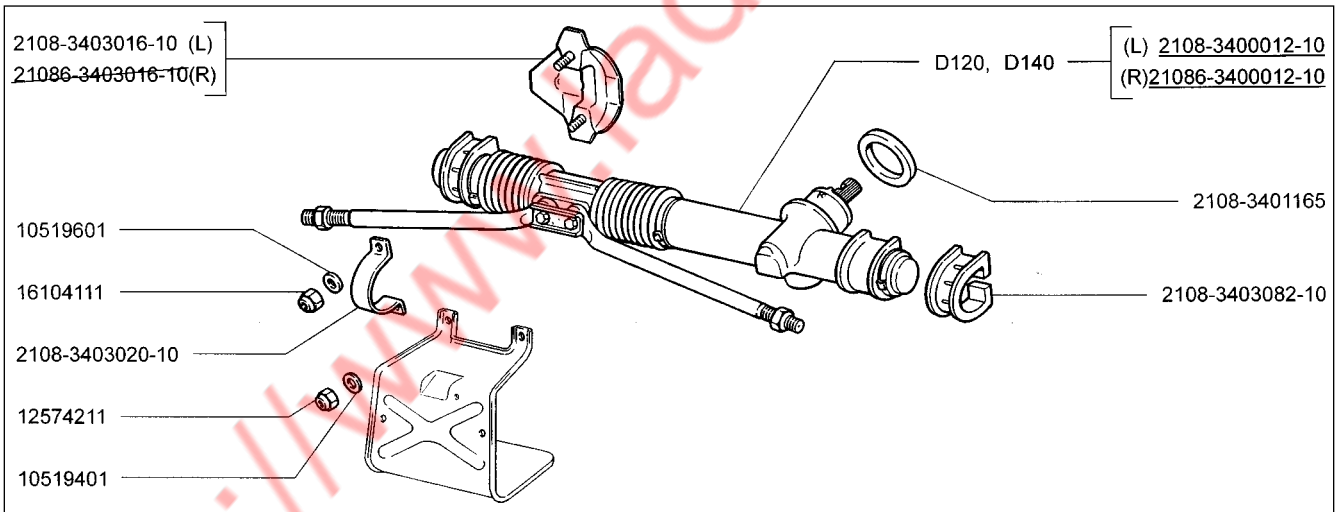

D110	**Механизм рулевой** **Steering mechanism** **Mécanisme de direction** **Lenkung** **Mecanismo de dirección**	**2108** **21081** **21083** **21083-01** **21083-02** **21083-03**	**21083-20** **21083-21** **21083-22** **21083-23** **21083-24** **21086**	**21087** **21088** **21088-01** **21088-22**

http://www.ladaniva.co.uk

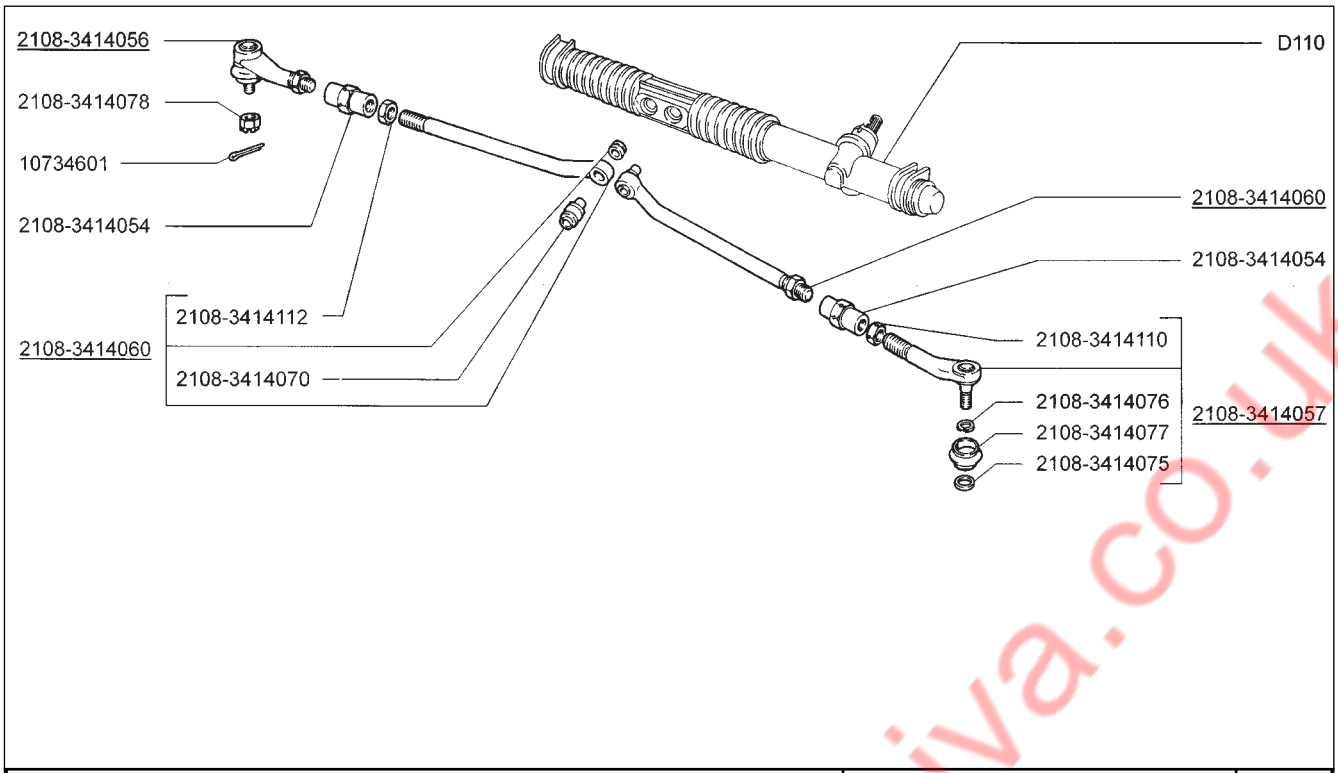

2108 21081 21083 21083-01 21083-02 21083-03	21083-20 21083-21 21083-22 21083-23 21083-24 21086	21087 21088 21088-01 21088-22	Привод рулевой Steering drive Timonerie de direction Lenkgestänge Mando de dirección	D120

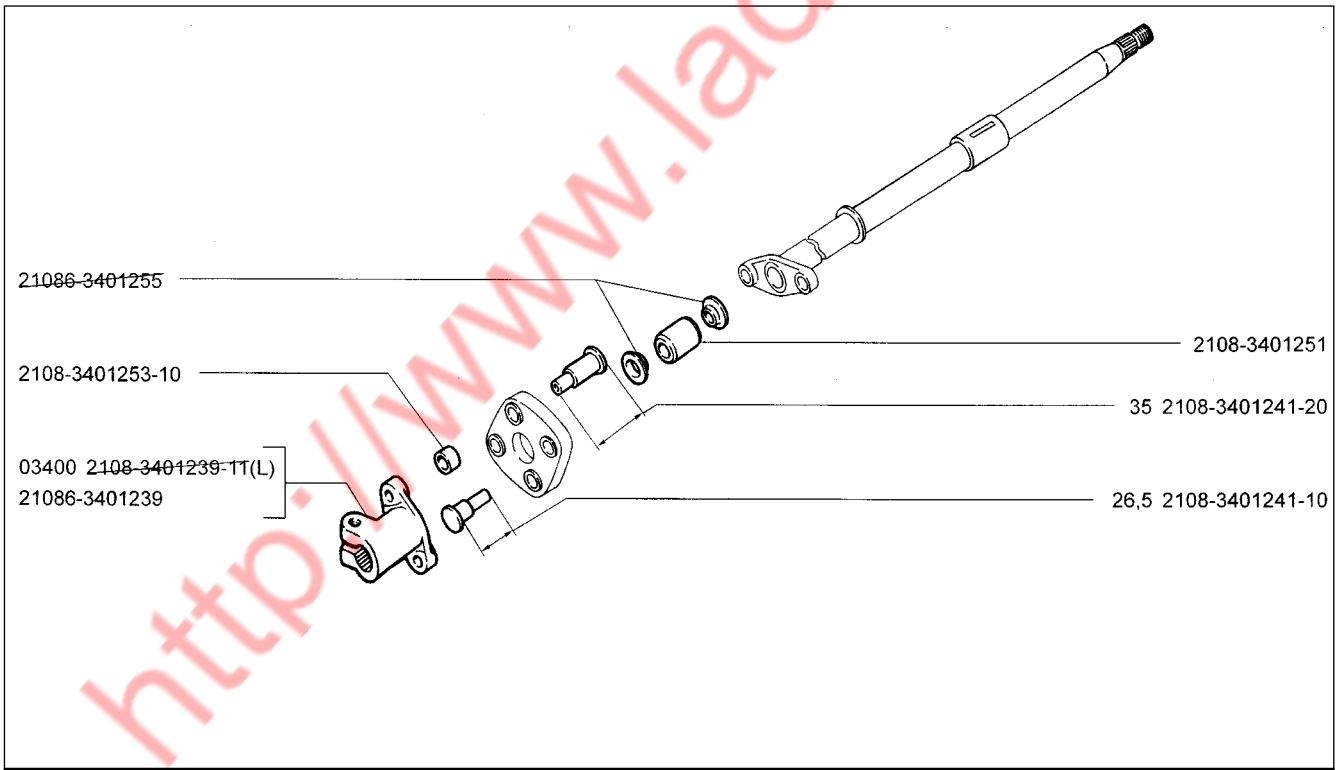

2108 21081 21083 21083-01 21083-02 21083-03	21083-20 21083-21 21083-22 21083-23 21083-24 21086	21087 21088 21088-01 21088-22	Вал рулевого управления Steering mechanism shaft Arbre de direction Lenkspindel Arbol de dirección	D130

http://www.ladaniva.co.uk

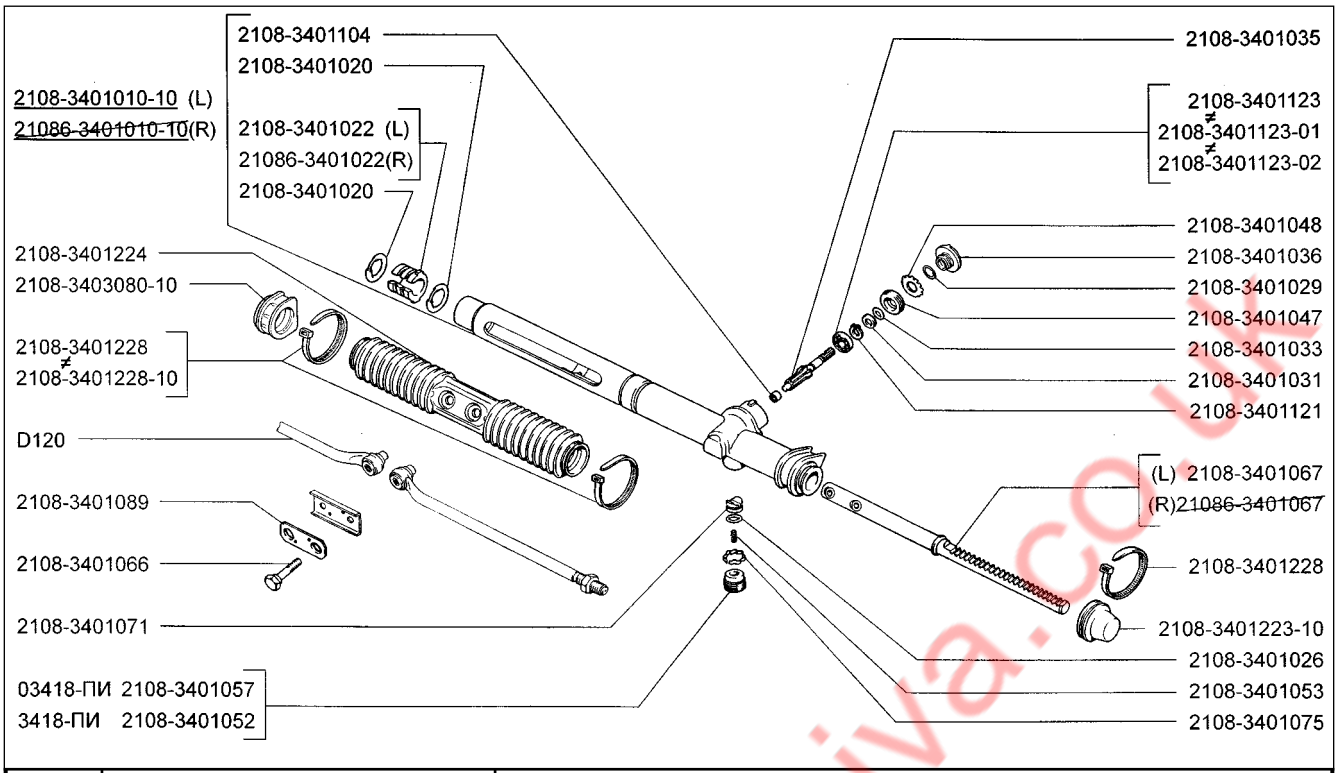

D140	**Элементы рулевого механизма** **Steering mechanism components** **Vue éclatée du boîtier de direction** **Hauptteile der Lenkung** **Elementos de dirección**	**2108** **21081** **21083** **21083-01** **21083-02** **21083-03**	**21083-20** **21083-21** **21083-22** **21083-23** **21083-24** **21086**	**21087** **21088** **21088-01** **21088-22**

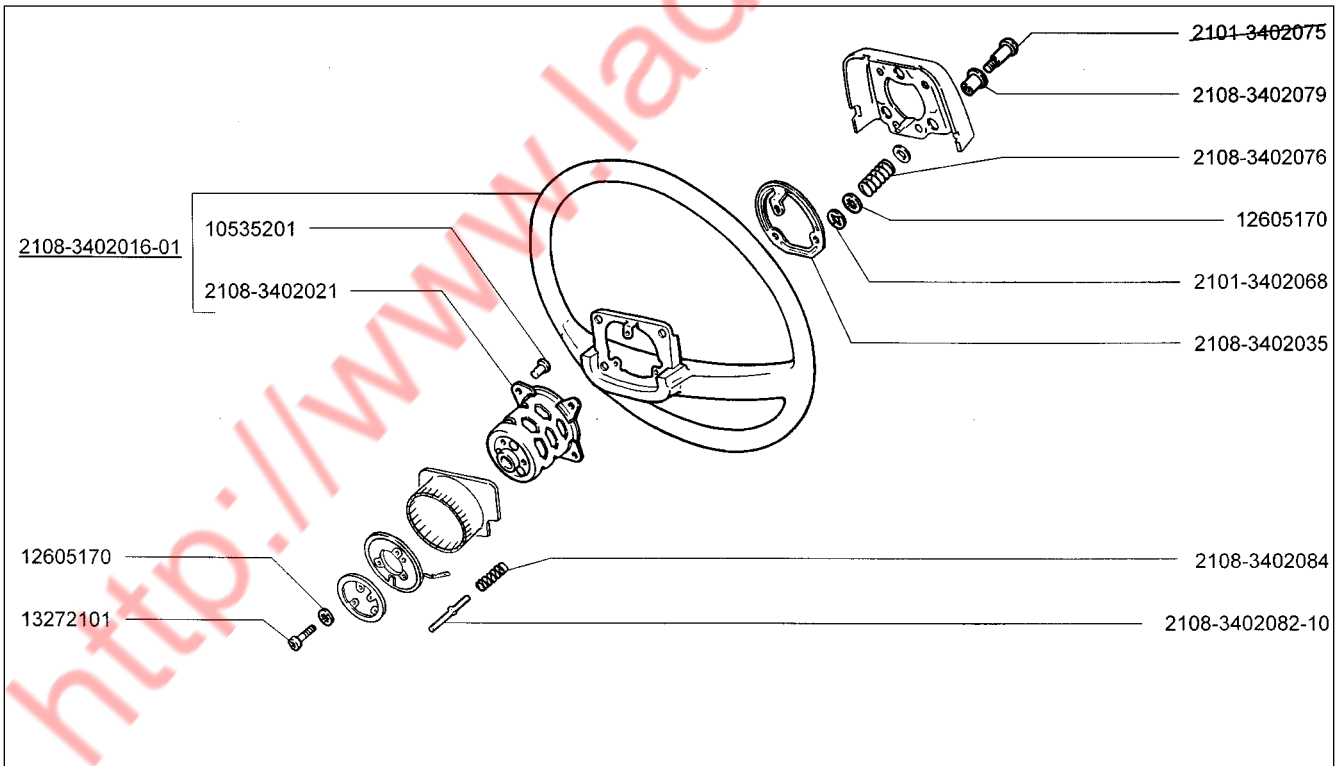

D160	**Колесо рулевое** **Steering wheel** **Volant de direction** **Lenkrad** **Volante de dirección**	**2108** **21081** **21083** **21083-01** **21083-02** **21083-03**	**21083-20** **21083-21** **21083-22** **21083-23** **21083-24** **21086**	**21087** **21088** **21088-01** **21088-22**

http://www.ladaniva.co.uk

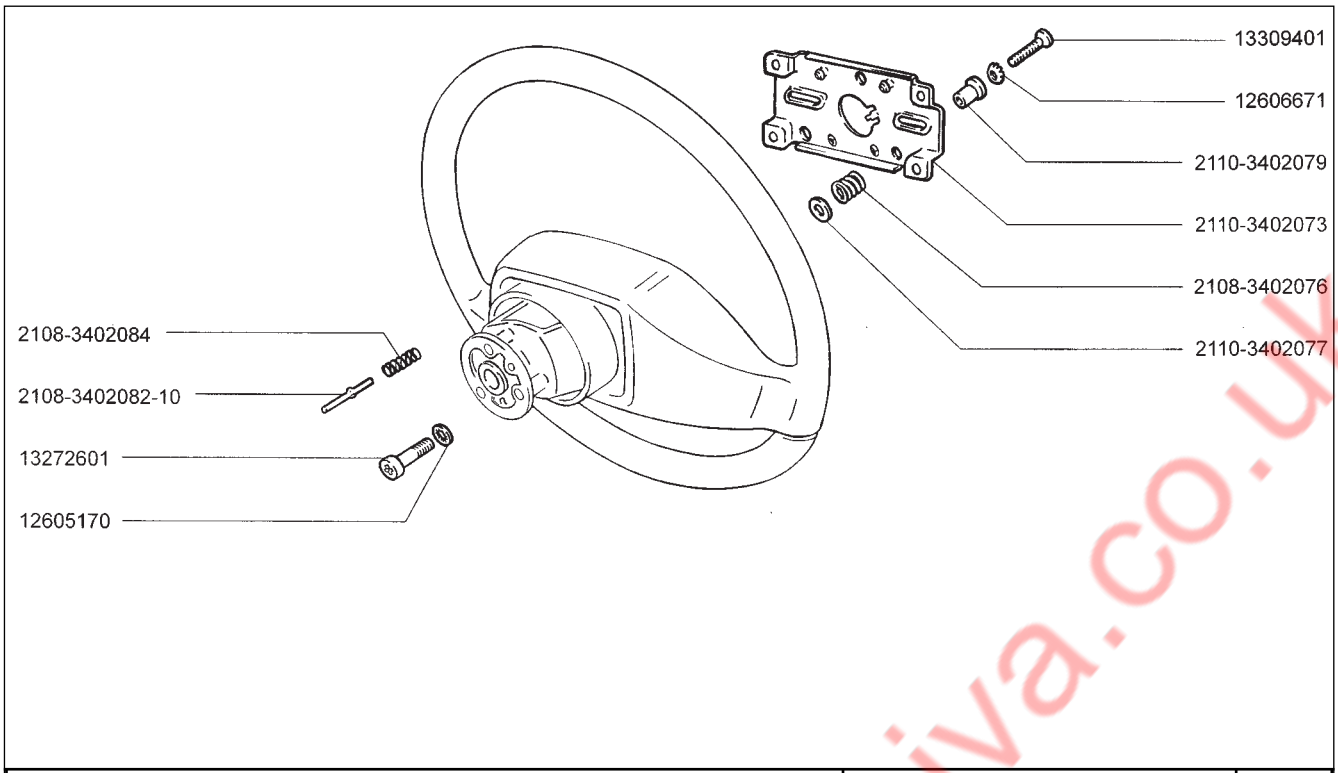

2108 21081 21083 21083-01 21083-02 21083-03	21083-20 21083-21 21083-22 21083-23 21083-24 21086	21087 21088 21088-01 21088-22	Колесо рулевое Steering wheel Volant de direction Lenkrad Volante de dirección	D161

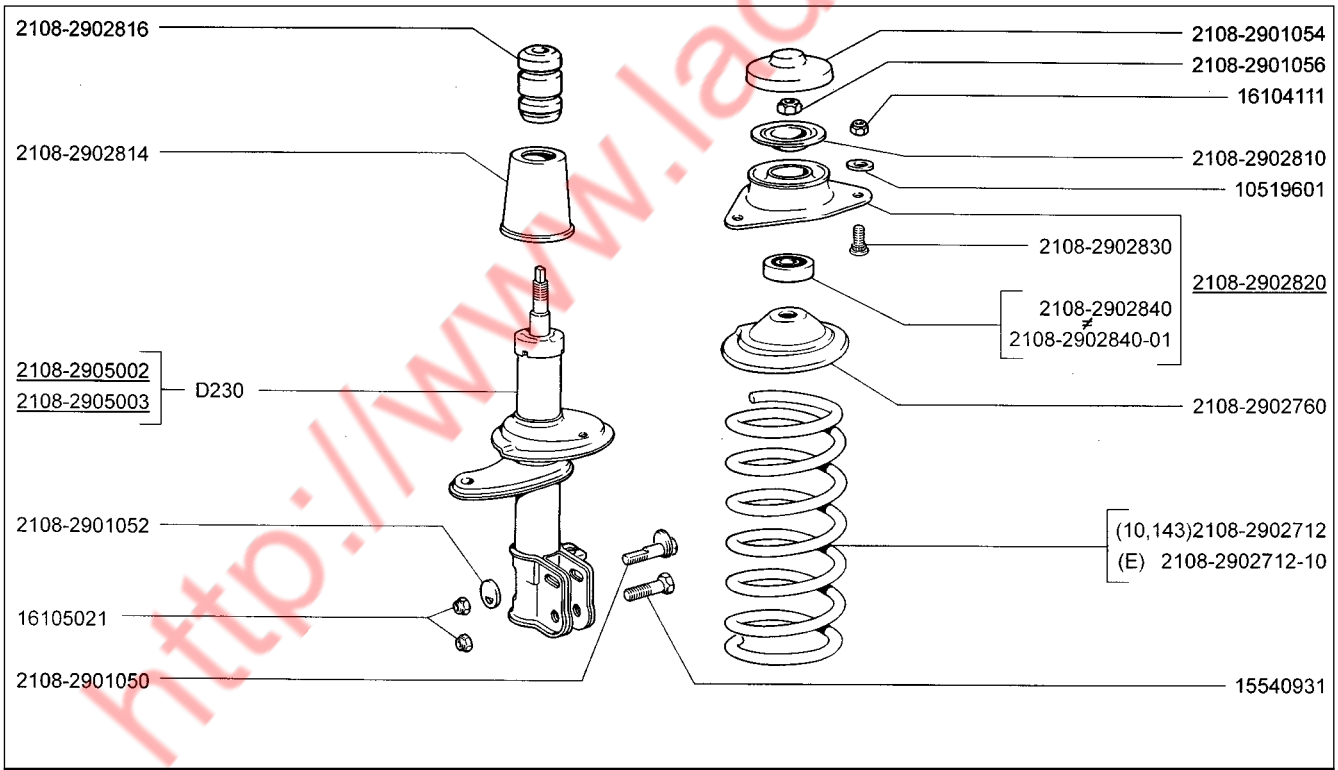

2108 21081 21083 21083-01 21083-02 21083-03	21083-20 21083-21 21083-22 21083-23 21083-24 21086	21087 21088 21088-01 21088-22	Элементы передней подвески Front suspension components Vue éclatée d'un élément de suspension avant Hauptteile der Vorderradaufhängung Elementos de la suspensión delantera	D200

http://www.ladaniva.co.uk

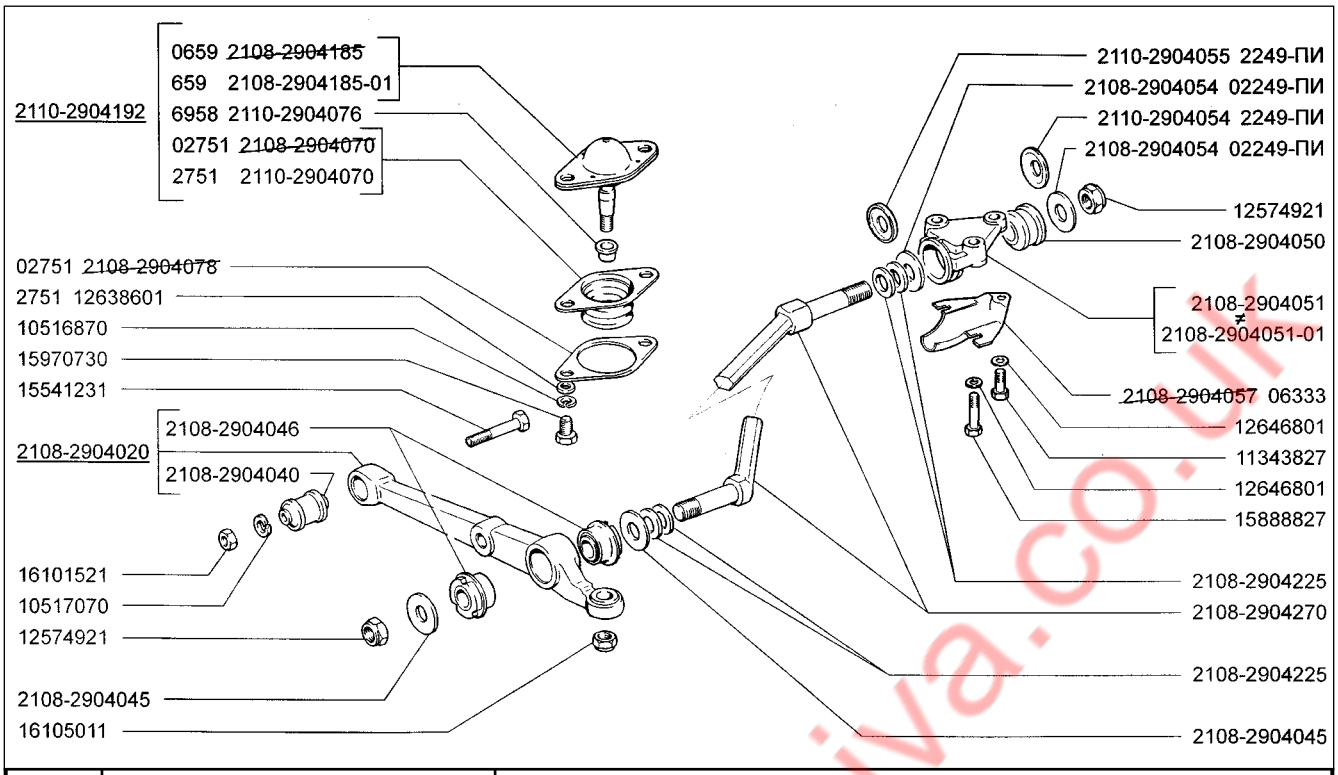

D210	**Рычаги передней подвески** **Front suspension arms** **Bras de suspension avant** **Hebel der Vorderradaufhängung** **Brazos de la suspensión delantera**	**2108** **21081** **21083** **21083-01** **21083-02** **21083-03**	**21083-20** **21083-21** **21083-22** **21083-23** **21083-24** **21086**	**21087** **21088** **21088-01** **21088-22**

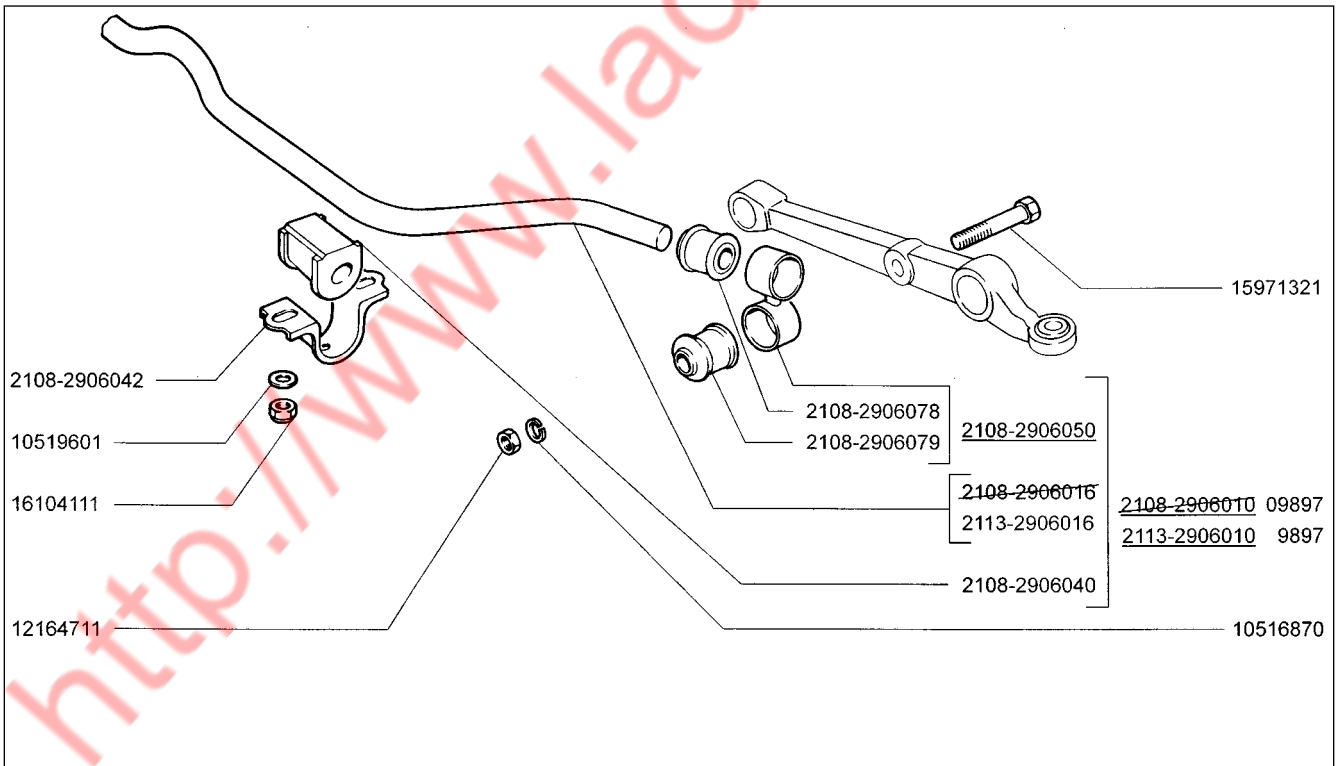

D220	**Стабилизатор поперечной устойчивости** **Anti-roll bar** **Barre stabilisatrice anti-roulis** **Querstabilisator** **Barra estabilizadora trasversal**	**2108** **21081** **21083** **21083-01** **21083-02** **21083-03**	**21083-20** **21083-21** **21083-22** **21083-23** **21083-24** **21086**	**21087** **21088** **21088-01** **21088-22**

http://www.ladaniva.co.uk

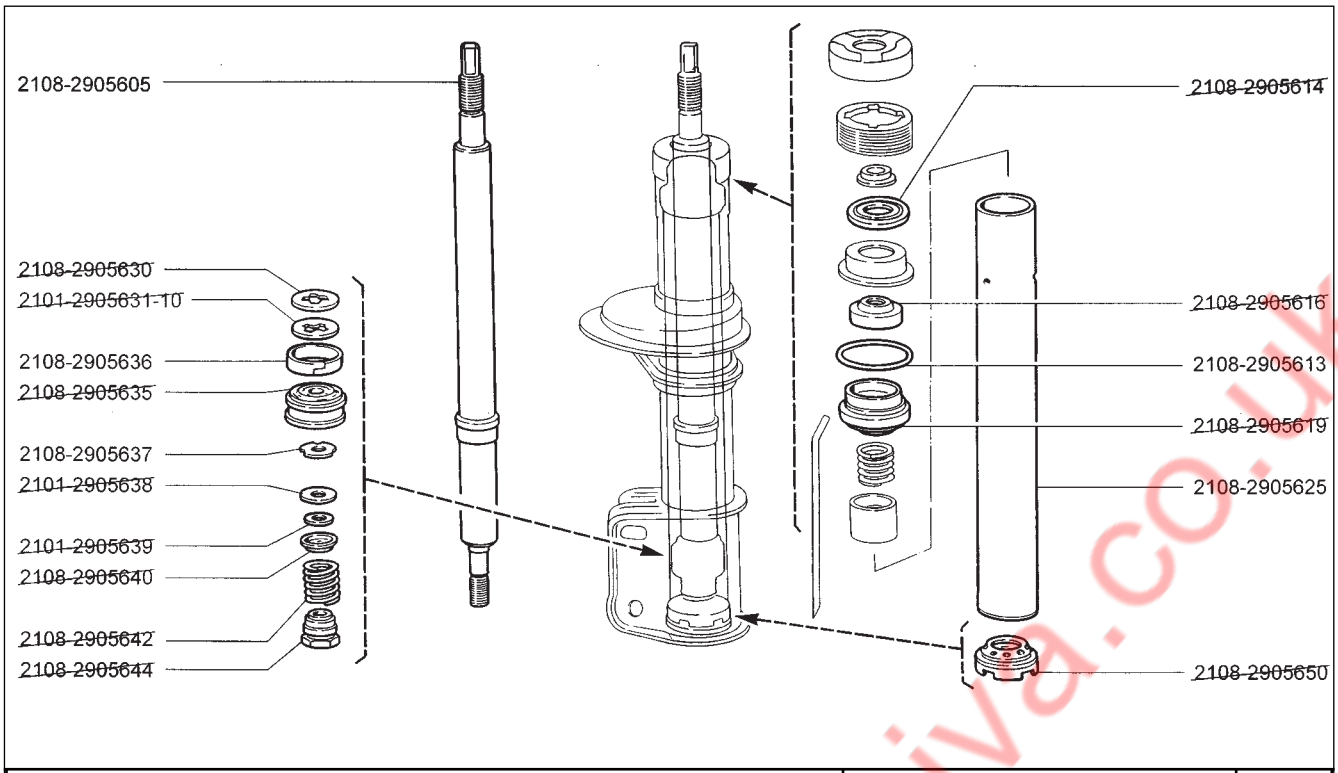

2108 21081 21083 21083-01 21083-02 21083-03	21083-20 21083-21 21083-22 21083-23 21083-24 21086	21087 21088 21088-01 21088-22	Стойка телескопическая Telescopic strut Amortisseur télescopique Federbein Montante telescópico	D230

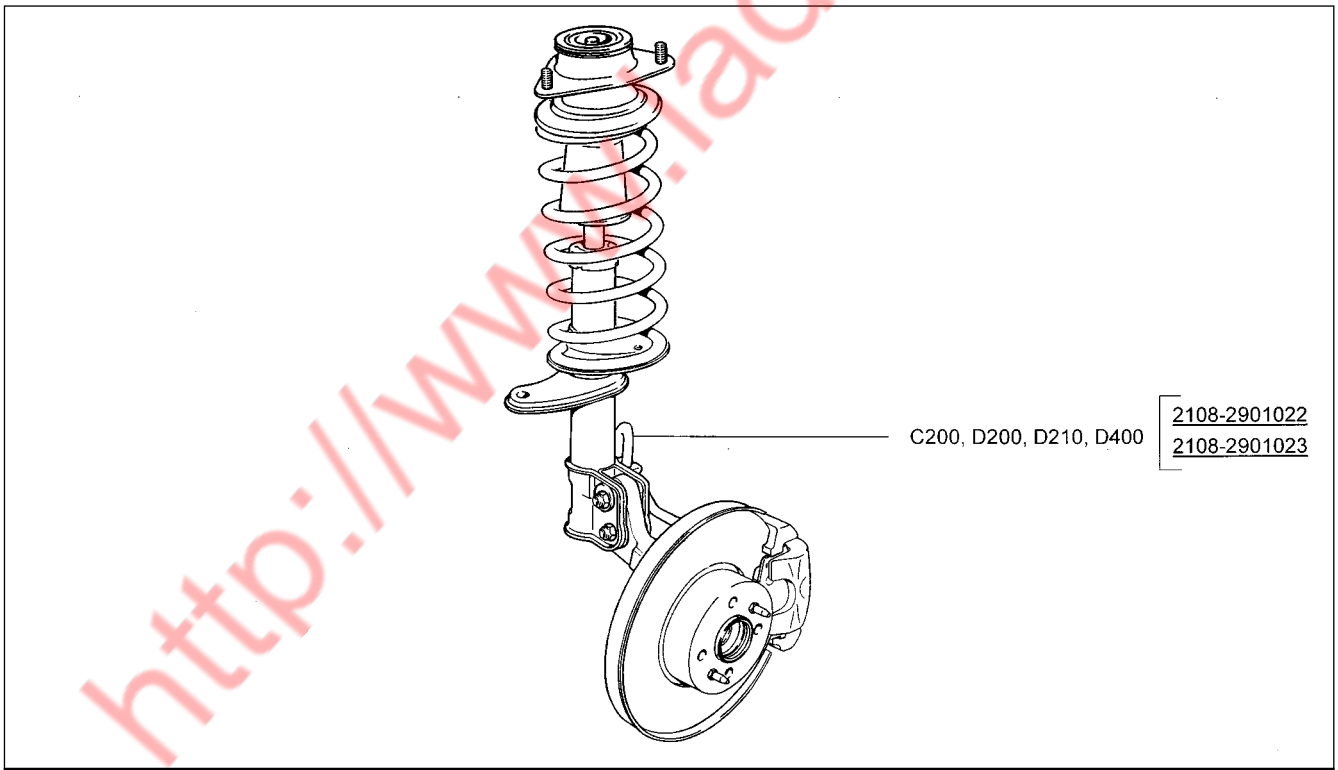

2108 21081 21083 21083-01 21083-02 21083-03	21083-20 21083-21 21083-22 21083-23 21083-24		(10,143) Стойка телескопическая в сборе Telescopic strut assy Amortisseur télescopique Federbein Montante telescópico	D240

http://www.ladaniva.co.uk

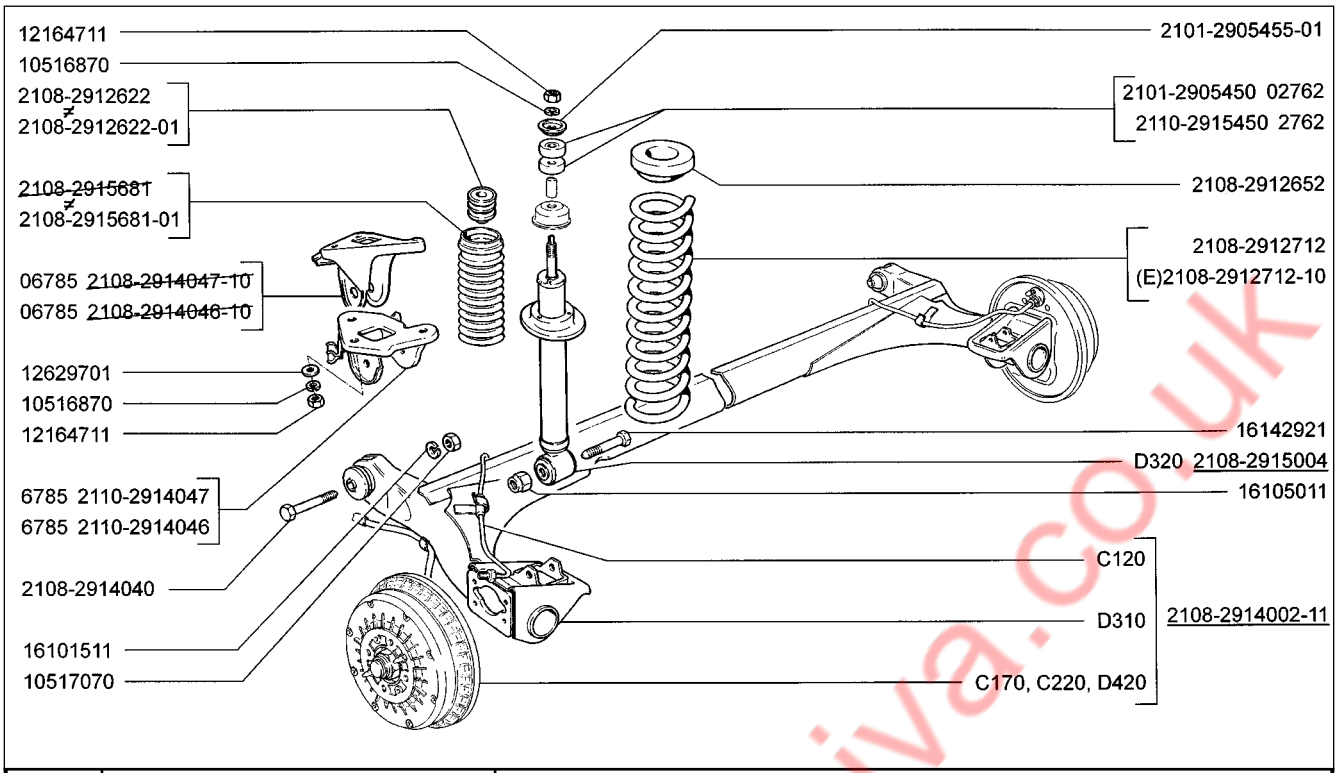

D300	Подвеска задняя Rear suspension Suspension arrière Hinterradaufhängung Suspensión trasera	2108 21081 21083 21083-01 21083-02 21083-03	21083-20 21083-21 21083-22 21083-23 21083-24 21086	21087 21088 21088-01 21088-22

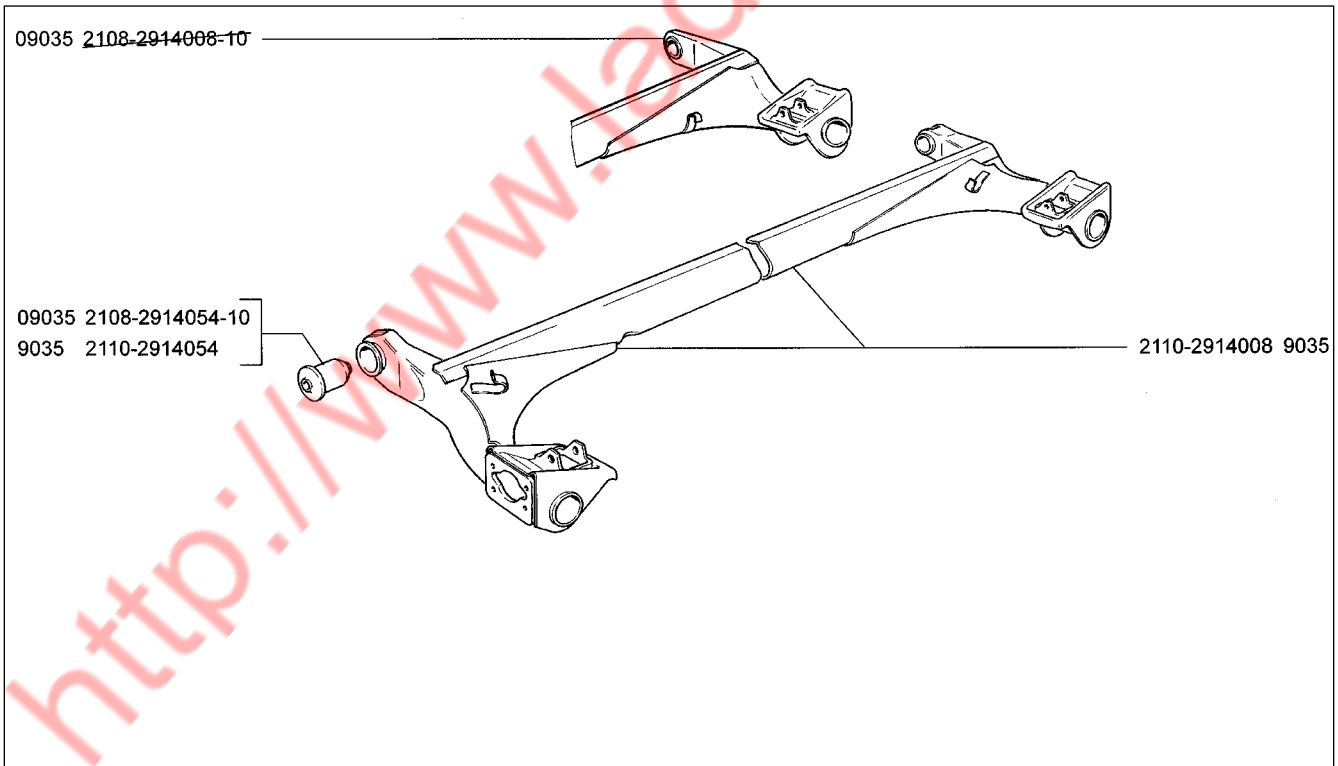

D310	Рычаги задней подвески Rear suspension Suspension arrière Hinterradaufhängung Suspensión trasera	2108 21081 21083 21083-01 21083-02 21083-03	21083-20 21083-21 21083-22 21083-23 21083-24 21086	21087 21088 21088-01 21088-22

http://www.ladaniva.co.uk

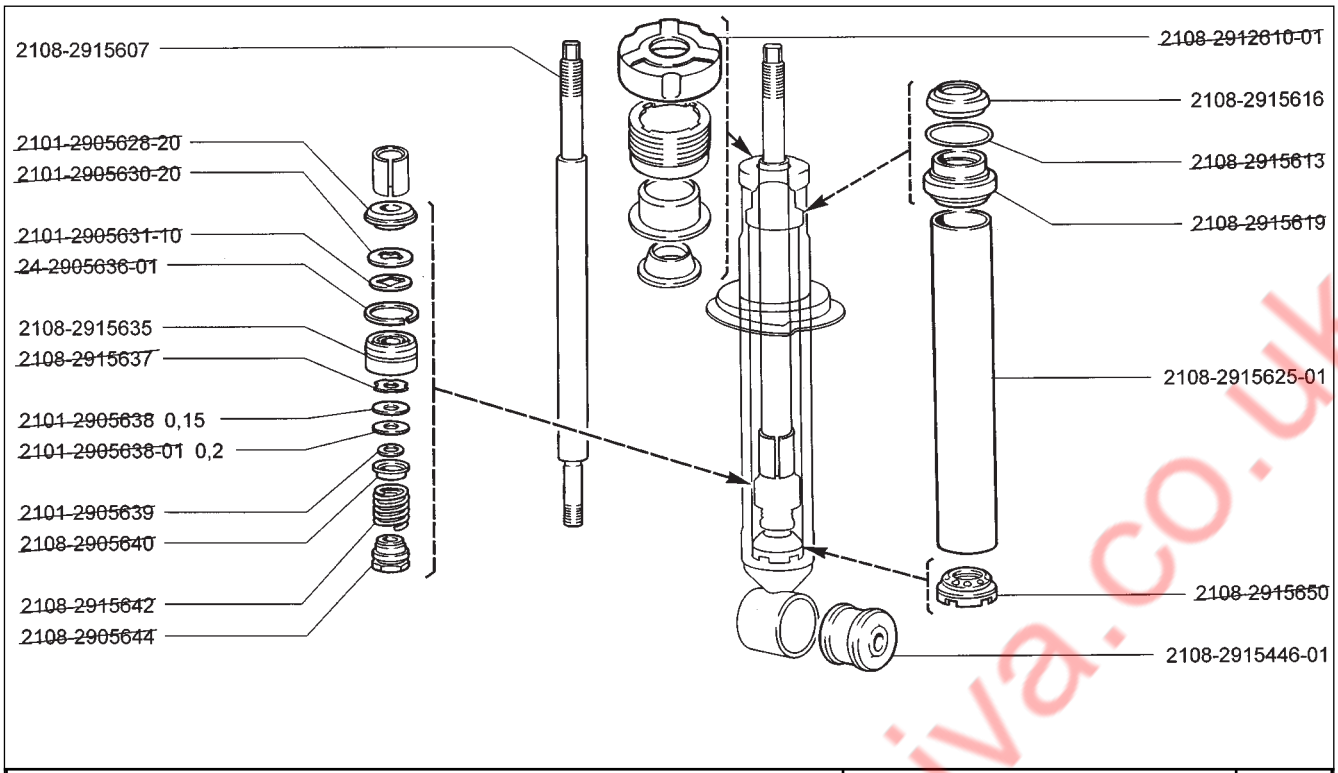

2108 21081 21083 21083-01 21083-02 21083-03	21083-20 21083-21 21083-22 21083-23 21083-24 21086	21087 21088 21088-01 21088-22	Амортизатор задней подвески Rear suspension shock absorber Amortisseur de suspension arrière Stoßdämpfer der Hinterradaufhängung Amortiguador de la suspensión trasera	D320

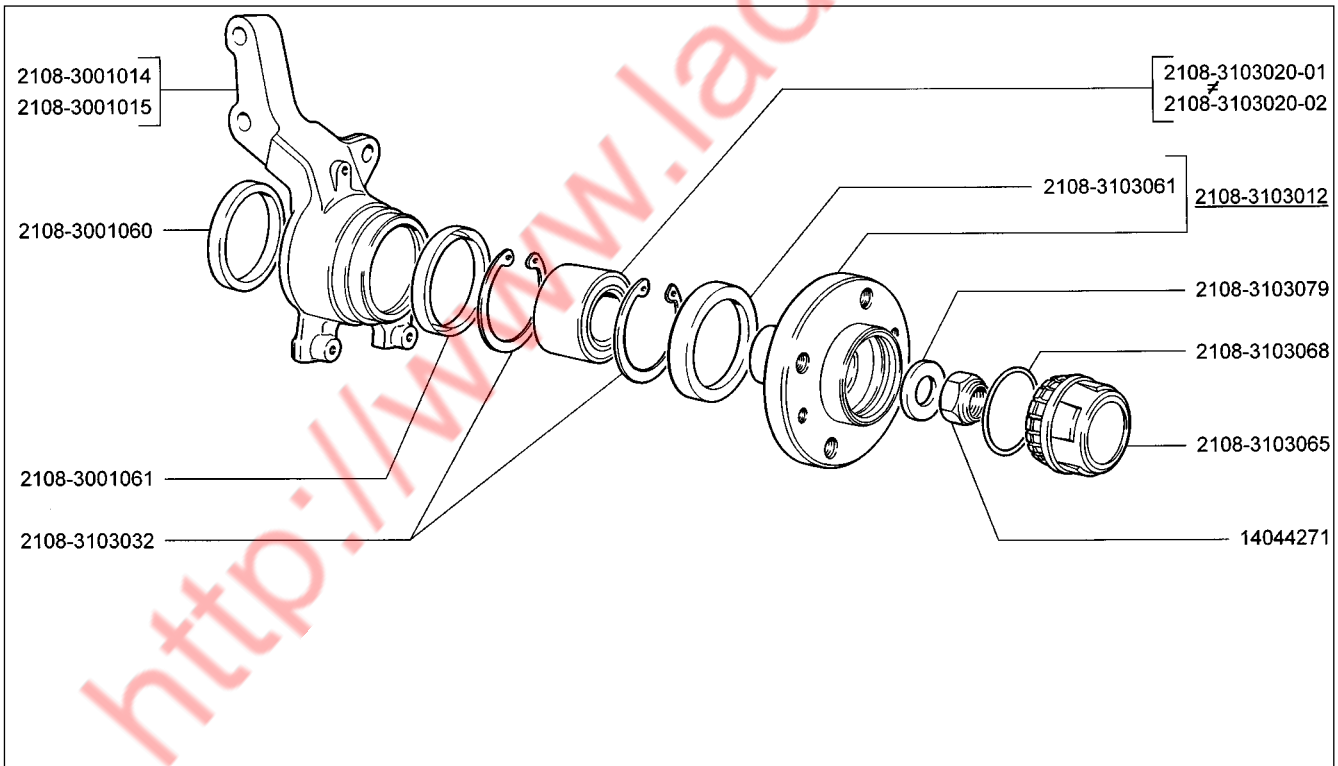

2108 21081 21083 21083-01 21083-02 21083-03	21083-20 21083-21 21083-22 21083-23 21083-24 21086	21087 21088 21088-01 21088-22	Кулаки поворотные и ступицы Steering knuckles and hubs Pivots et moyeux Achsschenkel und Naben Manguetas y cubos	D400

http://www.ladaniva.co.uk

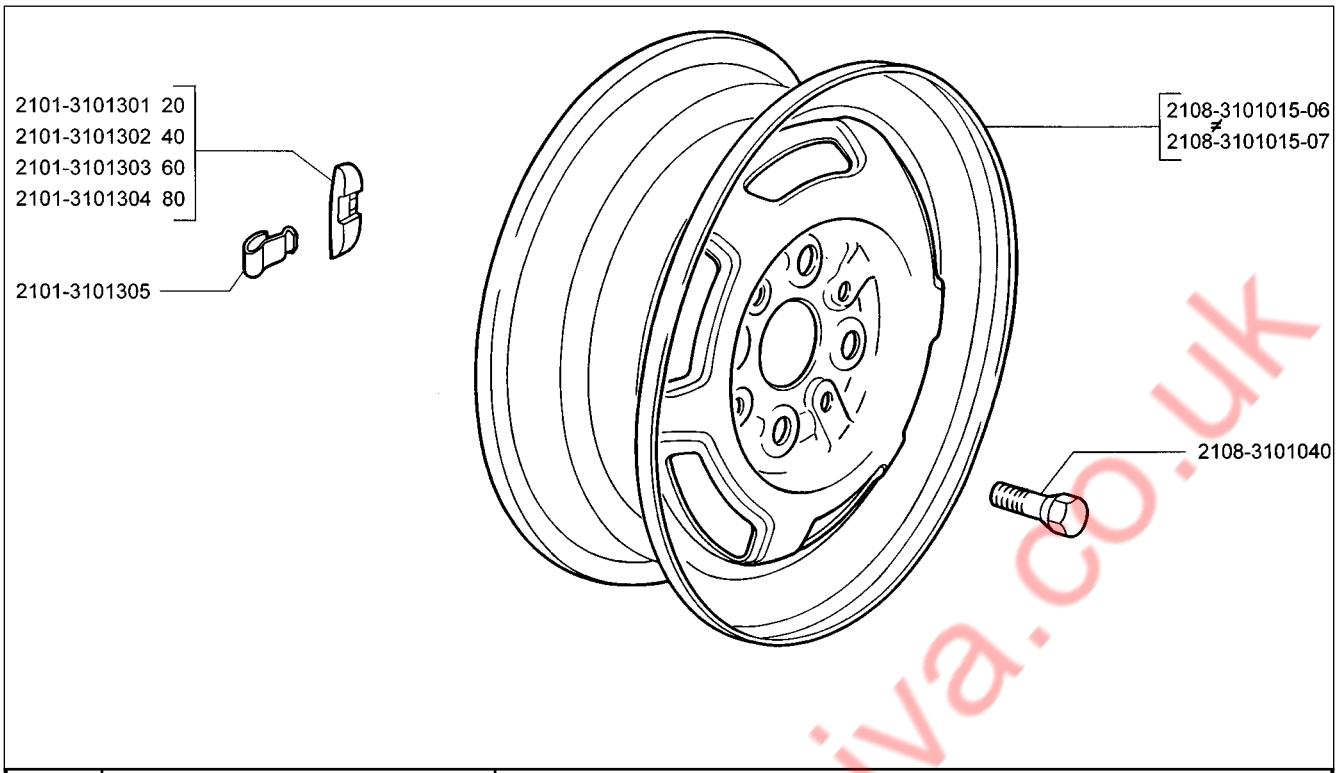

D410	Колеса Wheels Roues Räder Ruedas	**2108** **21081** **21083** **21083-01** **21083-02** **21083-03**	**21083-20** **21083-21** **21083-22** **21083-23** **21083-24** **21086**	**21087** **21088** **21088-01** **21088-22**

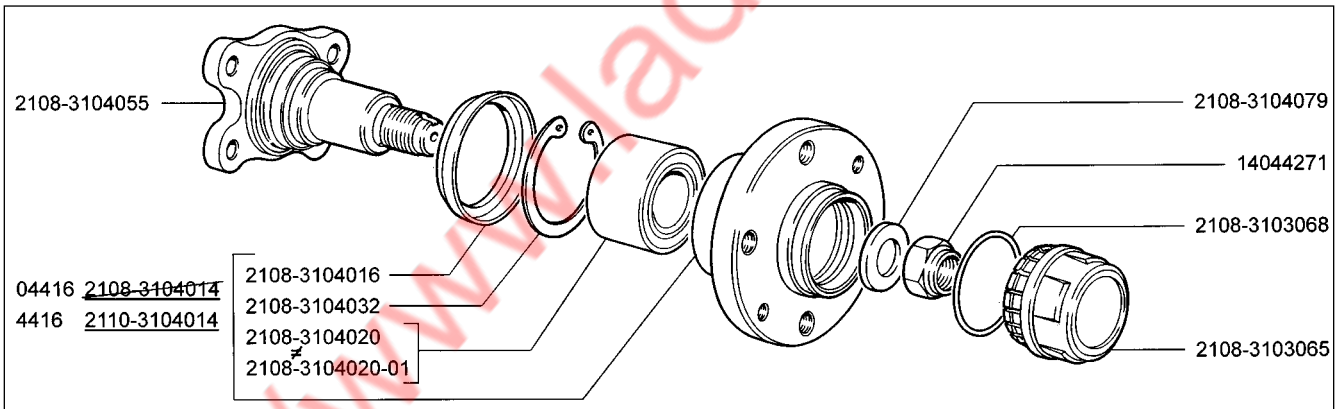

D420	Ступица заднего колеса Rear wheel hub Moyeu de roue arrière Hinterradnabe Cubo de la rueda trasera	**2108** **21081** **21083** **21083-01** **21083-02** **21083-03**	**21083-20** **21083-21** **21083-22** **21083-23** **21083-24** **21086**	**21087** **21088** **21088-01** **21088-22**

http://www.ladaniva.co.uk

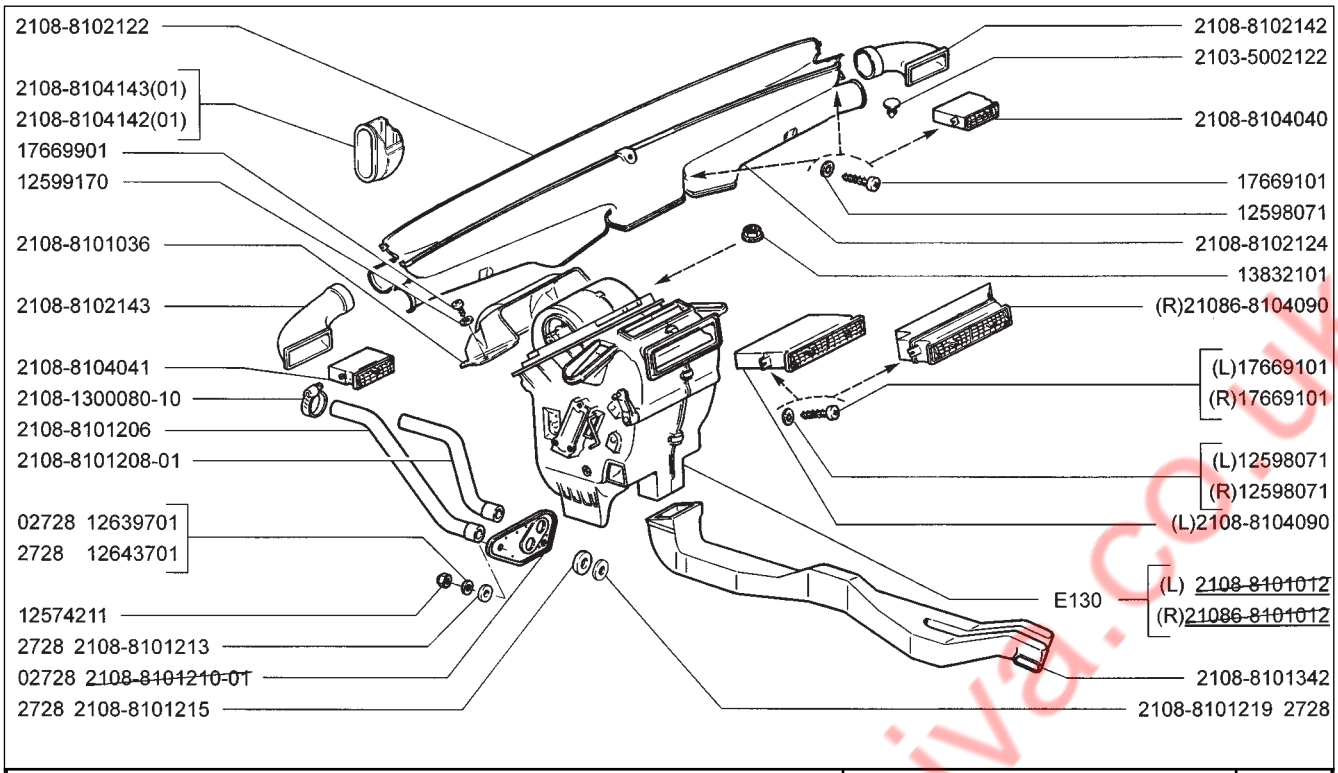

2108 (01) 21087 (01) **21081 (01) 21088 (01)** **21083 (01) 21088-01 (01)** **21083-01 (01) 21088-22** **21083-22 (01)** **21086 (01)**	**Система вентиляции и отопления** **Heating and ventilation system** **Chauffage-ventilation** **Heizungs- und Lüftungsanlage** **Sistema de ventilación y de calefacción**	**E100**

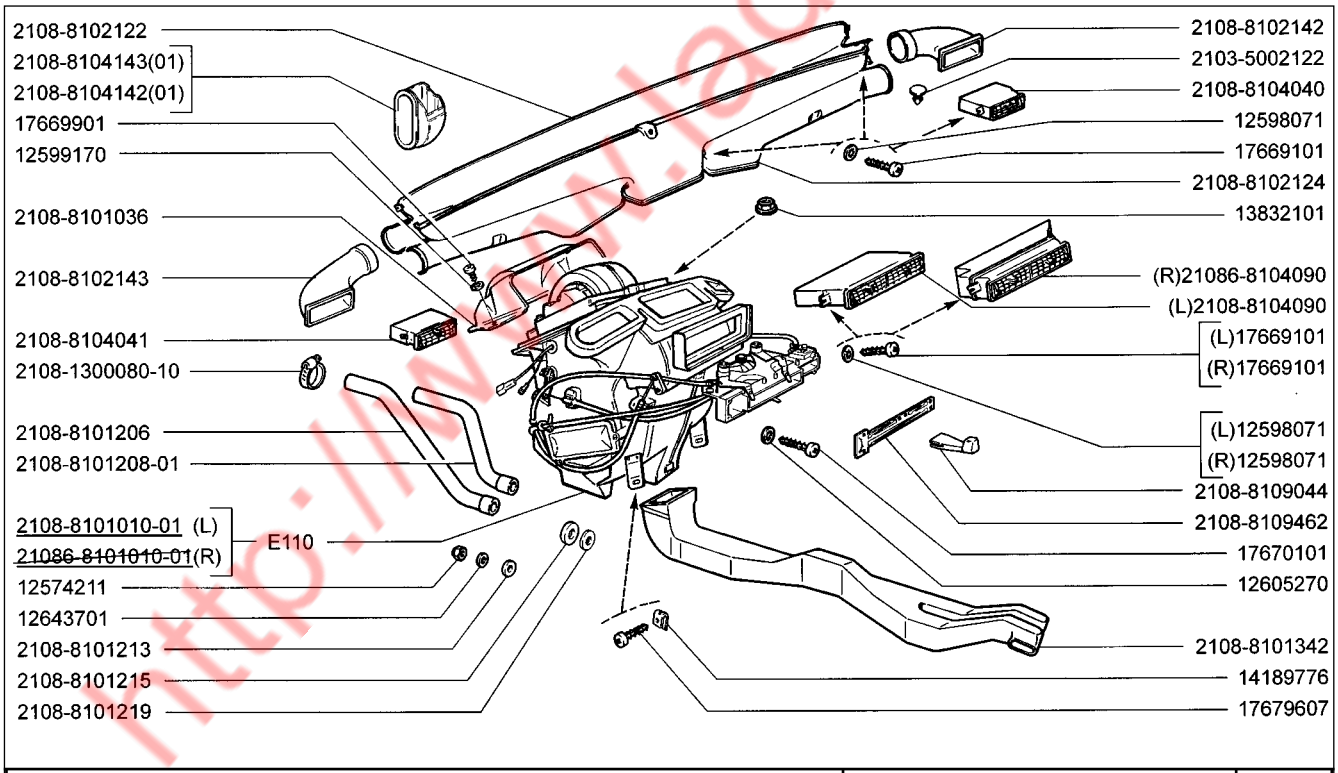

2108 (01) 21087 (01) **21081 (01) 21088 (01)** **21083 (01) 21088-01 (01)** **21083-01 (01) 21088-22** **21083-22 (01)** **21086 (01)**	**Система вентиляции и отопления** **Heating and ventilation system** **Chauffage-ventilation** **Heizungs- und Lüftungsanlage** **Sistema de ventilación y de calefacción**	**E101**

http://www.ladaniva.co.uk

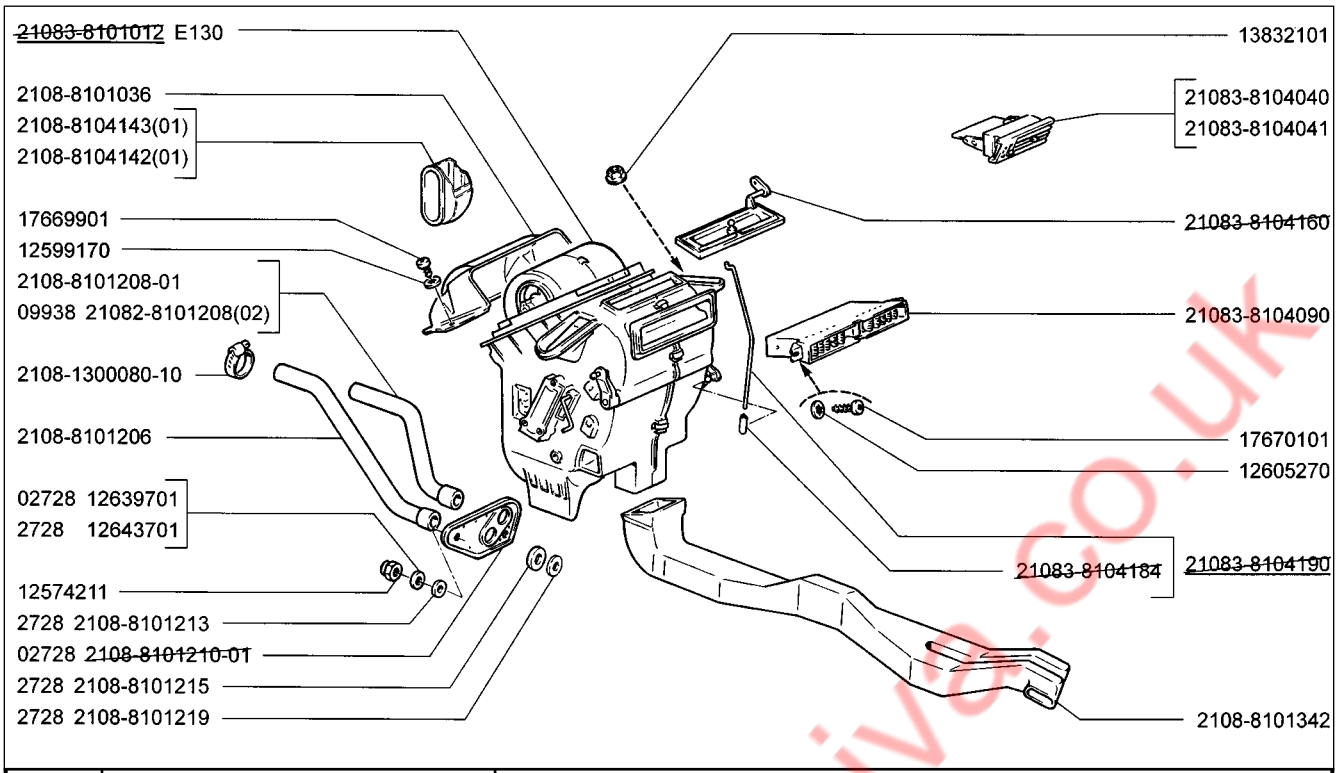

E102	**Система вентиляции и отопления** **Heating and ventilation system** **Chauffage-ventilation** **Heizungs- und Lüftungsanlage** **Sistema de ventilación y de calefacción**	**21083-03 (01)** **21083-20** **21083-23 (02)** **21083-24**

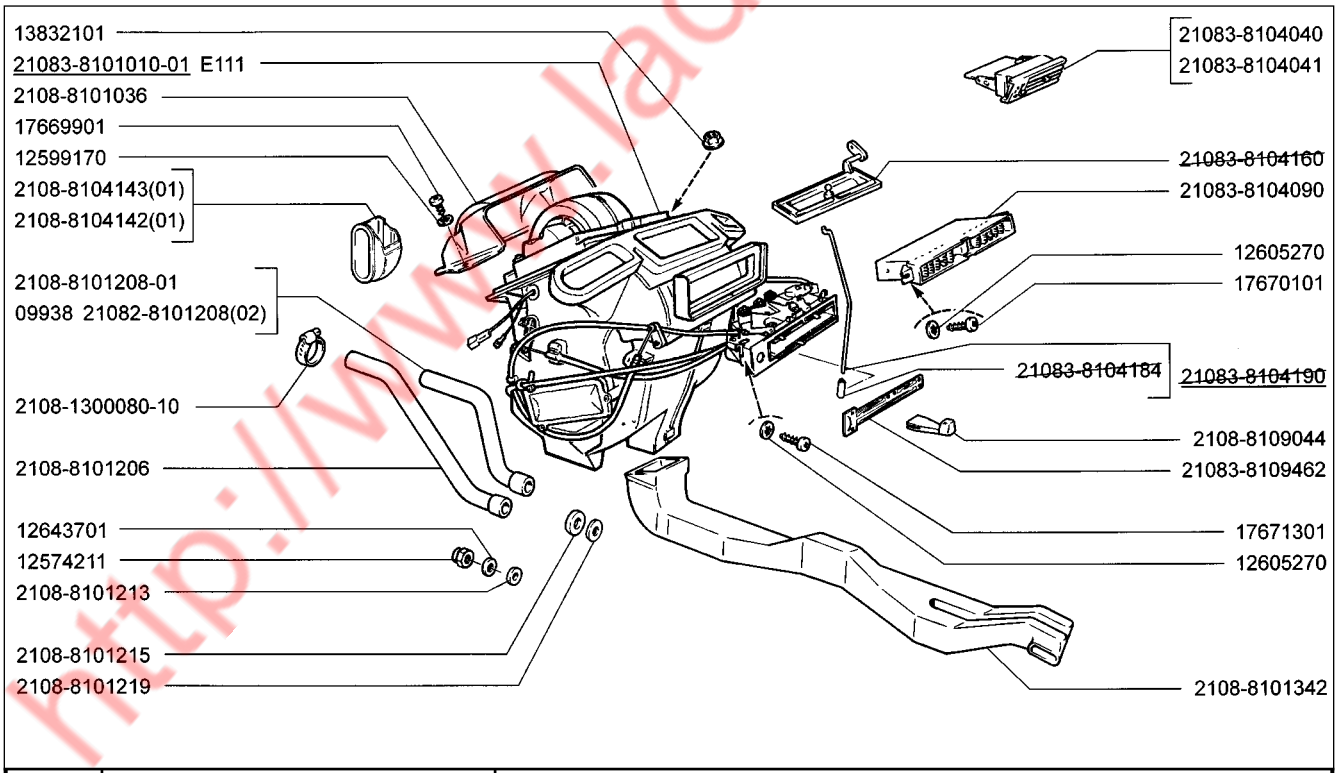

E103	**Система вентиляции и отопления** **Heating and ventilation system** **Chauffage-ventilation** **Heizungs- und Lüftungsanlage** **Sistema de ventilación y de calefacción**	**21083 (01)** **21083-01 (01)** **21083-02 (01)** **21083-03 (01)** **21083-20 (02)** **21083-21 (02)** **21083-22 (02)** **21083-23 (02)** **21083-24**

http://www.ladaniva.co.uk

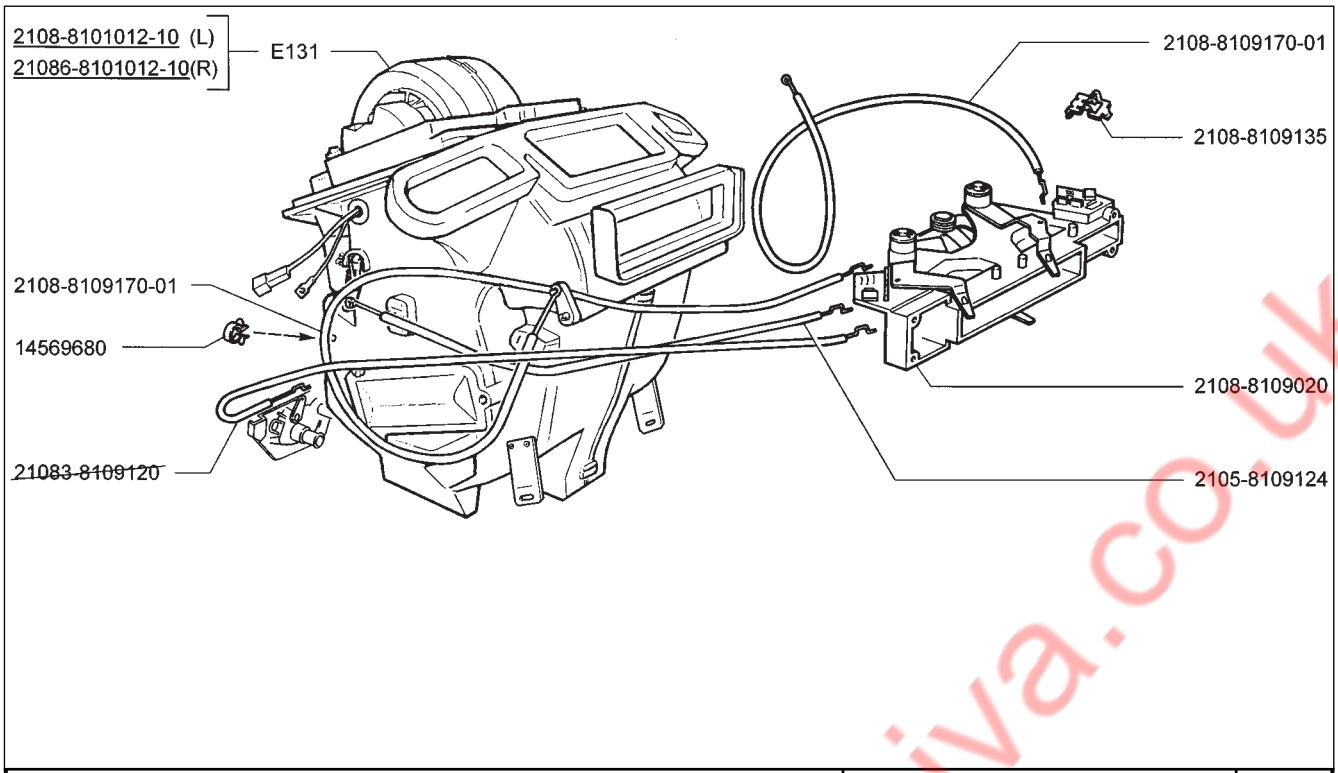

2108 21081 21083 21083-01 21083-22 21086	21087 21088 21088-01 21088-22	Отопитель с управлением Heater Appareil de chauffage-ventilation Heizgerät Calefactor	E110

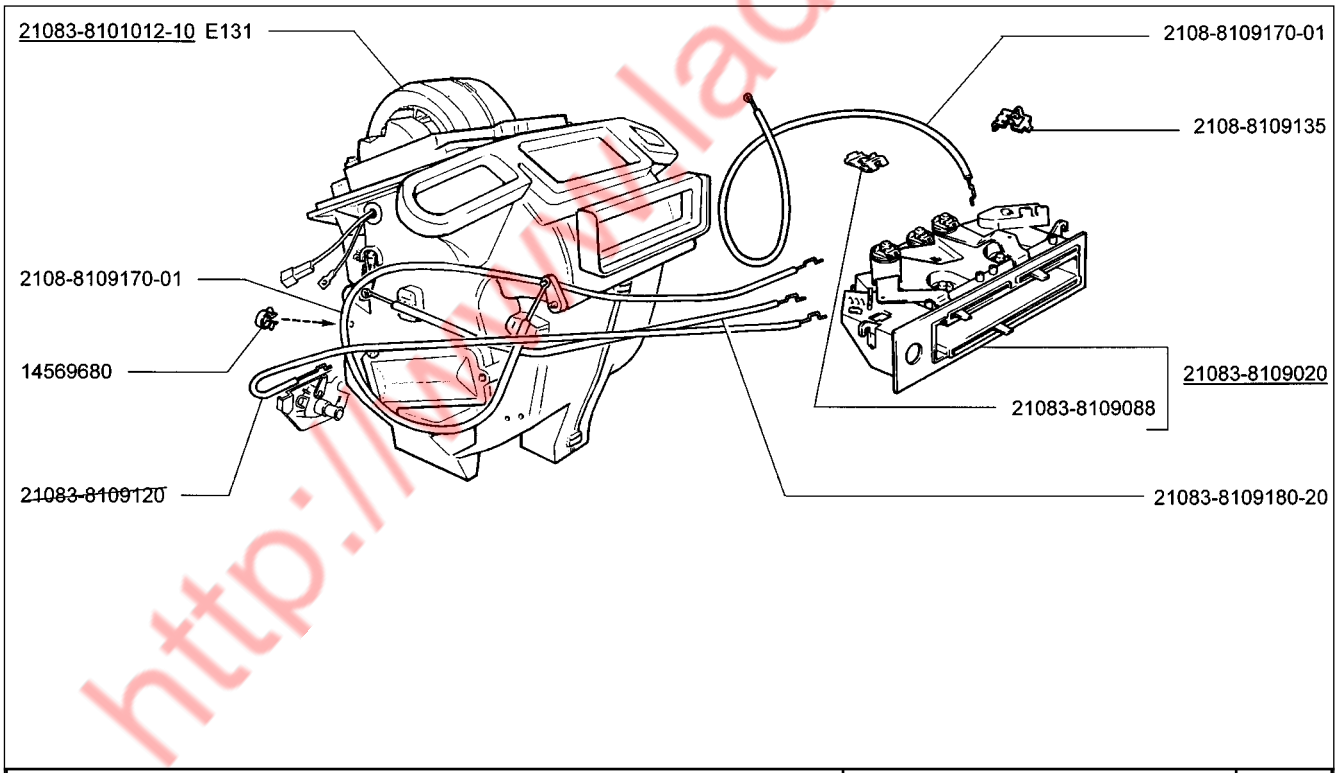

21083 21083-01 21083-02 21083-03 21083-20 21083-21	21083-22 21083-23 21083-24	Отопитель с управлением Heater Appareil de chauffage-ventilation Heizgerät Calefactor	E111

http://www.ladaniva.co.uk

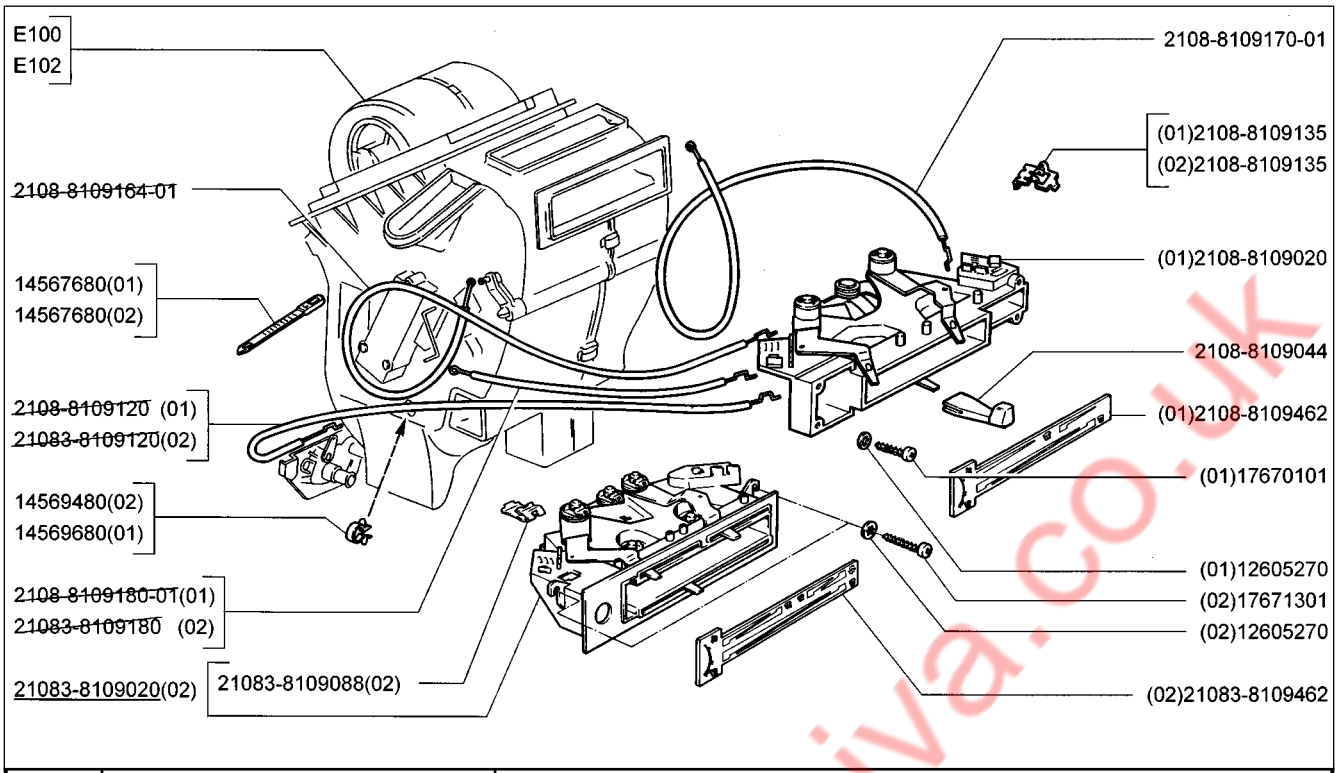

E120	**Управление вентиляцией и отоплением** **Heating and ventilation control** **Commande de chauffage-ventilation** **Steuerung für Heizung und Lüftung** **Comando de ventilación y de calefacción**	**2108**	**(01)**	**21083-22**	**(01)**	**21088-01**	**(01)**
		21081	**(01)**	**21083-23**	**(02)**	**21088-22**	**(01)**
		21083	**(01)**	**21083-24**	**(02)**		
		21083-01	**(01)**	**21086**	**(01)**		
		21083-03	**(02)**	**21087**	**(01)**		
		21083-20	**(02)**	**21088**	**(01)**		

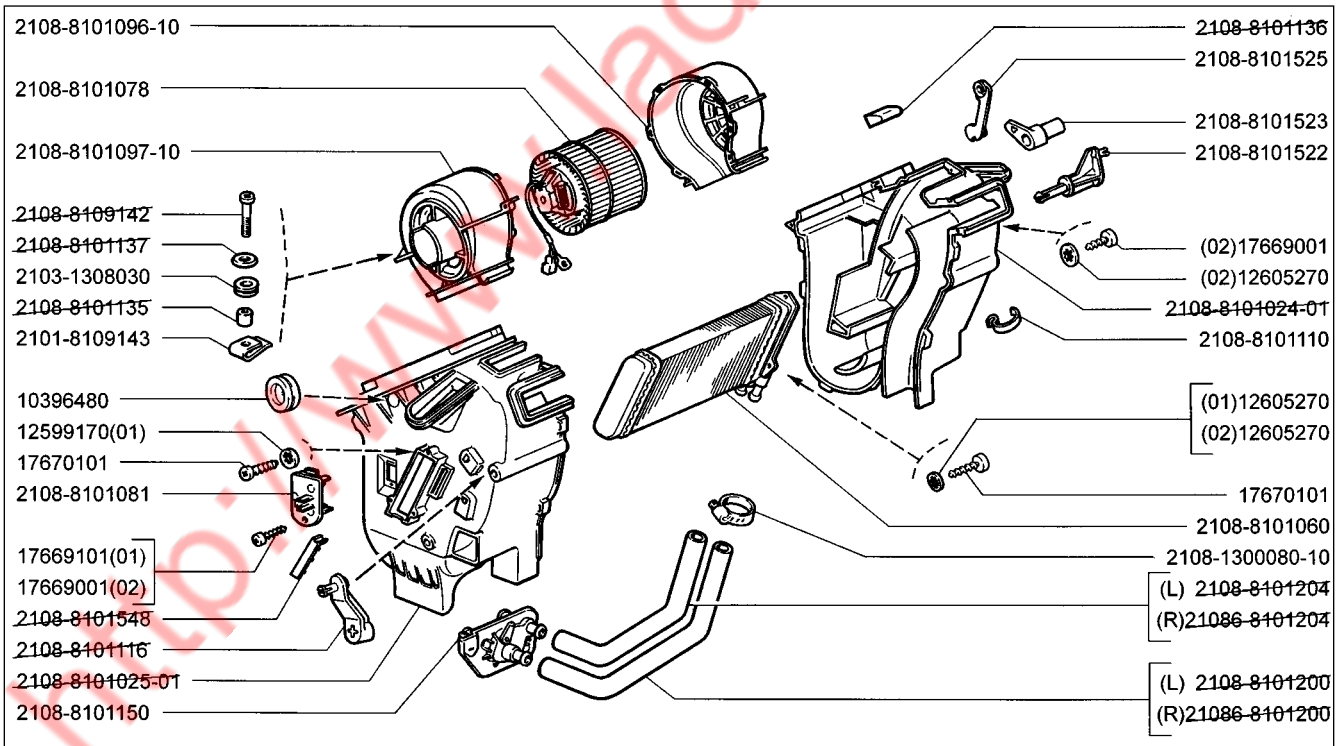

E130	**Отопитель** **Heater** **Appareil de chauffage-ventilation** **Heizgerät** **Calefactor**	**2108**	**(01)**	**21083-22**	**(01)**	**21088-01**	**(01)**
		21081	**(01)**	**21083-23**	**(02)**	**21088-22**	**(01)**
		21083	**(01)**	**21083-24**	**(02)**		
		21083-01	**(01)**	**21086**	**(01)**		
		21083-03	**(02)**	**21087**	**(01)**		
		21083-20	**(02)**	**21088**	**(01)**		

http://www.ladaniva.co.uk

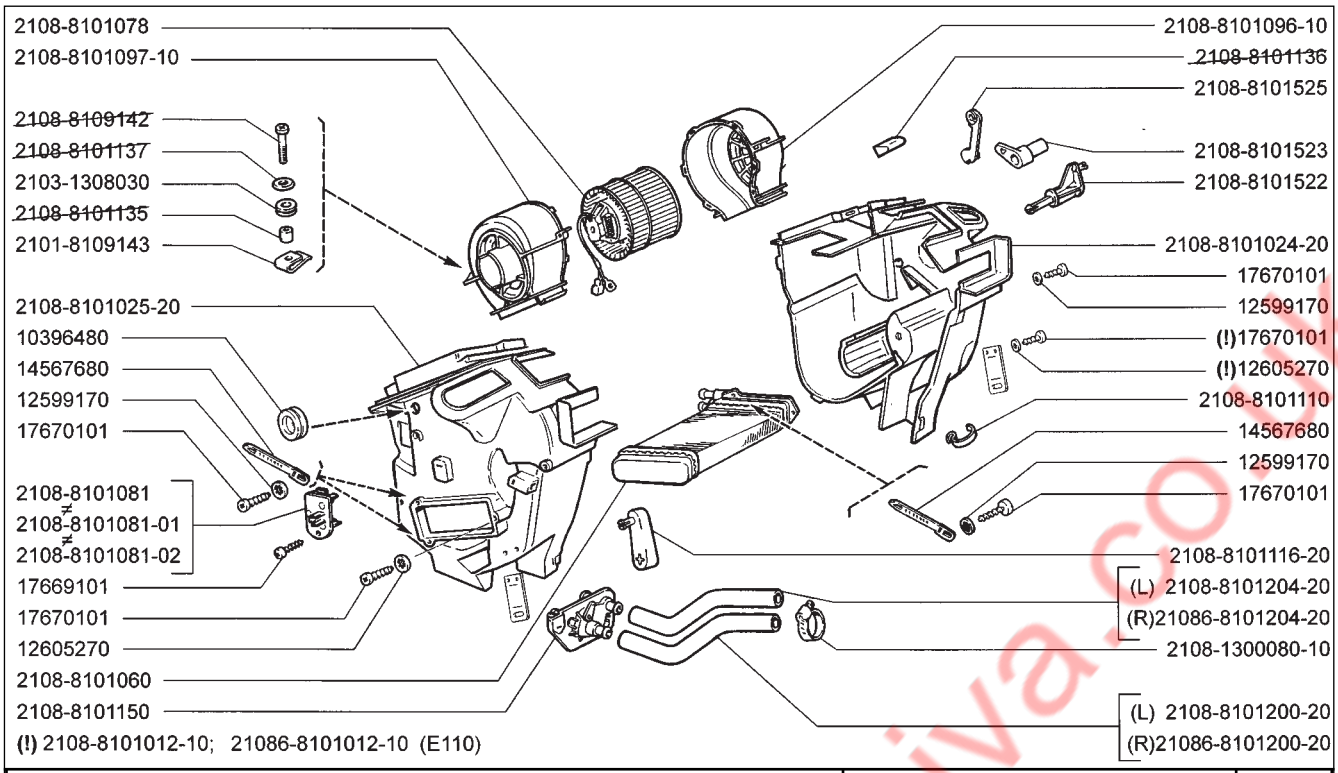

2108 **21081** **21083** **21083-01** **21083-02** **21083-03**	**21083-20** **21083-21** **21083-22** **21083-23** **21083-24** **21086**	**21087** **21088** **21088-01** **21088-22**	**Отопитель** **Heater** **Appareil de chauffage-ventilation** **Heizgerät** **Calefactor**	**E131**

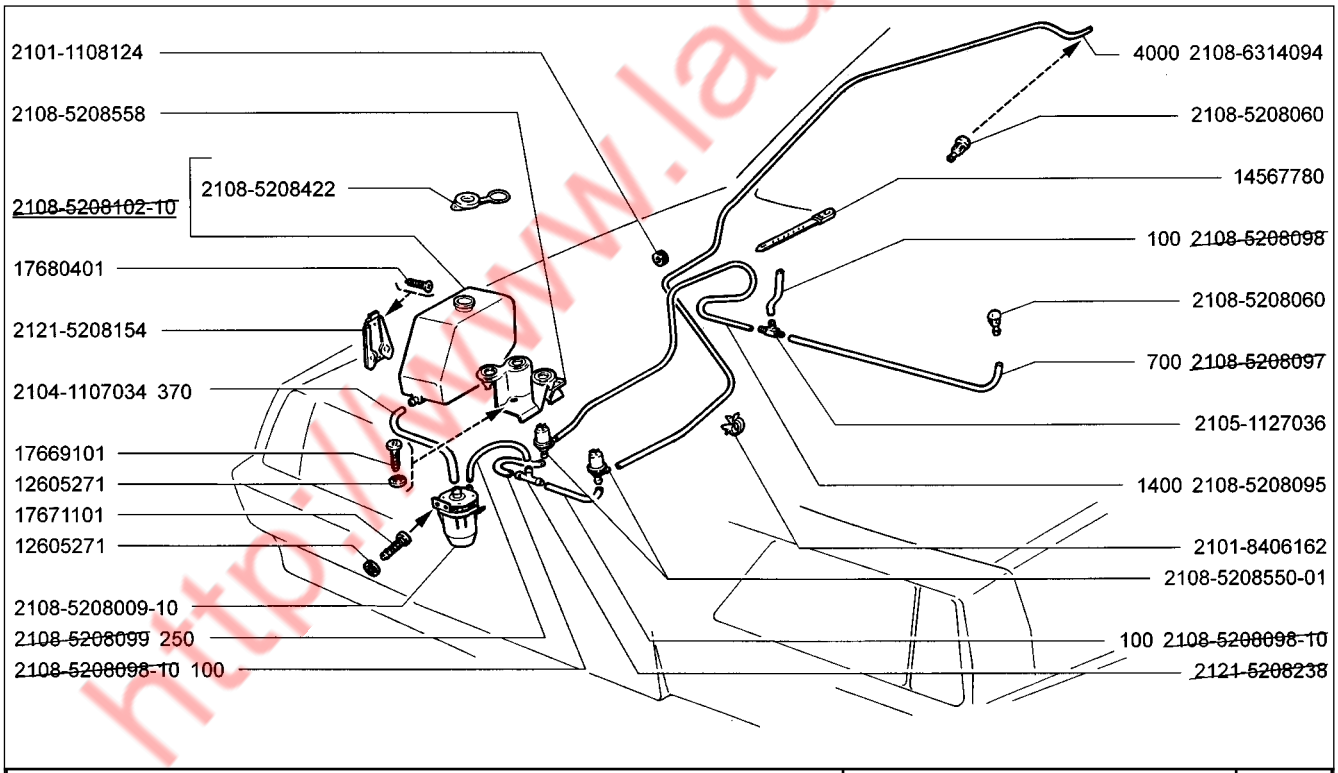

2108 **21081** **21083** **21083-01** **21086** **21087**	**21088** **21088-01**		**Омыватели** **Washers** **Lave-glaces** **Wascher** **Lavadores**	**E220**

http://www.ladaniva.co.uk

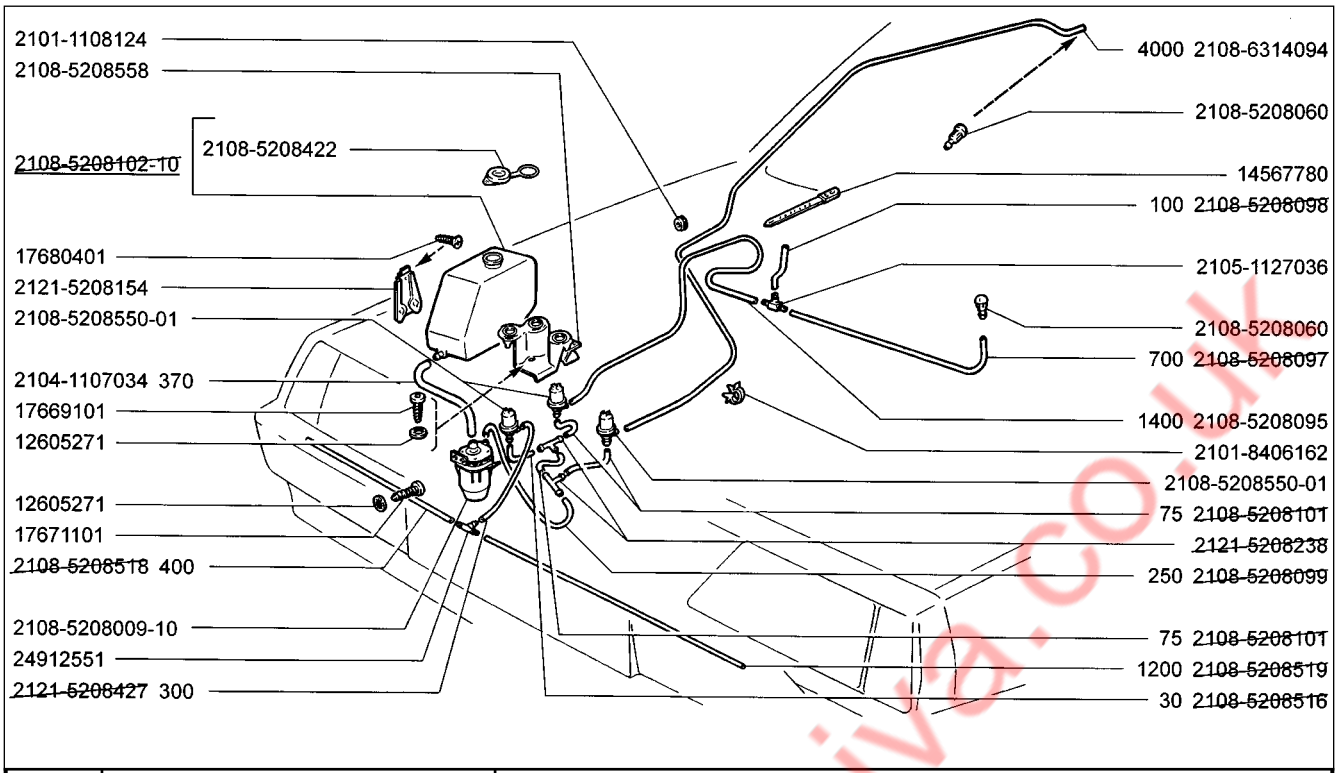

E221	**Омыватели** **Washers** **Lave-glaces** **Wascher** **Lavadores**	**2108** **21081** **21083** **21083-01**

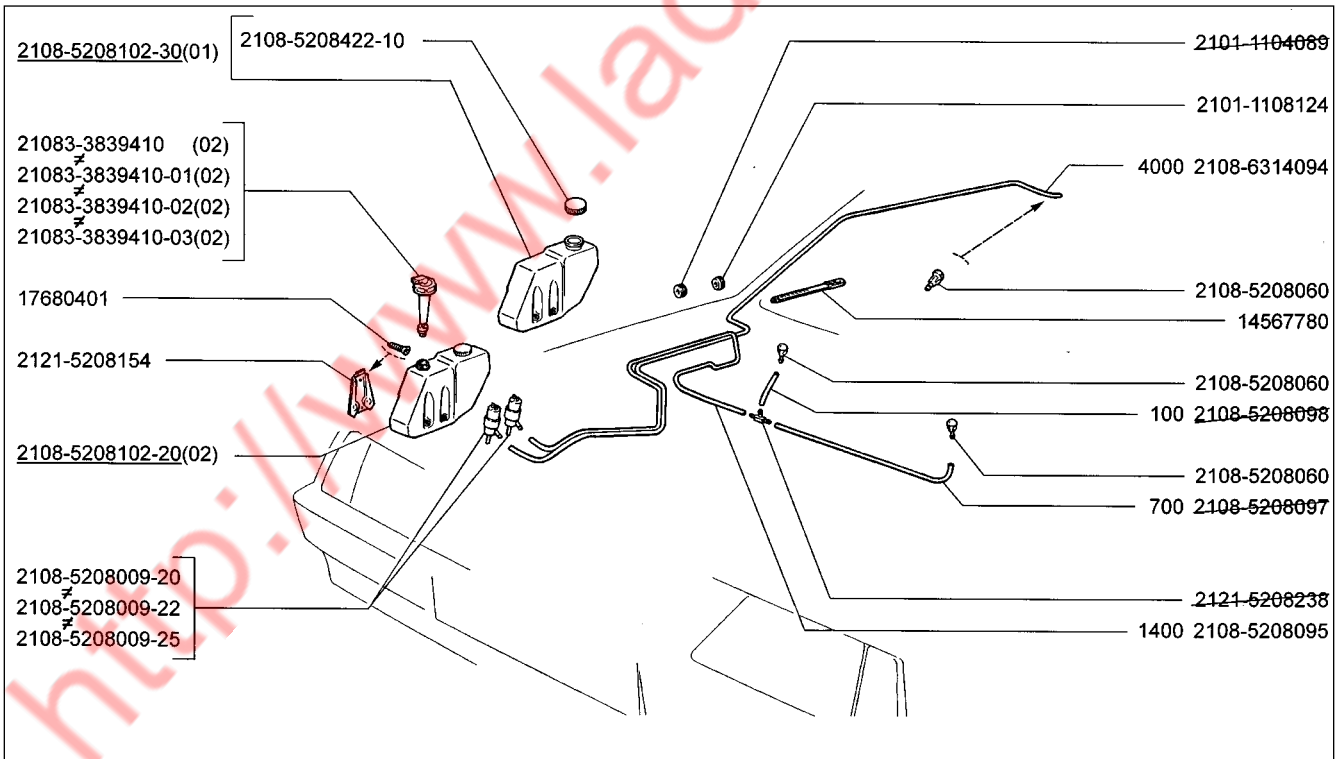

E222	**Омыватели** **Washers** **Lave-glaces** **Wascher** **Lavadores**	**2108** (01) **21081** (01) **21083** (01) **21083-01** (01) **21083-03** (01) **21083-20** (01)	**21083-21** (02) **21083-22** (01) **21083-23** (02) **21083-24** (02) **21086** (01) **21087** (01)	**21088** (01) **21088-01** (01) **21088-02** (01)		

http://www.ladaniva.co.uk

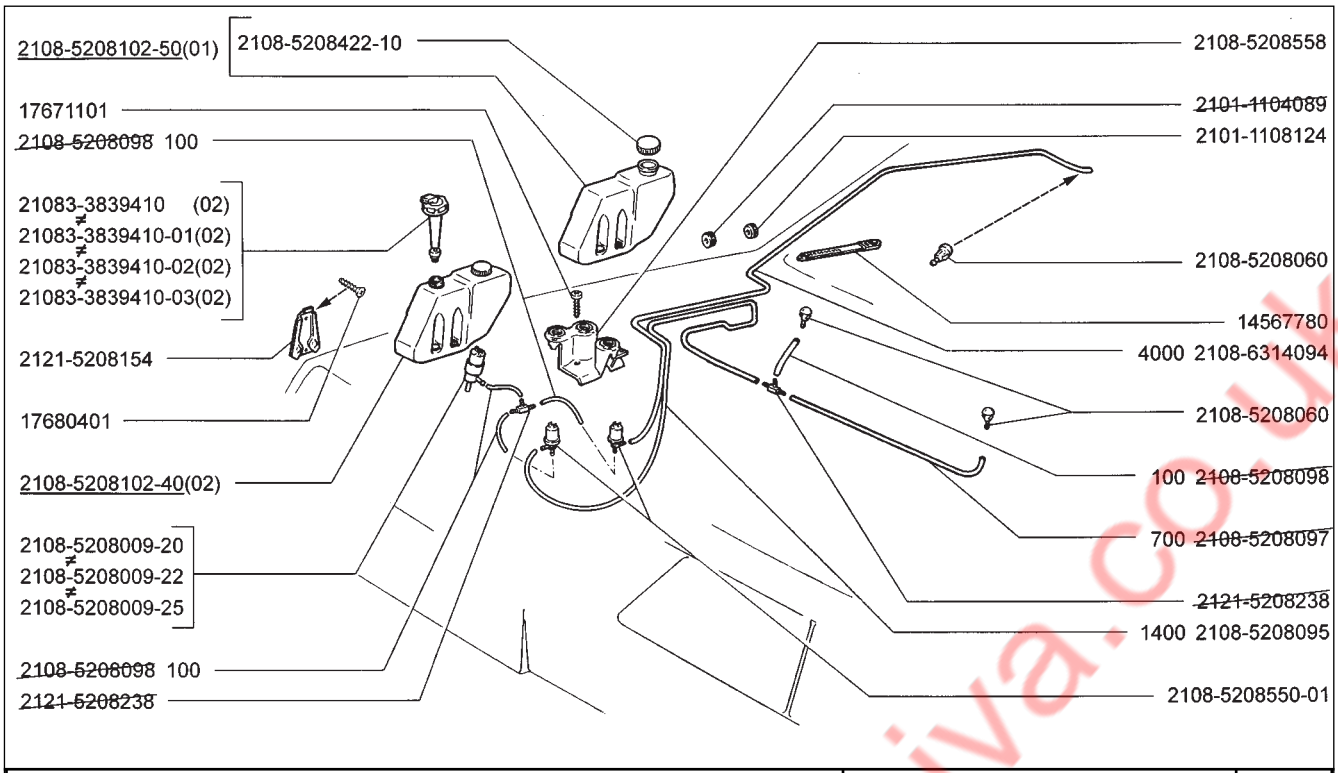

2108 (01) 21083-22 (01) **21083 (01) 21083-23 (02)** **21083-01 (01) 21083-24 (02)** **21083-03 (01)** **21083-20 (01)** **21083-21 (02)**	**Омыватели** **Washers** **Lave-glaces** **Wascher** **Lavadores**	**E223**

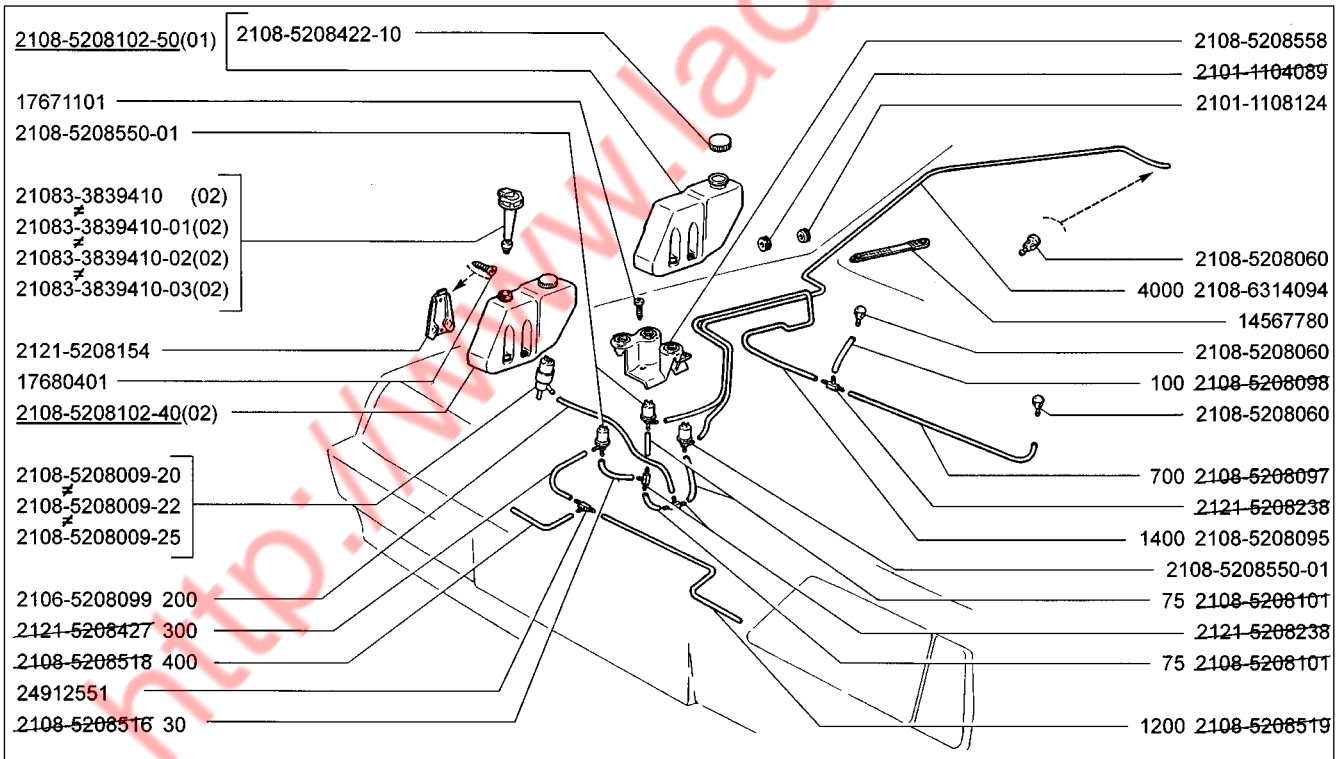

21083 (01) **21083-02 (02)** **21083-20 (01)** **21083-22 (02)** **21083-24 (02)**	**Омыватели** **Washers** **Lave-glaces** **Wascher** **Lavadores**	**E224**

http://www.ladaniva.co.uk

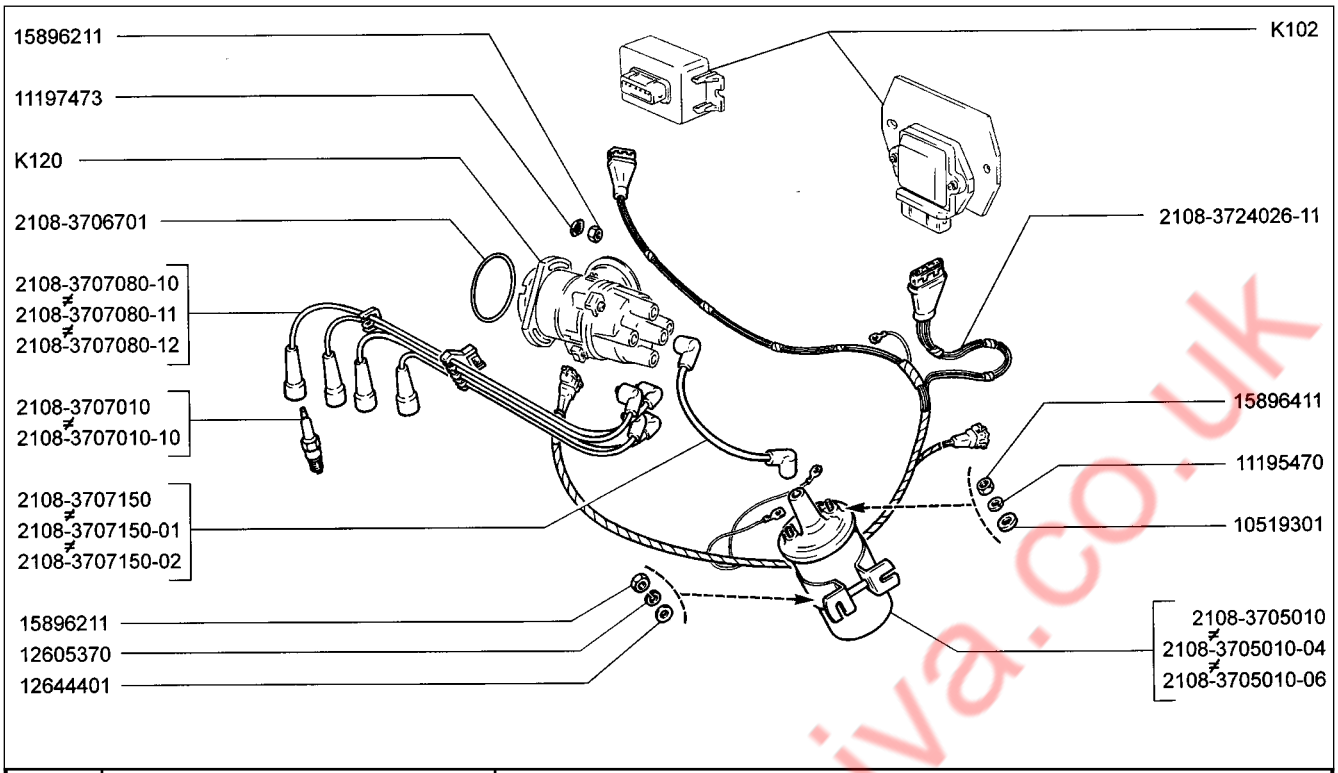

K100	Система зажигания Ignition system Allumage Zündanlage Sistema de encendido	2108 21081 21083 21083-01 21083-02 21083-03	21086 21087 21088 21088-01

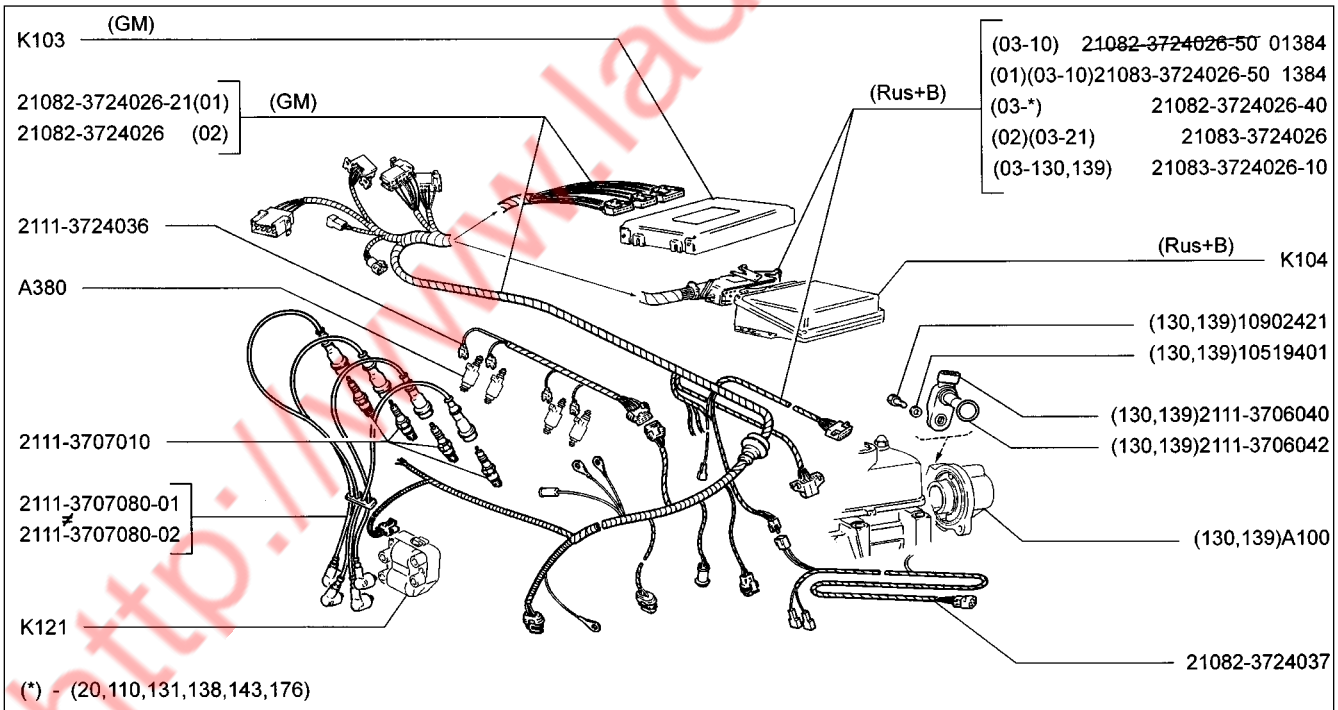

K101	Система зажигания Ignition system Allumage Zündanlage Sistema de encendido	21083-20 (01) 21083-21 (02) 21083-22 (02) 21083-23 (02) 21083-24 (03) 21088-22 (02)

http://www.ladaniva.co.uk

2108-3763020
≠
2108-3763020-01

K100

17670101

12605270

12574111

12637801

10615471

2108-3734910-02
≠
2108-3734910-04
≠
2108-3734910-07
≠
2108-3734910-09
≠
2108-3734910-12

12637801

12574111

2108 **21081** **21083** **21083-01** **21083-02** **21083-03** **21086** **21087** **21088** **21088-01**	**Блоки электронные** **Electronic control modules** **Blocs électroniques** **Steuergeräte, elektronische** **Equipo elecónico**	**K102**

2108-3840050 = **1** (K310),K311)

1 — (01)(02)(03)2108-3840010

(01)2108-3840064

(02)21083-3840064

2111-1411020-21 (01)(02)(03
2111-1411020-22 (04) **(!)**

K101

12605270

2112-1413120 **(!)**
2112-1413122 **(!)**

10519301

12574111

2111-1411060
≠
2111-1411060-01

2111-1411020-22 **(!)** 2112-1413120
2111-1413122

13274001
10519301
13831801

(03)~~21086-3840064~~

12605270

(01)(02)13274001
(03) 13273901

2111-1411072

21083-20 (04) **21083-22 (01)** **21083-23 (02)** **21088-22 (03)**	**(GM)** **Блоки электронные** **Electronic control modules** **Blocs électroniques** **Steuergeräte, elektronische** **Equipo elecónico**	**K103**

http://www.ladaniva.co.uk

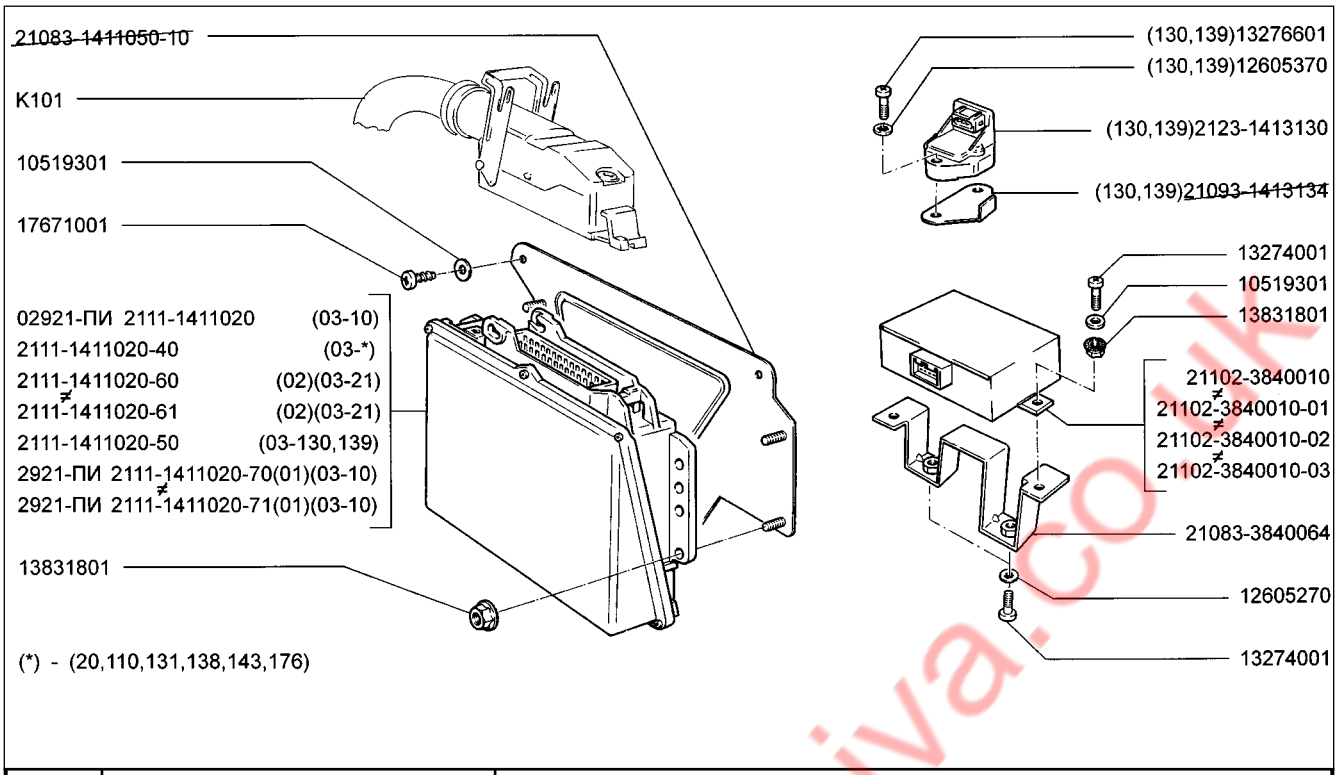

K104	**(Rus+B)** **Блоки электронные** **Electronic control modules** **Blocs électroniques** **Steuergeräte, elektronische** **Equipo elecónico**	**21083-20 (01)** **21083-21 (02)** **21083-22 (02)** **21083-24 (03)**

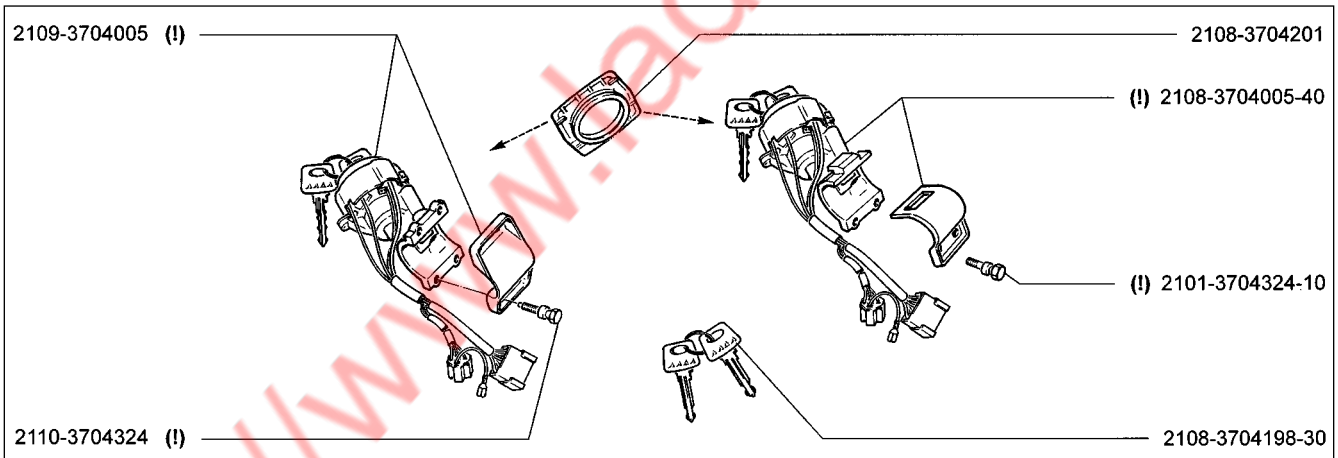

2108-3704005-40
2101-3704324-10 (!) M190
- 2108-5325010
- 2108-5325010-87
- 21086-5325010
- 21086-5325010-20

2109-3704005
2110-3704324 (!) M191
- 21083-5325010
- 21083-5325010-30
- 21083-5325010-60
- 21083-5325010-70

K110	**Выключатель зажигания** **Ignition switch** **Contact d'allumage** **Zündschalter** **Interruptor de encendido**	**2108** **21081** **21083** **21083-01** **21083-02** **21083-03**	**21083-20** **21083-21** **21083-22** **21083-23** **21083-24** **21086**	**21087** **21088** **21088-01** **21088-22**

http://www.ladaniva.co.uk

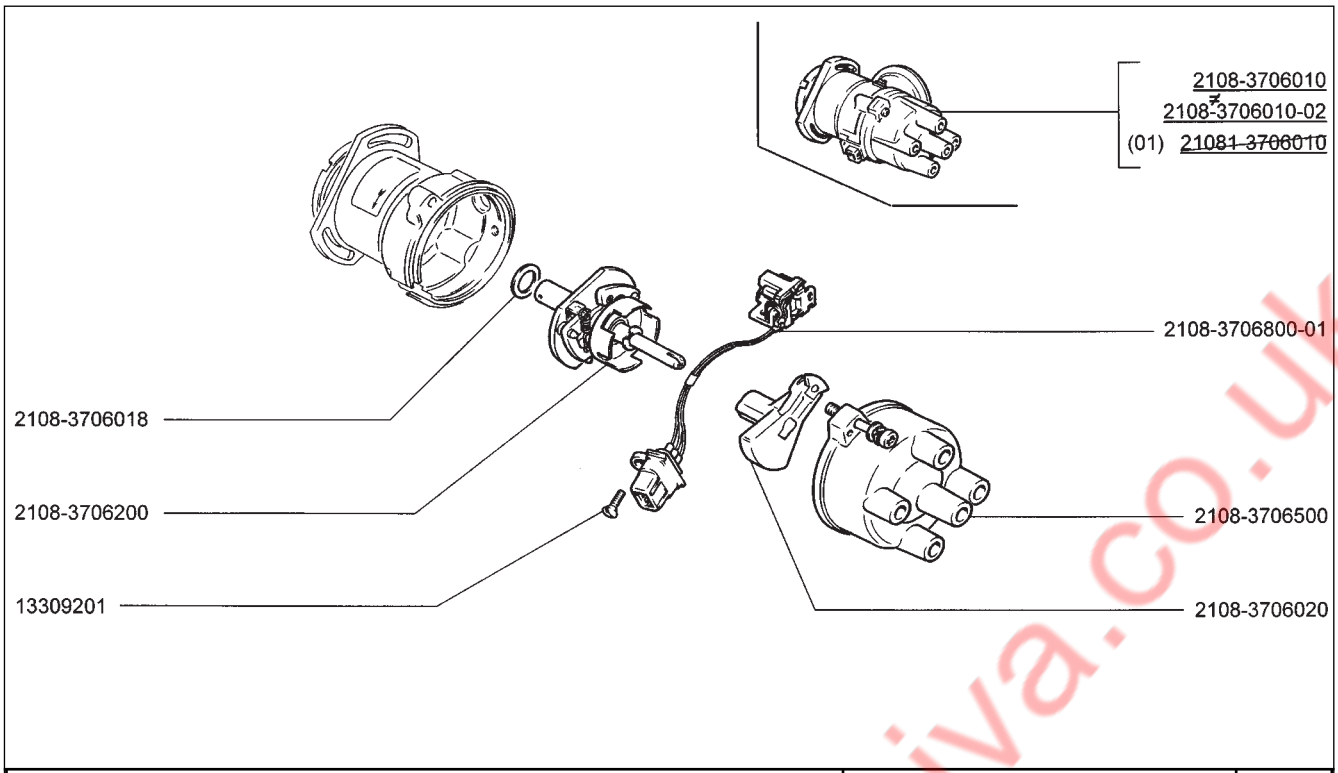

2108 21081 (01) 21083 21083-01 21083-02 21083-03 21086 21087 (01) 21088 21088-01	Распределитель зажигания Ignition distributor Allumeur Zündverteiler Distribuidor de encendido	K120

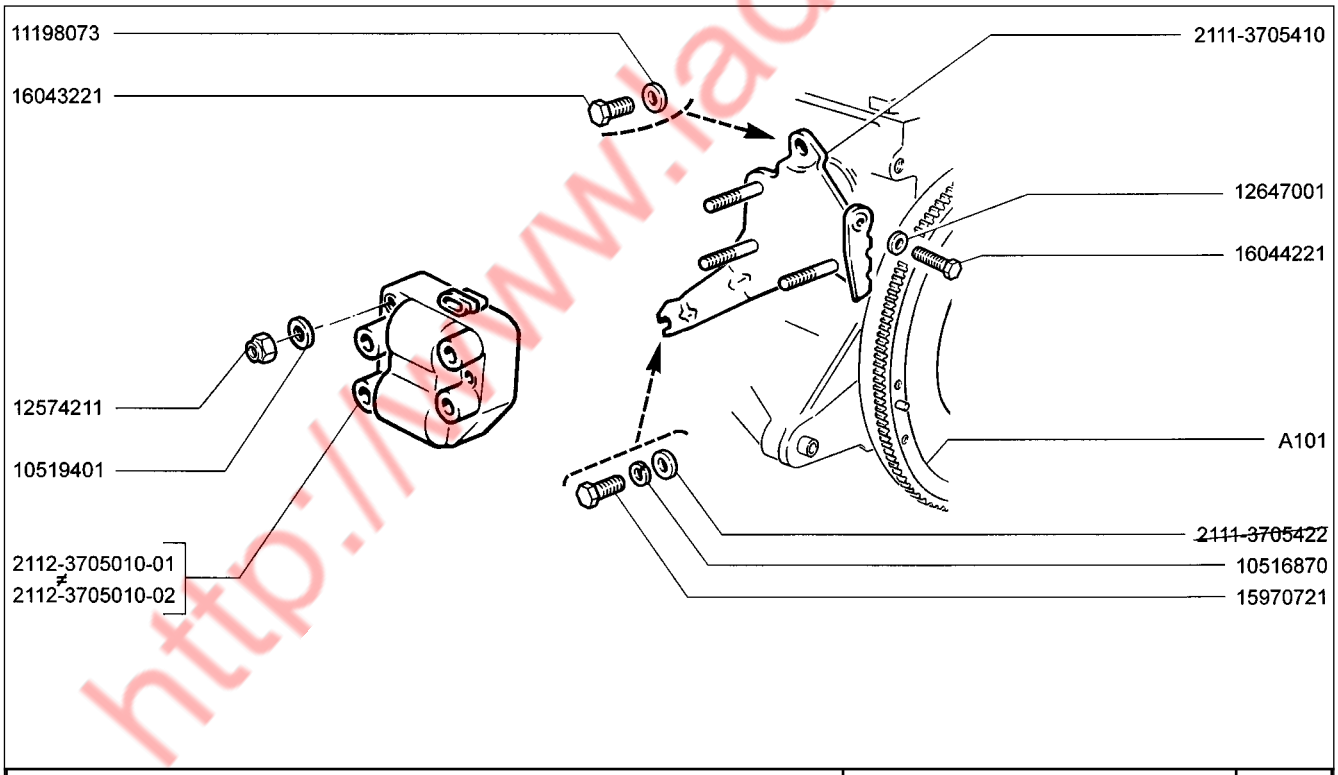

21083-20 21083-21 21083-22 21083-23 21083-24 21088-22	Модуль зажигания Ignition module Module d'allumage Schaltgerät Bobina de encendido	K121

http://www.ladaniva.co.uk

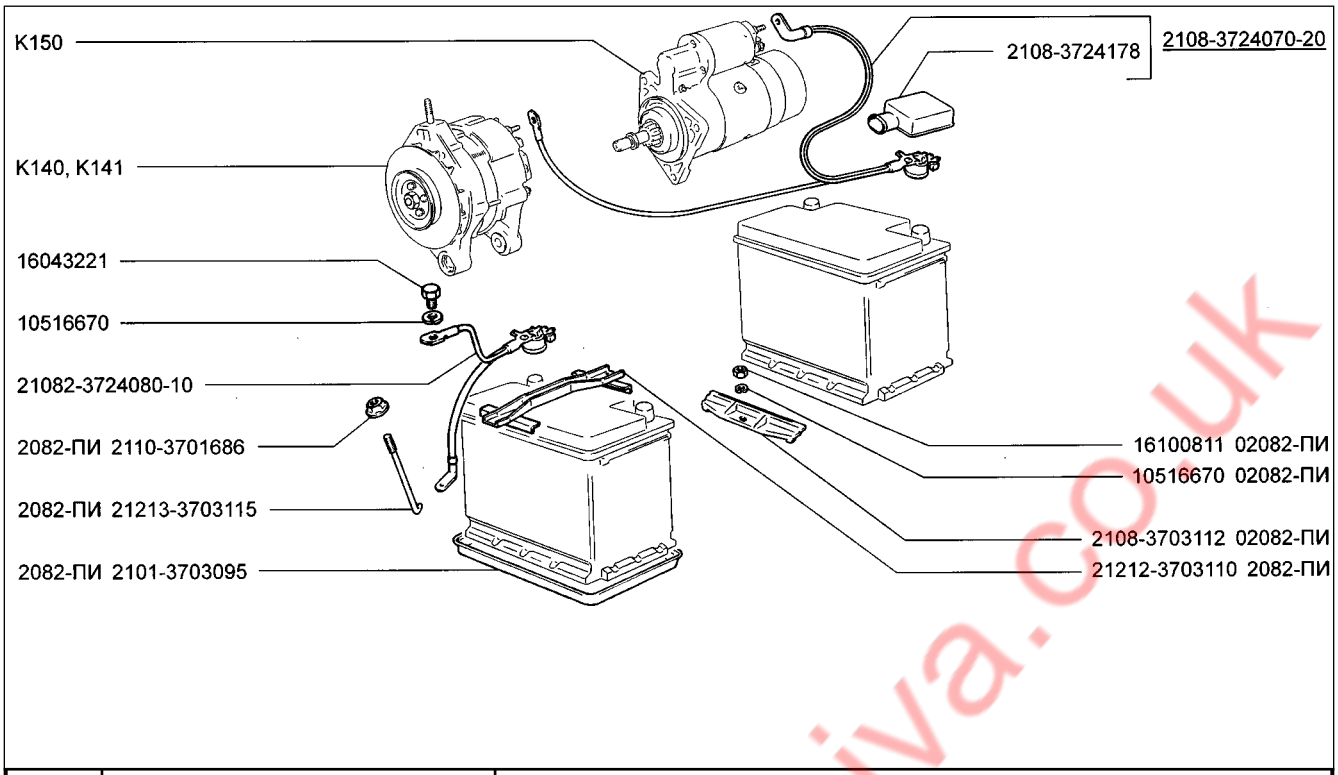

K130	Батарея аккумуляторная Battery Batterie Batterie Batería de acumuladores	2108 21081 21083 21083-01 21083-02 21083-03	21083-20 21083-21 21083-22 21083-23 21083-24 21086	21087 21088 21088-01 21088-22

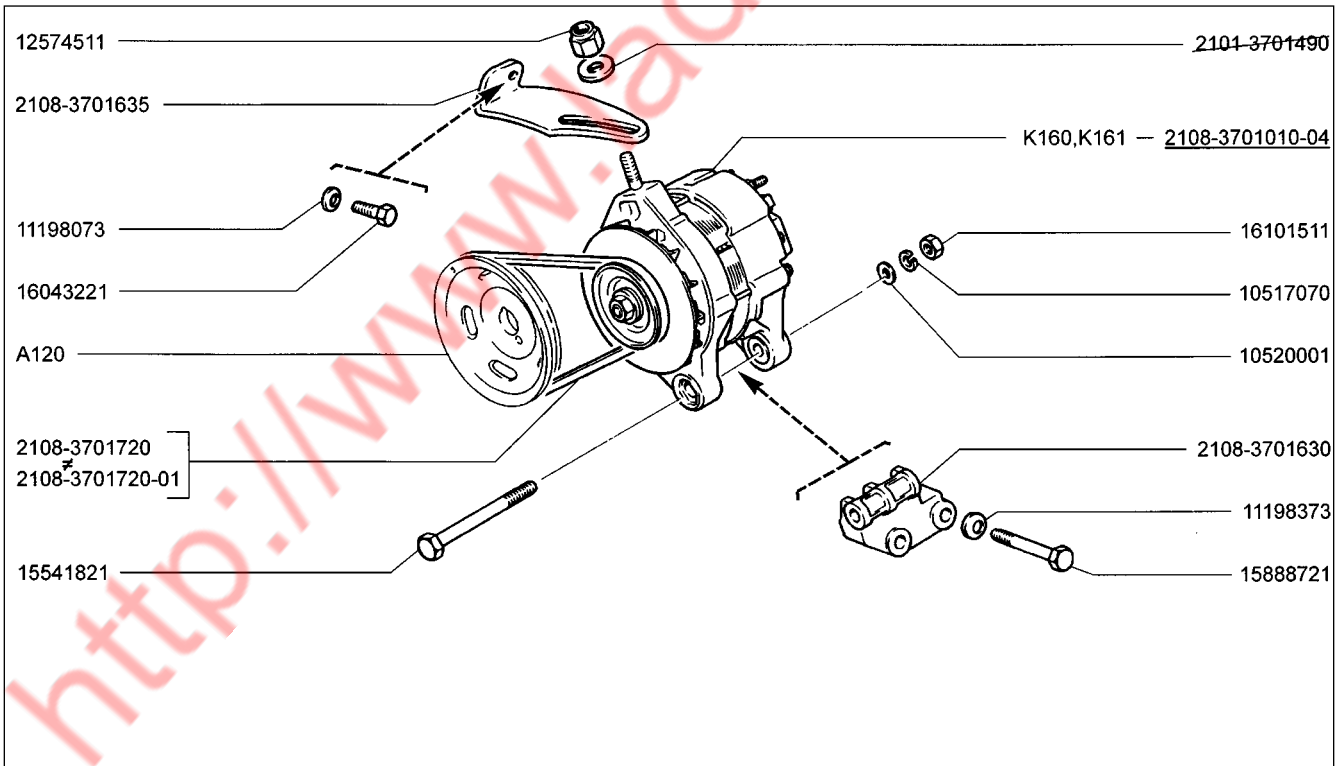

K140	Генератор с арматурой Alternator and fixtures Alternateur et ses fixations Generator mit Träger Alternador con accesorios	2108 21081 21083 21083-01 21083-02 21083-03	21086 21087 21088 21088-01

http://www.ladaniva.co.uk

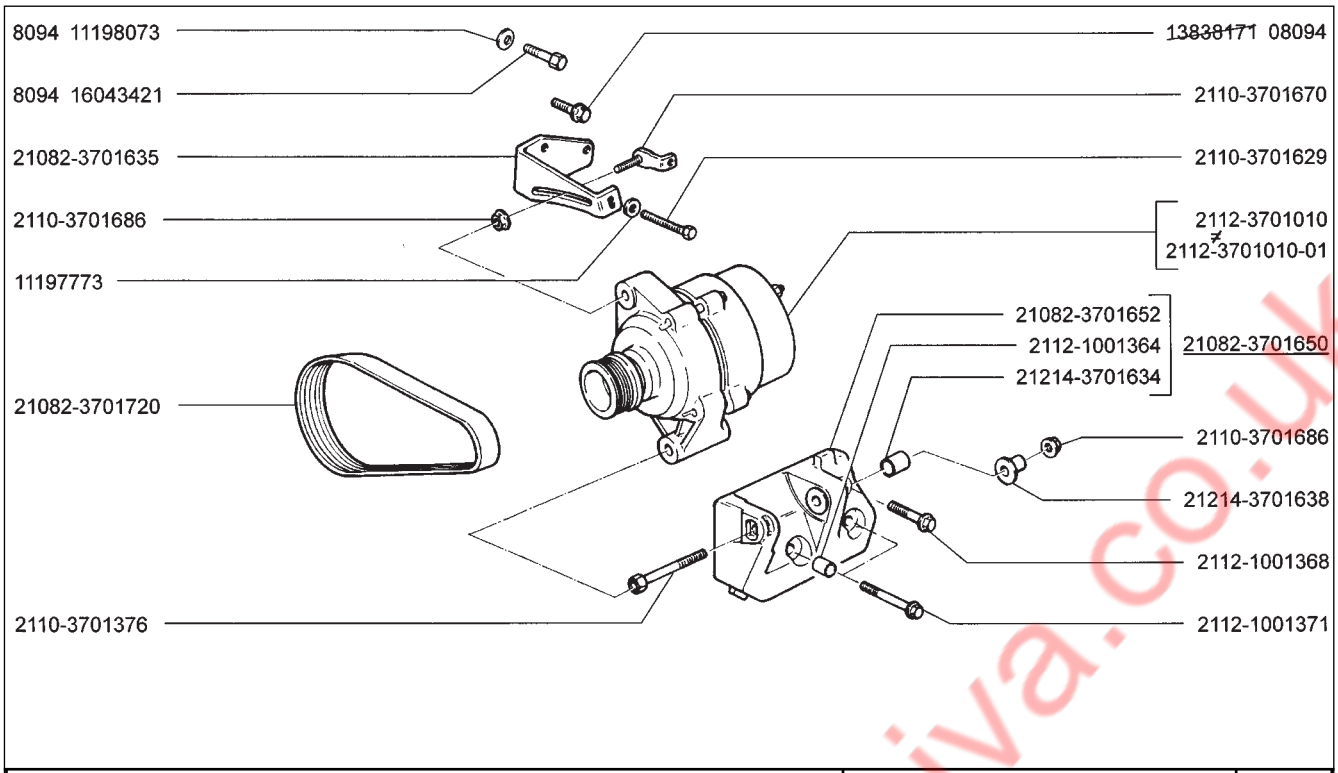

21083-20 **21083-21** **21083-22** **21083-23** **21083-24** **21088-22**	**Генератор с арматурой** **Alternator and fixtures** **Alternateur et ses fixations** **Generator mit Träger** **Alternador con accesorios**	**K141**

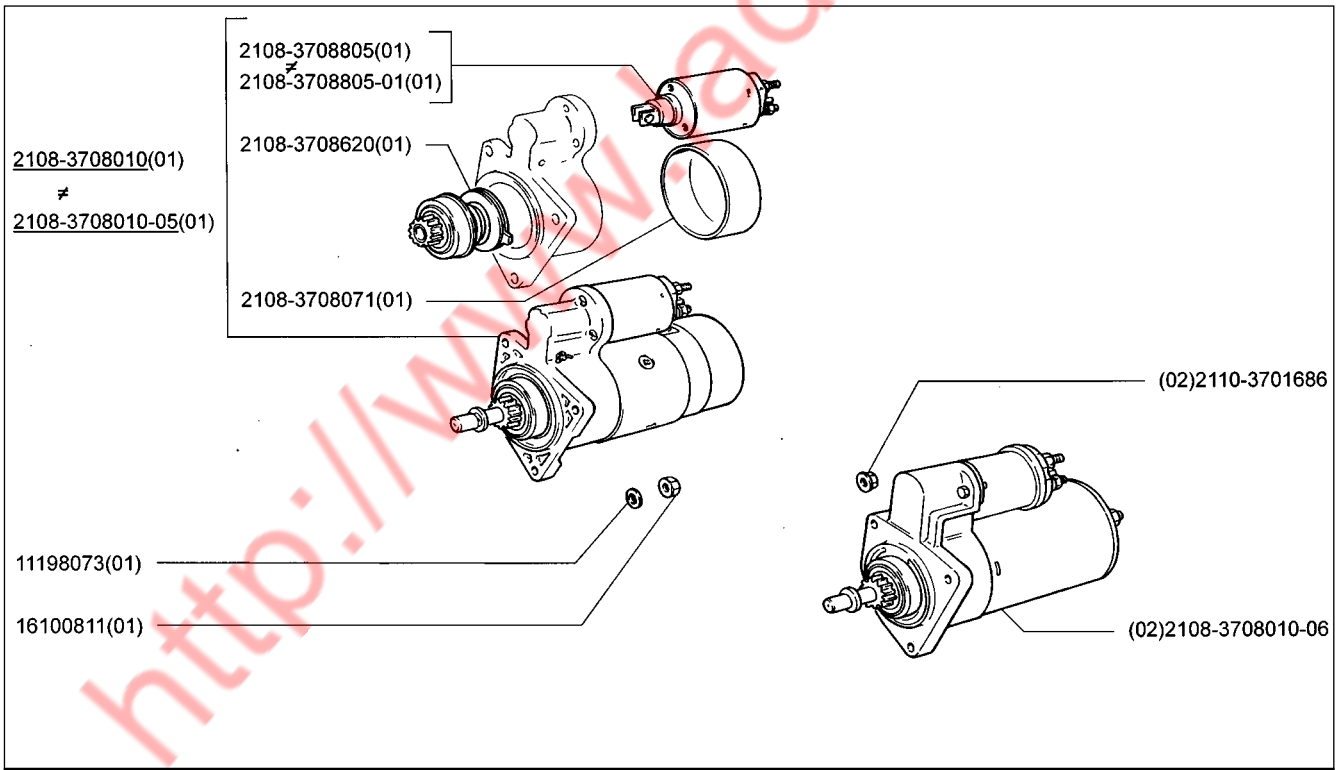

2108	**(01)**	**21083-20**	**(02)**	**21087**	**(01)**	**Стартер** **Crank motor** **Démarreur** **Anlasser** **Estator**	**K150**
21081	**(01)**	**21083-21**	**(02)**	**21088**	**(01)**		
21083	**(01)**	**21083-22**	**(02)**	**21088-01**	**(01)**		
21083-01	**(01)**	**21083-23**	**(02)**	**21088-22**	**(02)**		
21083-02	**(01)**	**21083-24**	**(02)**				
21083-03	**(01)**	**21086**	**(01)**				

http://www.ladaniva.co.uk

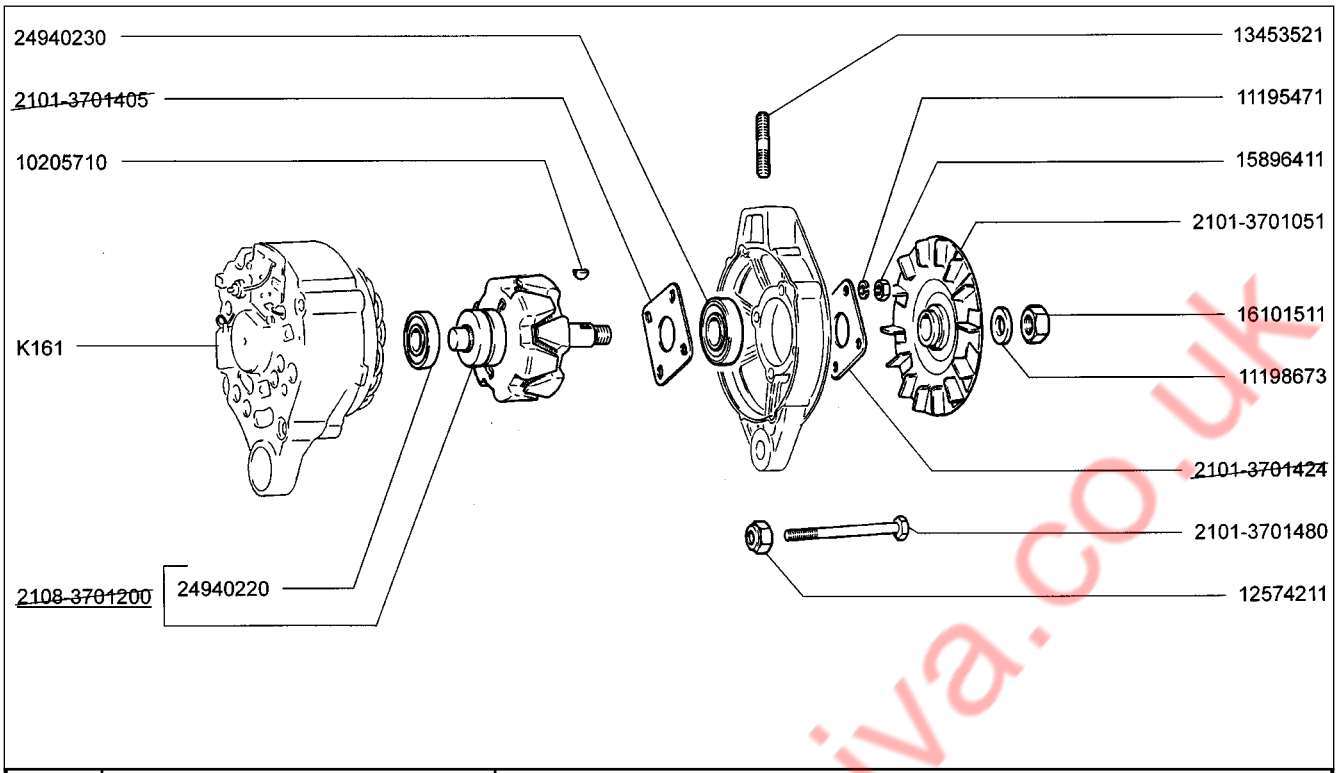

K160	Генератор Alternator Alternateur Generator Alternador	**2108** **21081** **21083** **21083-01** **21083-02** **21083-03**	**21086** **21087** **21088** **21088-01**

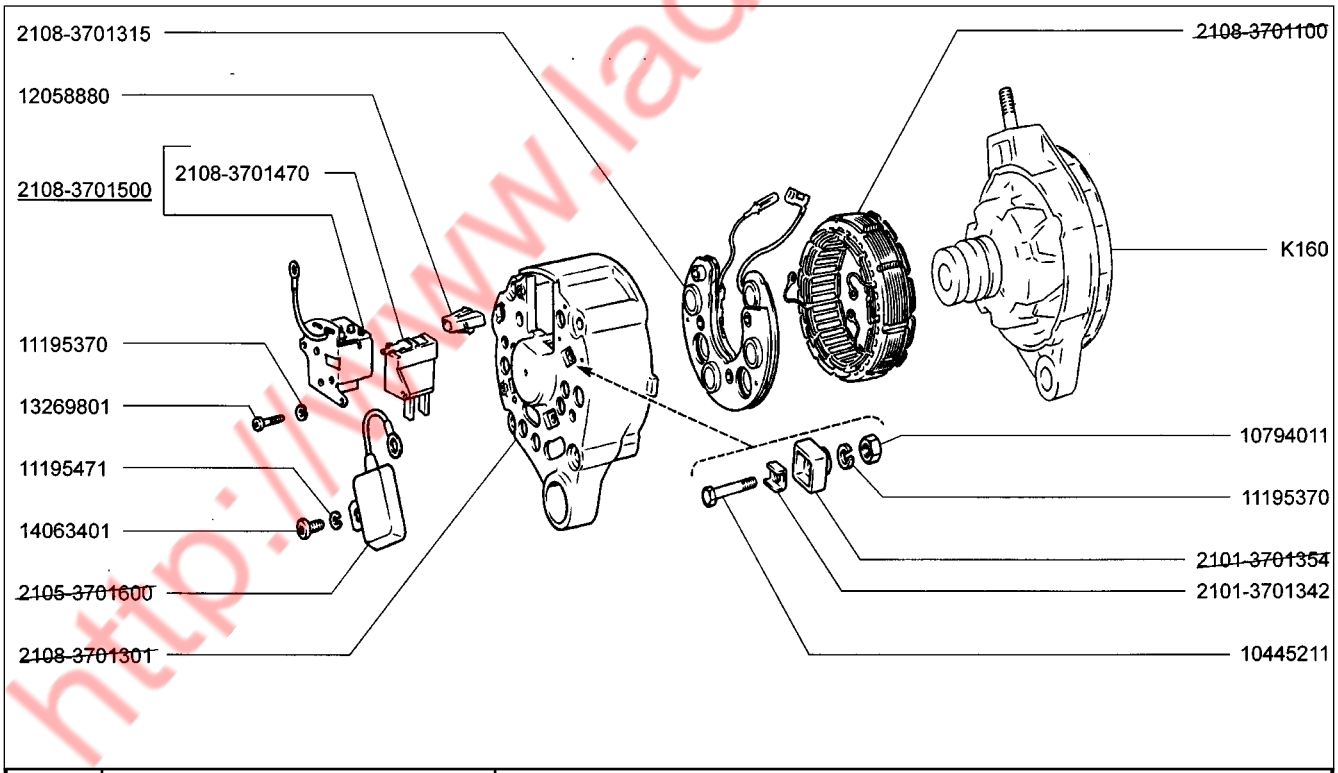

K161	Генератор Alternator Alternateur Generator Alternador	**2108** **21081** **21083** **21083-01** **21083-02** **21083-03**	**21086** **21087** **21088** **21088-01**

http://www.ladaniva.co.uk

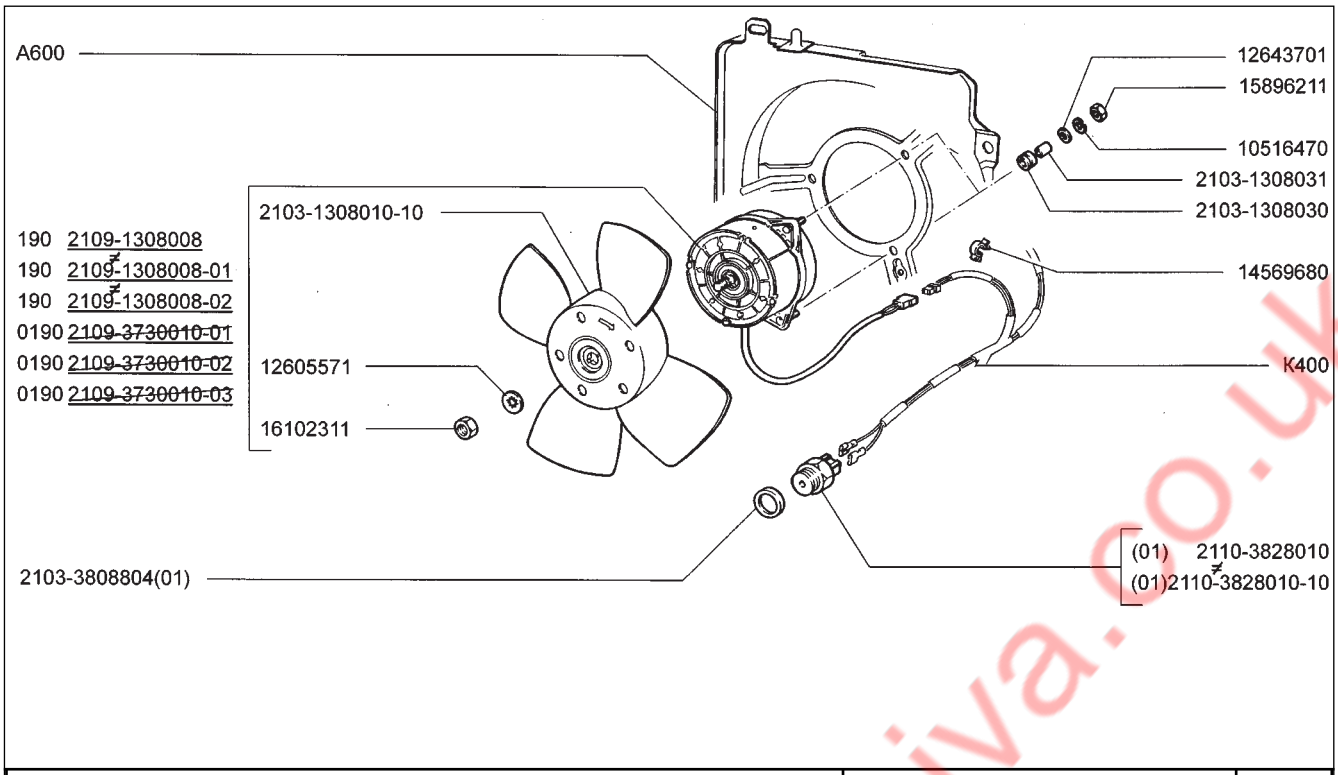

2108	(01)	21083-20		21087	(01)	Электровентилятор Electric fan Motoventilateur Lüfter Electroventilador	K170
21081	(01)	21083-21		21088	(01)		
21083	(01)	21083-22		21088-01	(01)		
21083-01	(01)	21083-23		21088-22			
21083-02	(01)	21083-24					
21083-03	(01)	21086	(01)				

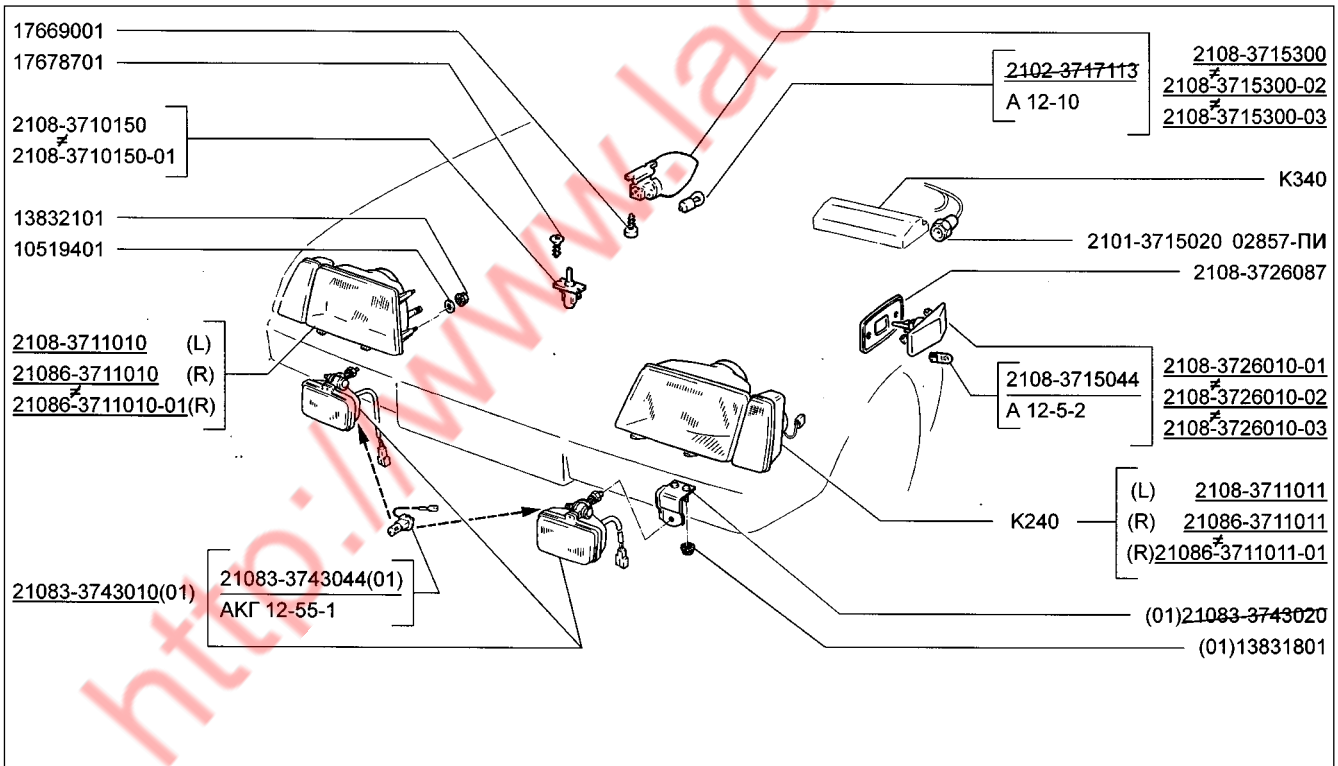

2108		21083-20		21087	Освещение переднее Front lights Eclairage avant Vorderbeleuchtung Alumbrado delantero	K200
21081		21083-21		21088		
21083		21083-22	(01)	21088-01		
21083-01		21083-23		21088-22		
21083-02	(01)	21083-24				
21083-03	(01)	21086				

http://www.ladaniva.co.uk

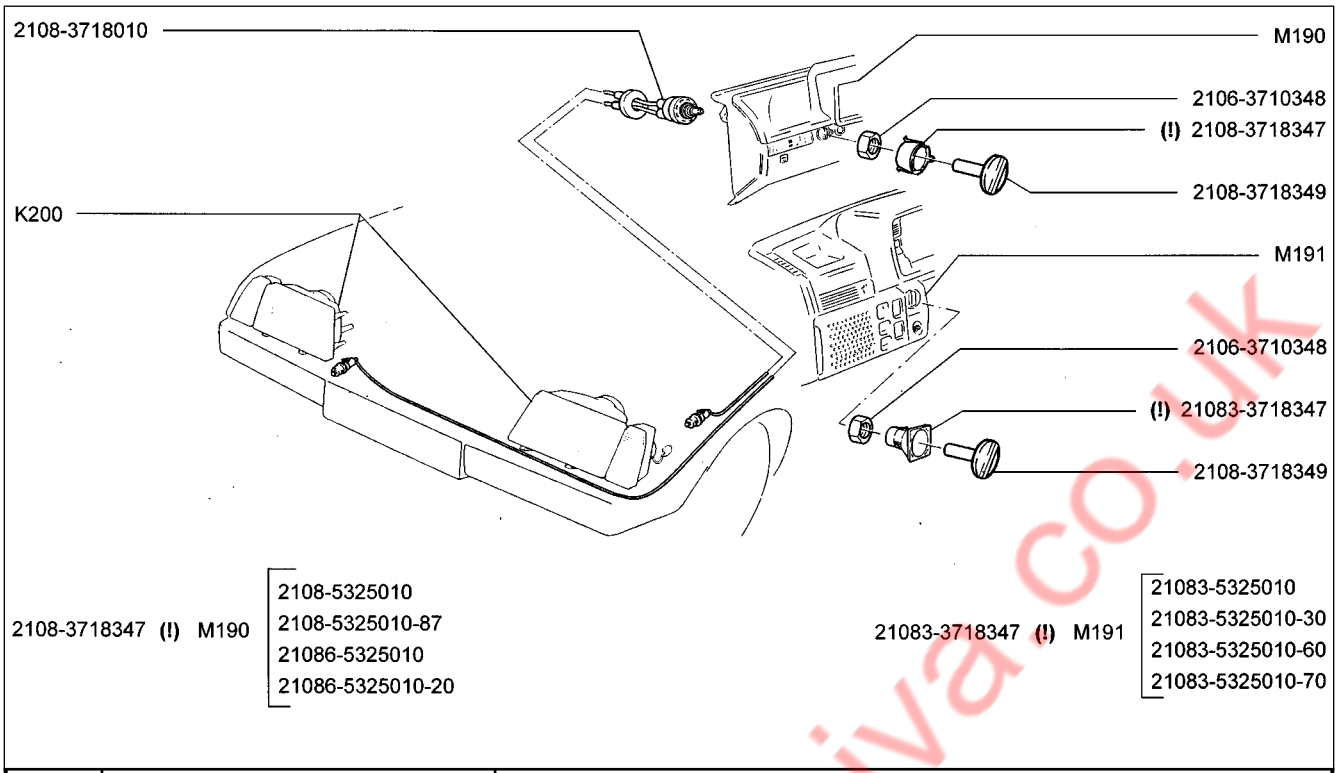

K210	Гидрокорректор фар Hydraulic headlight adjuster Commande de réglage de phares Leuchtweitenregler Corrector hidráulico de faros	2108 21081 21083 21083-01 21083-02 21083-03	21083-20 21083-21 21083-22 21083-23 21083-24 21086	21087 21088 21088-01 21088-22

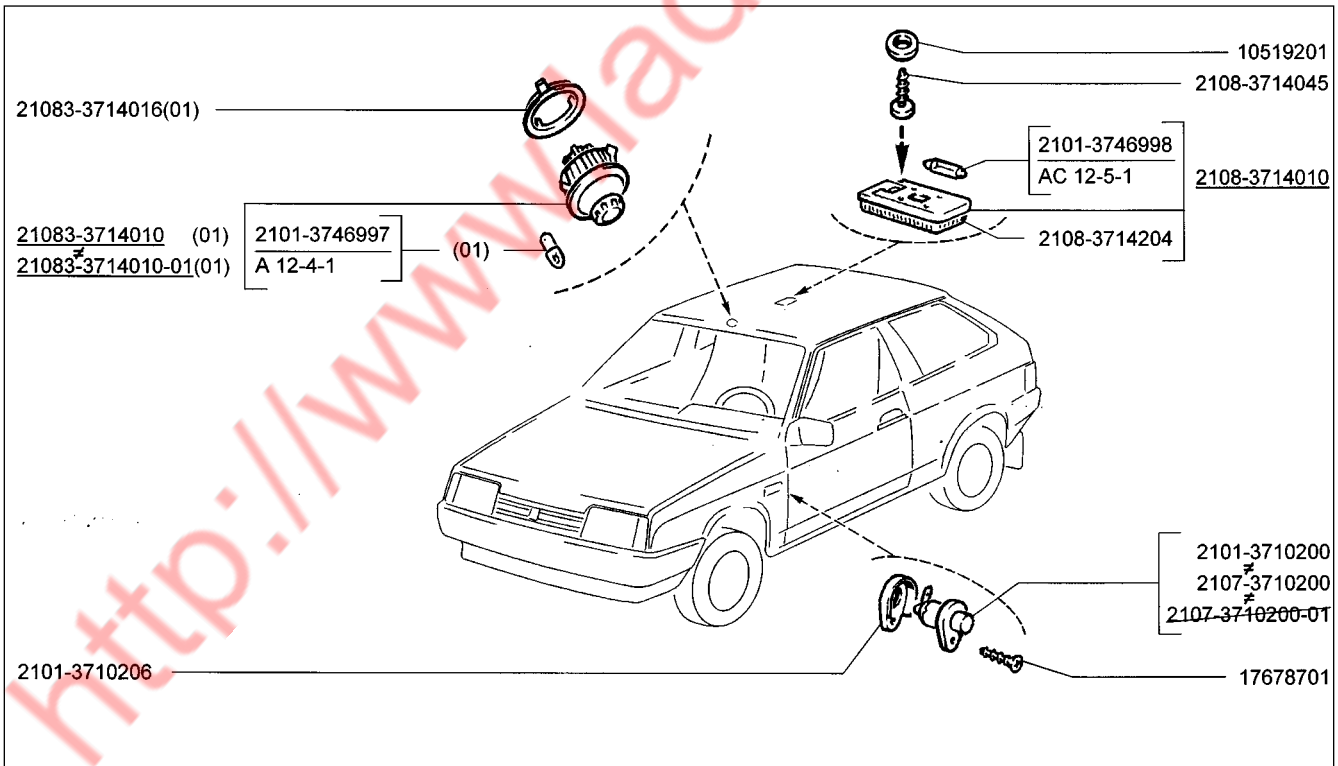

K220	Освещение салона Interior lighting Eclairage de l'habitacle Innenraumbeleuchtung Alumbrado del salón	2108 21081 21083 (01) 21083-01 (01) 21083-02 (01) 21083-03 (01)	21083-20 (01) 21083-21 (01) 21083-22 (01) 21083-23 (01) 21083-24 (01) 21086	21087 21088 (01) 21088-01 (01) 21088-22 (01)

http://www.ladaniva.co.uk

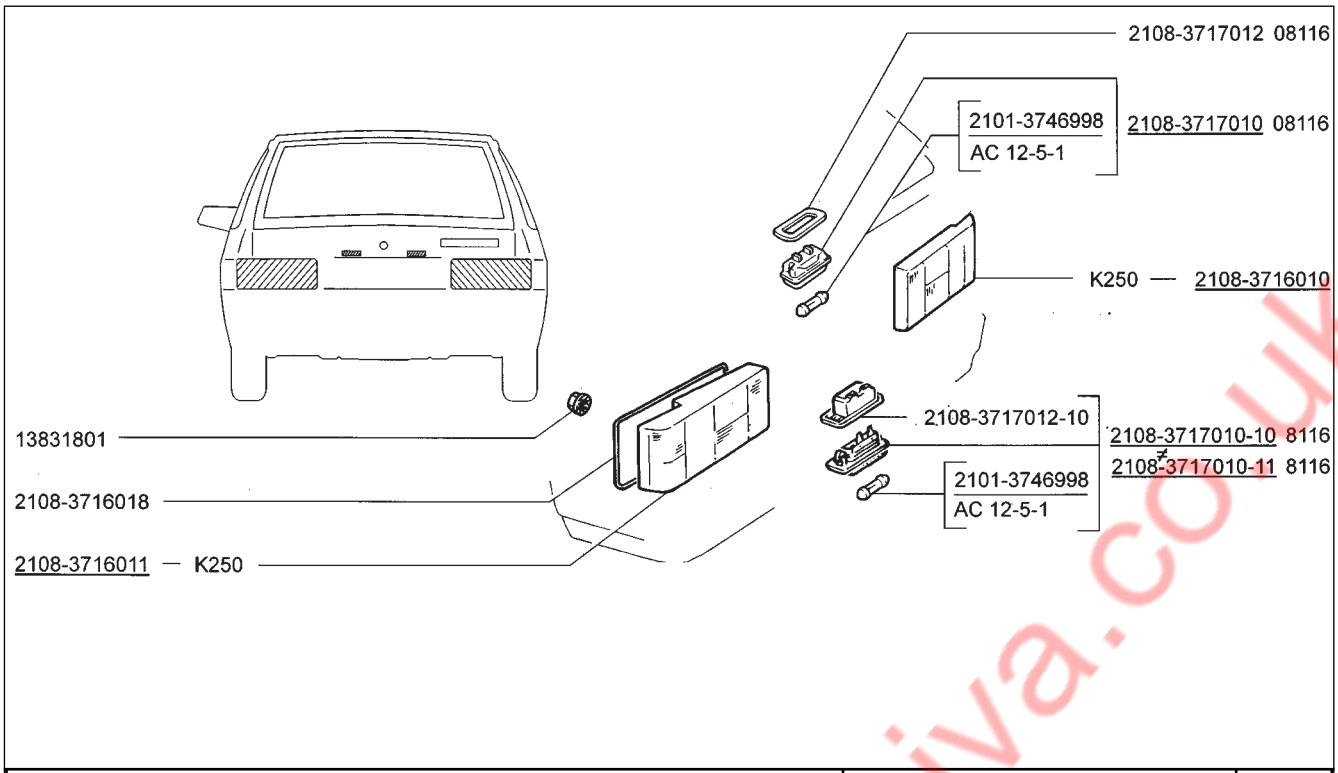

2108 21081 21083 21083-01 21083-02 21083-03	21083-20 21083-21 21083-22 21083-23 21083-24 21086	21087 21088 21088-01 21088-22	Освещение заднее Rear lights Eclairage arrière Hinterbeleuchtung Pilotos traseros	**K230**

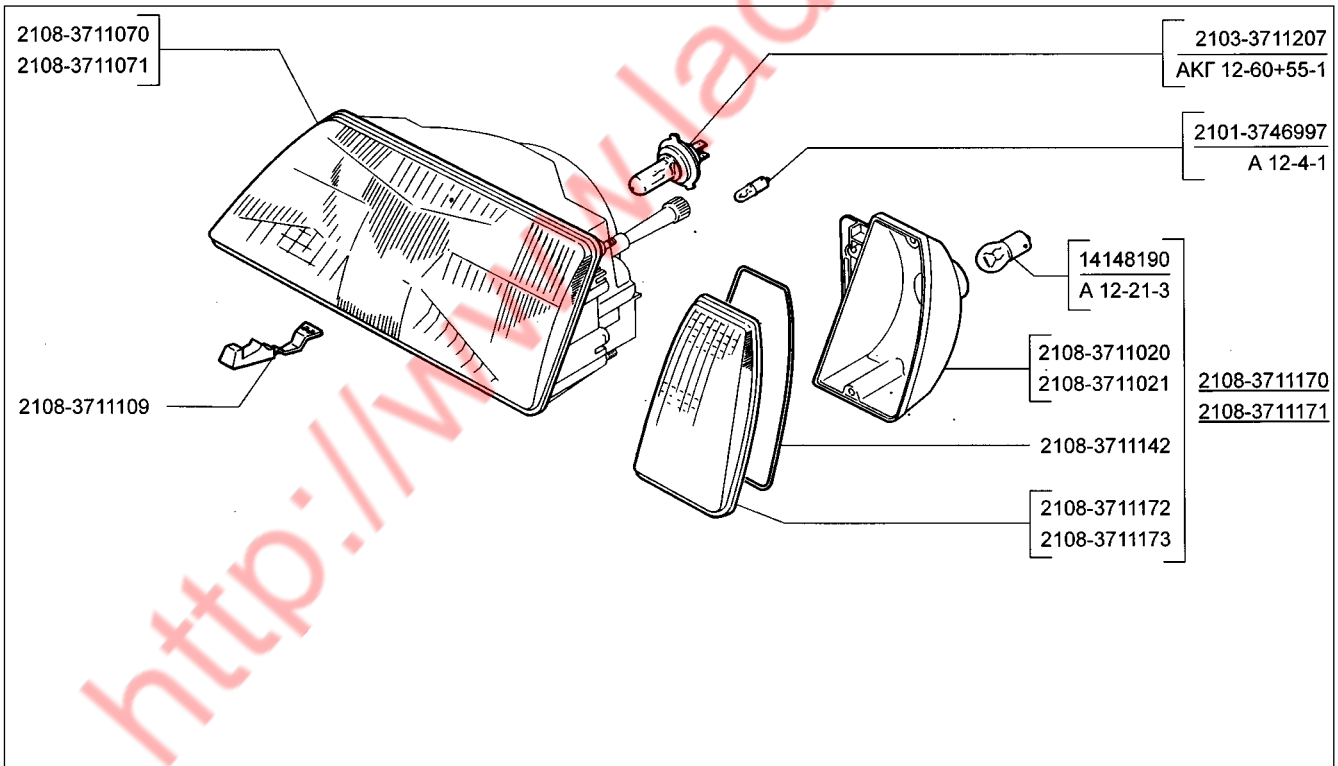

2108 21081 21083 21083-01 21083-02 21083-03	21083-20 21083-21 21083-22 21083-23 21083-24 21086	21087 21088 21088-01 21088-22	Фонари передние Direction indicators Lanternes avant Vorderlaterne Pilotos delanteros	**K240**

http://www.ladaniva.co.uk

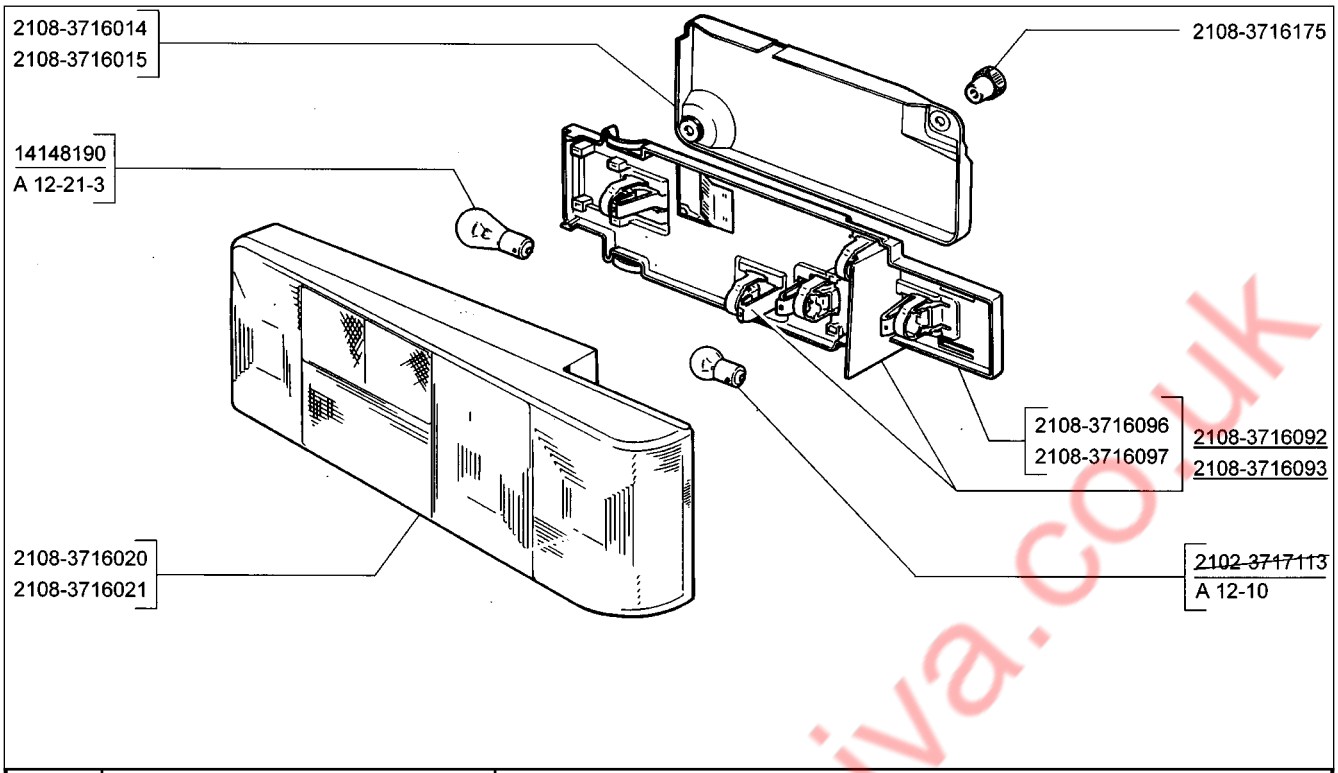

K250	**Фонари задние** **Rear lights** **Lanternes arrière** **Rückleuchten** **Pilotos traseros**	**2108** **21081** **21083** **21083-01** **21083-02** **21083-03**	**21083-20** **21083-21** **21083-22** **21083-23** **21083-24** **21086**	**21087** **21088** **21088-01** **21088-22**

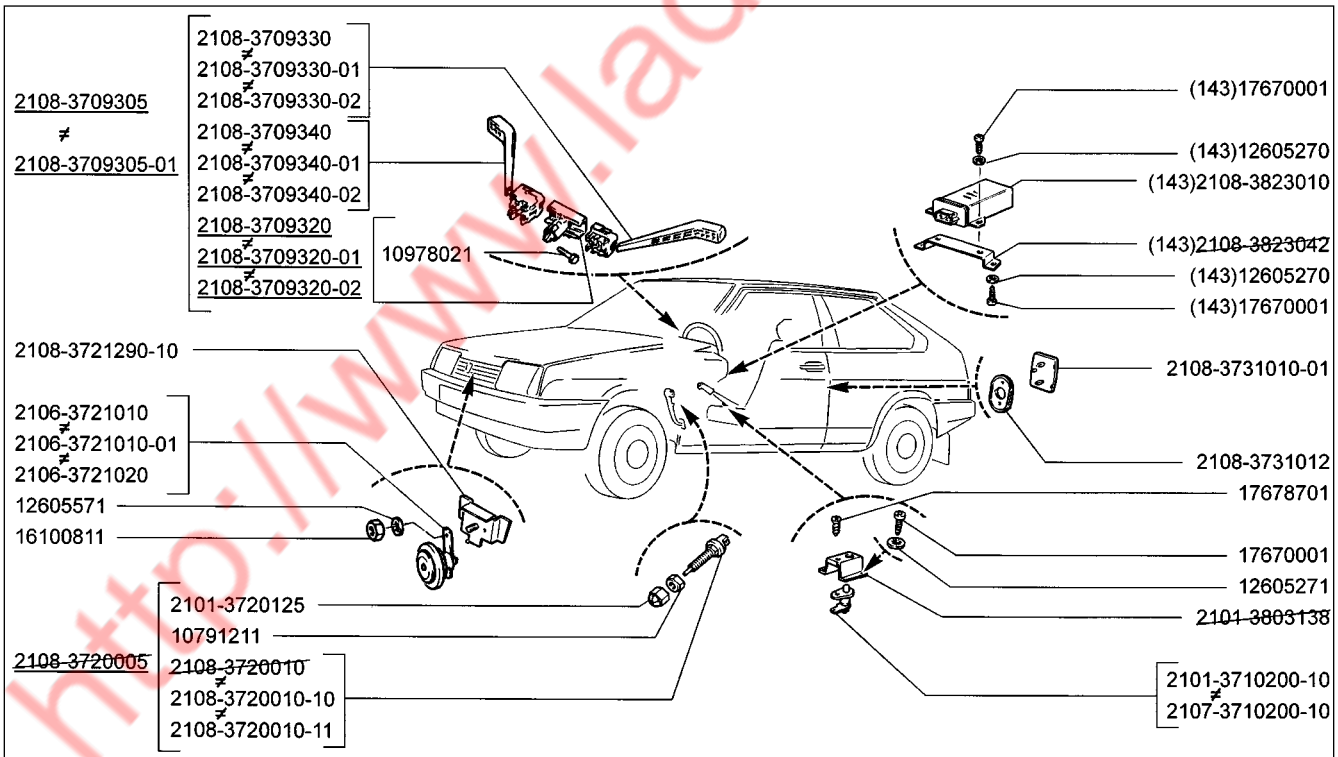

K300	**Сигналы** **Tell-tales** **Avertisseurs** **Signale** **Señales**	**2108** **21081** **21083** **21083-01** **21083-02** **21083-03**	**21083-20** **21083-21** **21083-22** **21083-23** **21083-24** **21086**	**21087** **21088** **21088-01** **21088-22**

http://www.ladaniva.co.uk

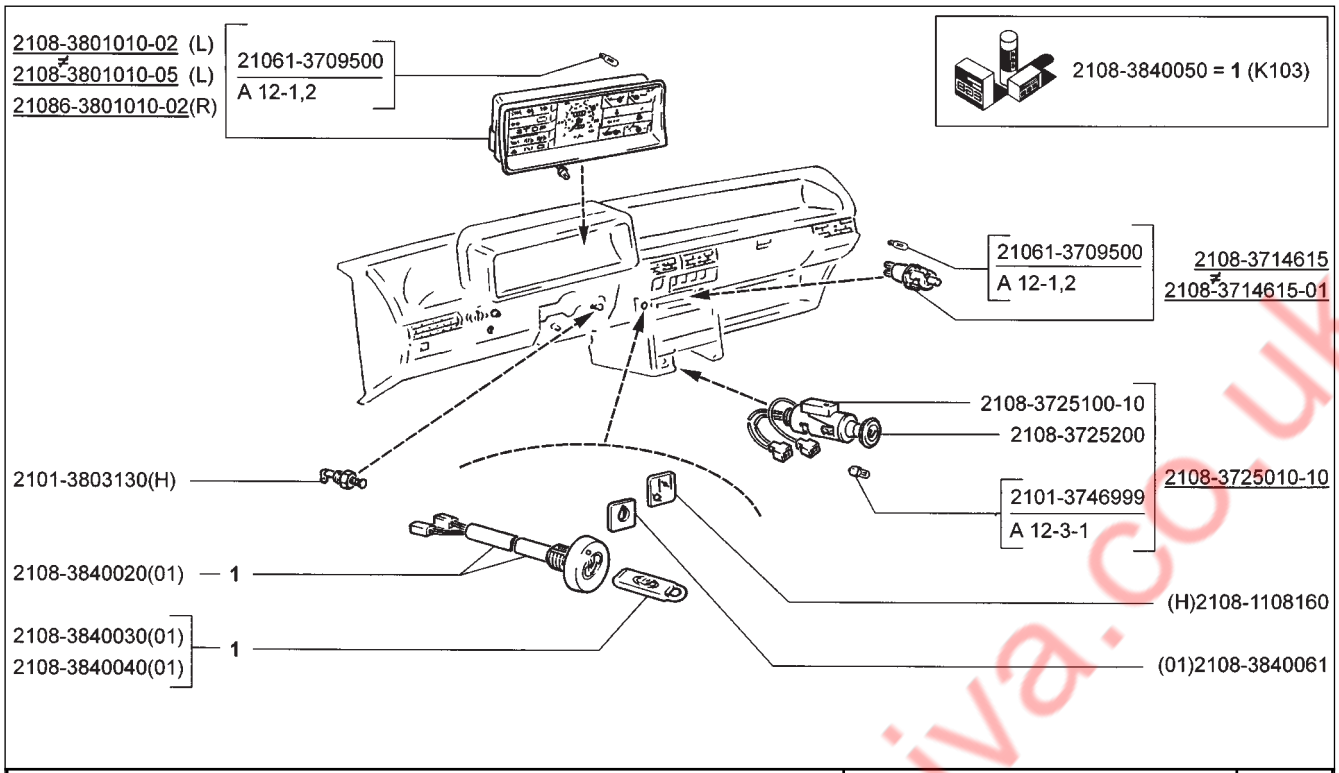

2108 **21087** **21081** **21088** **21083** **21088-01** **21083-01** **21088-22** **21083-22 (01)** **21086**	**Приборы и подсветка** **Instruments and illumination** **Appareils et éclairage d'instruments** **Geräte und Tafelgerätebeleuchtung** **Instrumentos**	**K310**

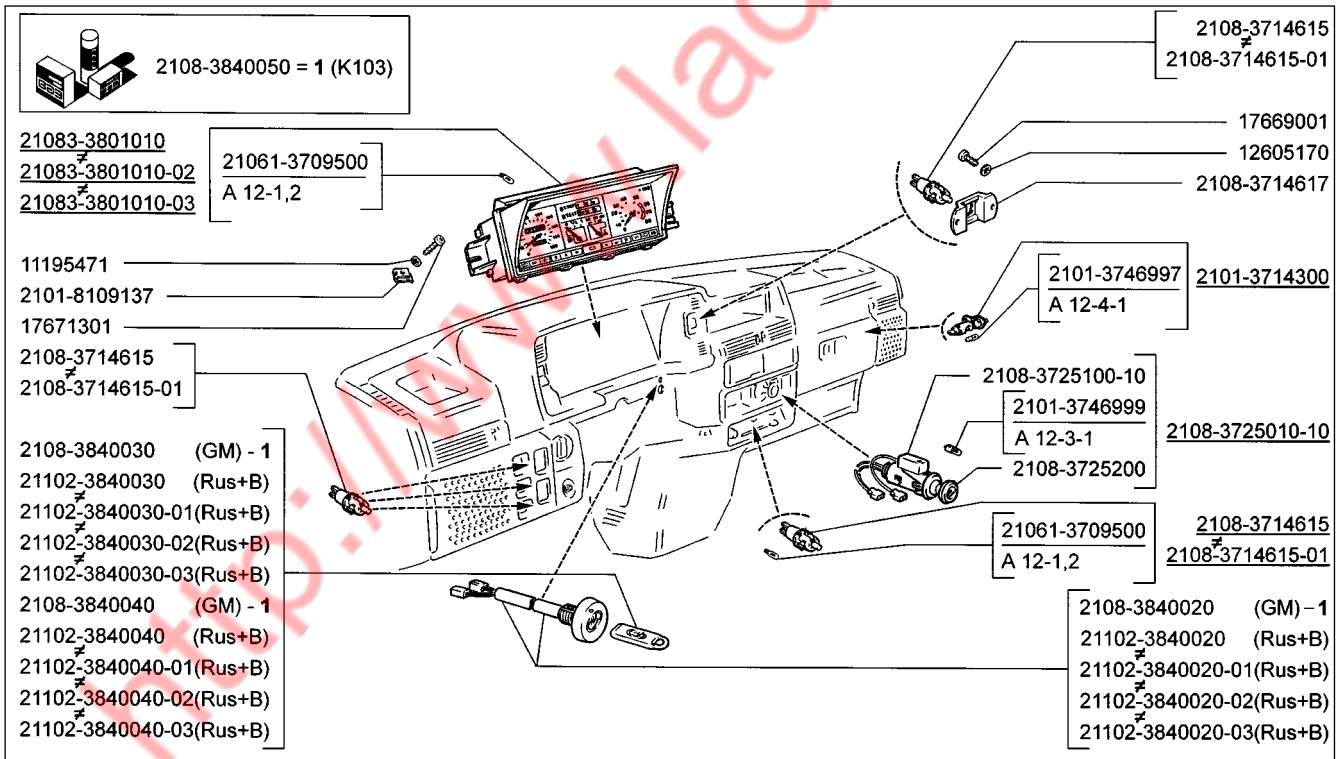

21083 **21083-22** **21083-01** **21083-23** **21083-02** **21083-24** **21083-03** **21083-20** **21083-21**	**Приборы и подсветка** **Instruments and illumination** **Appareils et éclairage d'instruments** **Geräte und Tafelgerätebeleuchtung** **Instrumentos**	**K311**

http://www.ladaniva.co.uk

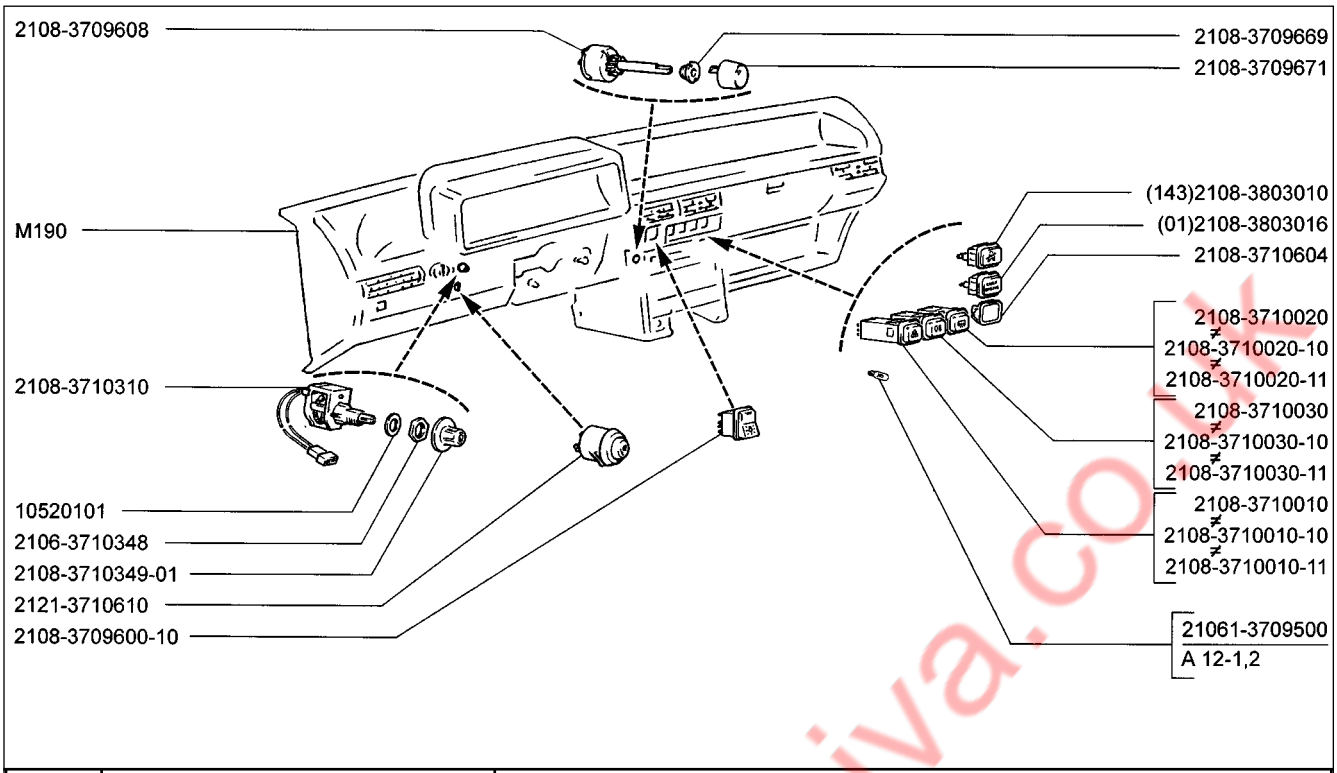

K320	**Выключатели** **Switches** **Interrupteurs** **Schalter** **Interruptores**	**2108** **21081** **21083** **21083-01** **21083-22 (01)** **21086**	**21087** **21088** **21088-01** **21088-22 (01)**

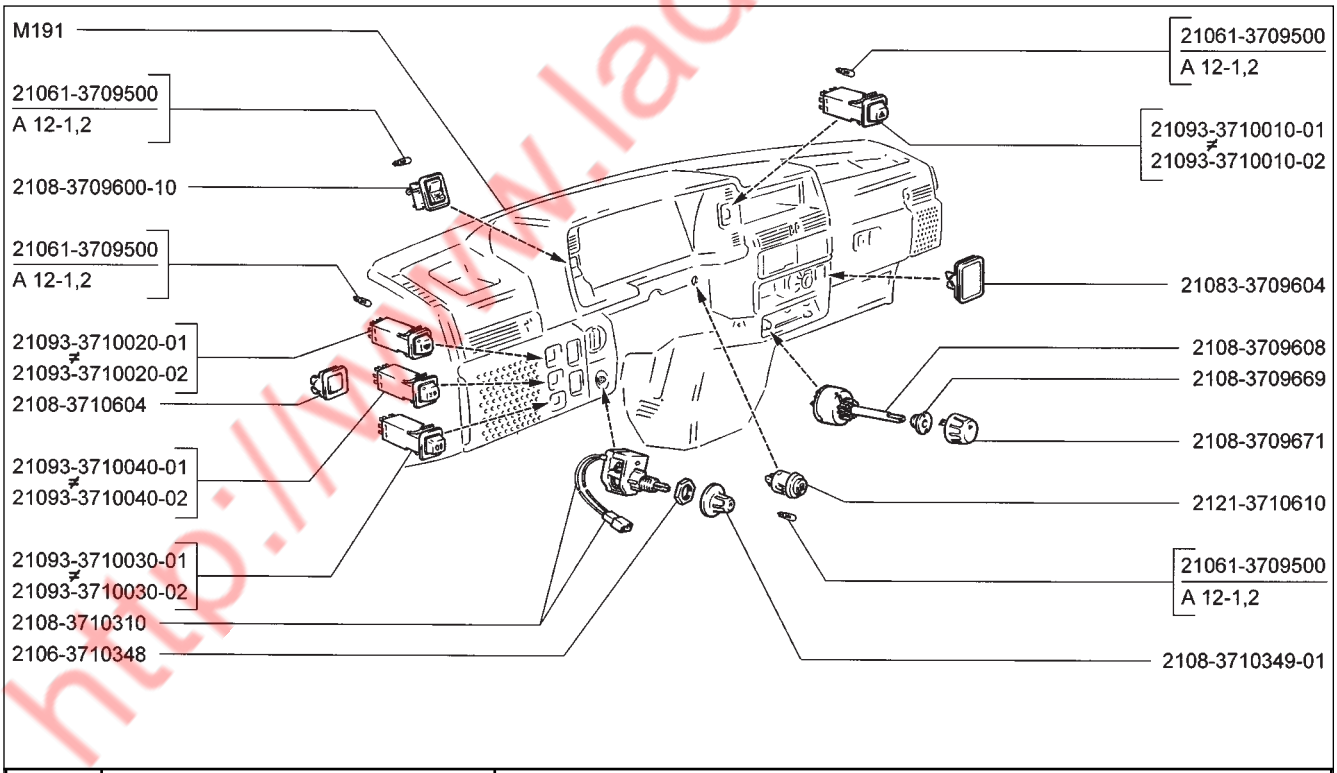

K321	**Выключатели** **Switches** **Interrupteurs** **Schalter** **Interruptores**	**21083** **21083-01** **21083-02** **21083-03** **21083-20** **21083-21**	**21083-22** **21083-23** **21083-24**

http://www.ladaniva.co.uk

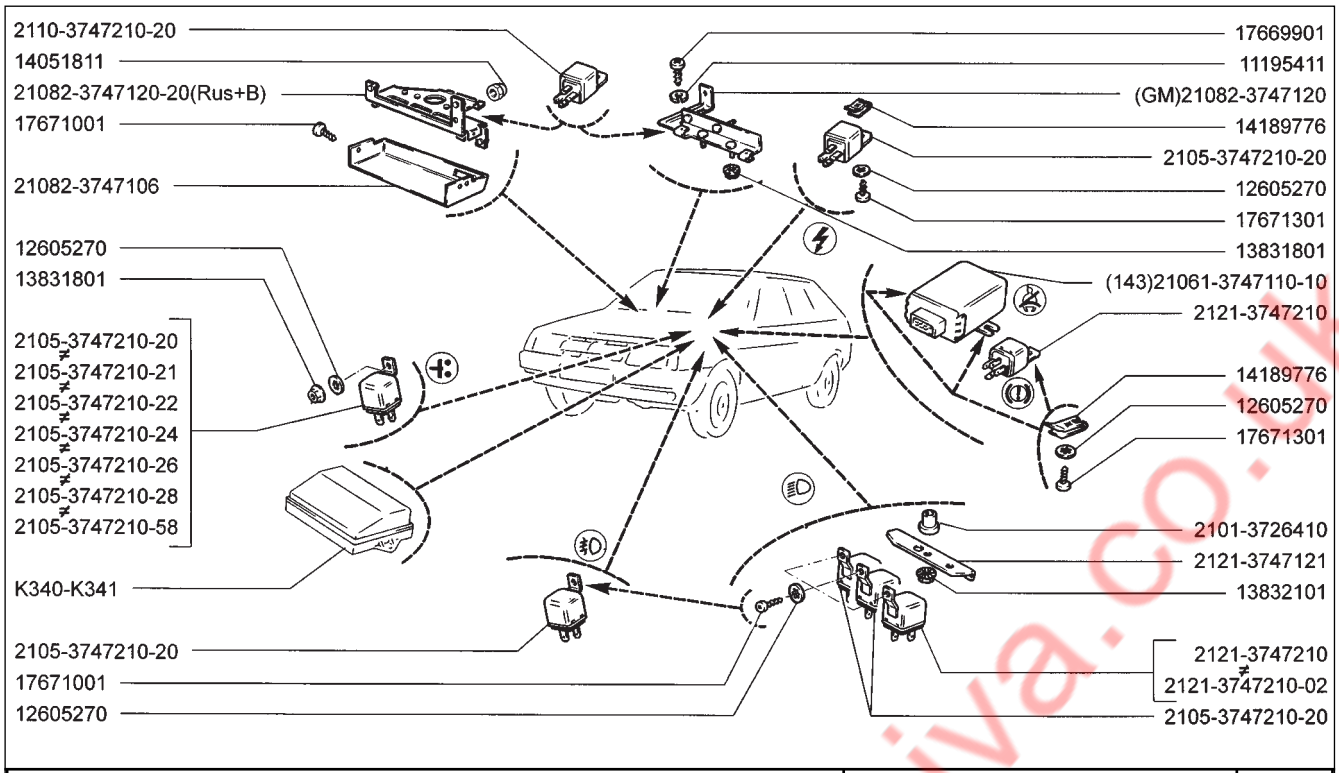

2108 **21081** **21083** **21083-01** **21083-02** **21083-03**	**21083-20** **21083-21** **21083-22** **21083-23** **21083-24** **21086**	**21087** **21088** **21088-01** **21088-22**	**Реле** **Relays** **Relais** **Relais** **Relé**	**K330**

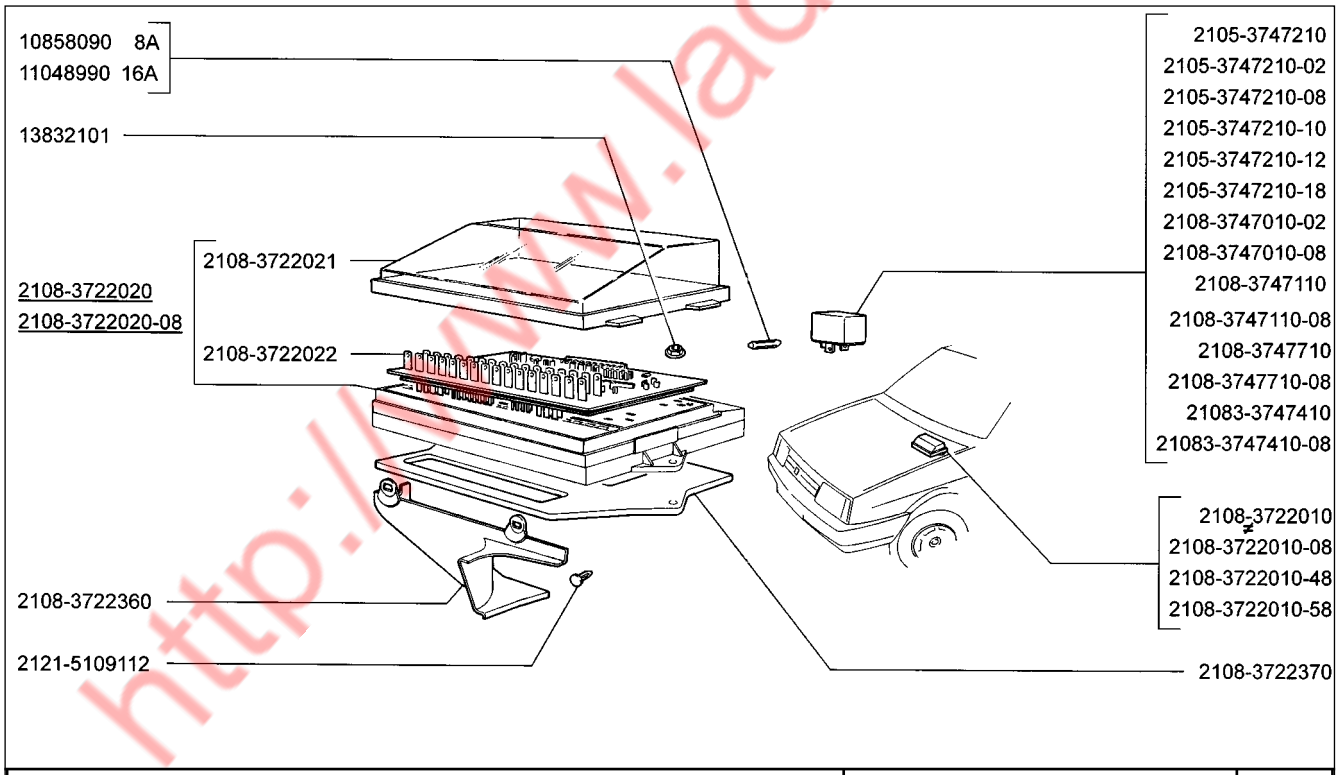

2108 **21081** **21083** **21083-01** **21083-02** **21083-03**	**21083-20** **21083-21** **21083-22** **21083-23** **21083-24** **21086**	**21087** **21088** **21088-01** **21088-22**	**Блок монтажный** **Fuse and relay block** **Boîte à fusibles et relais** **Zentralelektrik** **Caja fusibles y relé**	**K340**

http://www.ladaniva.co.uk

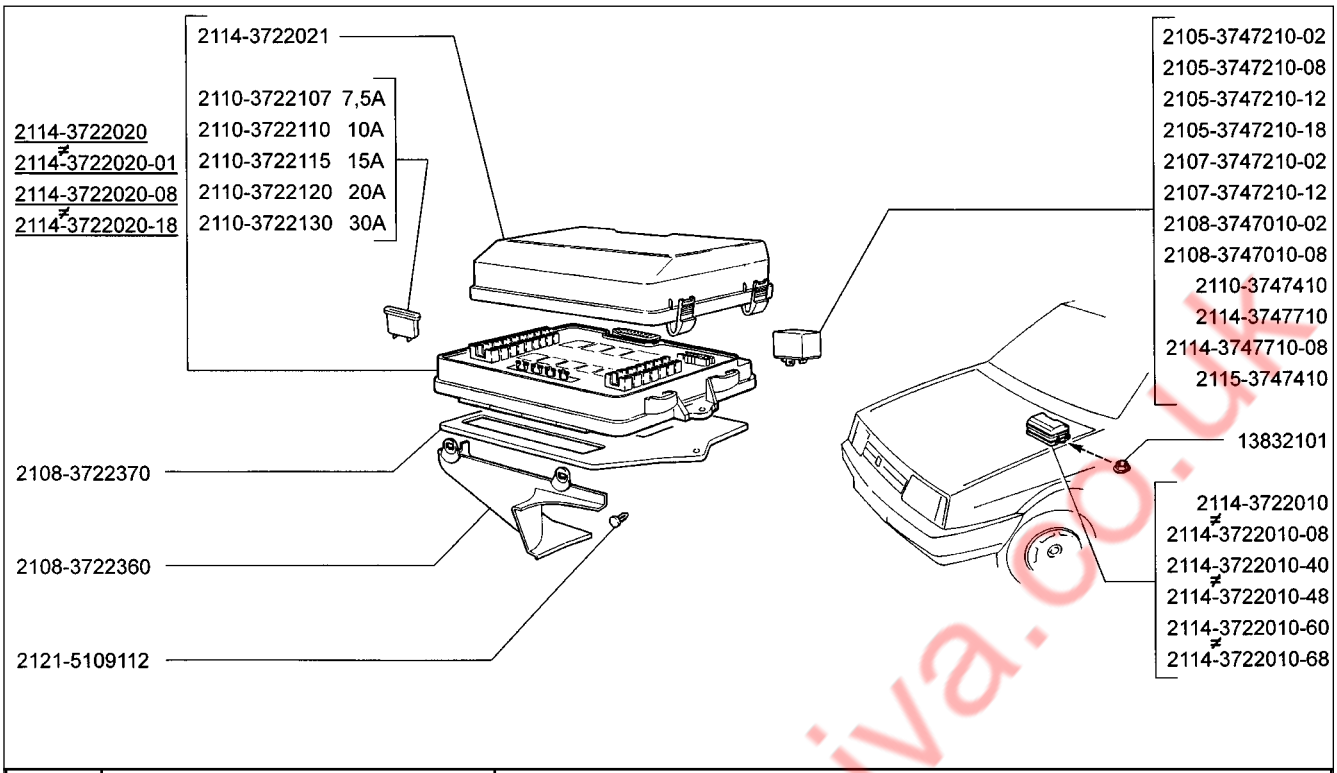

K341	**Блок монтажный** **Fuse and relay block** **Boîte à fusibles et relais** **Zentralelektrik** **Caja fusibles y relé**	**2108** **21081** **21083** **21083-01** **21083-02** **21083-03**	**21083-20** **21083-21** **21083-22** **21083-23** **21083-24** **21086**	**21087** **21088** **21088-01** **21088-22**

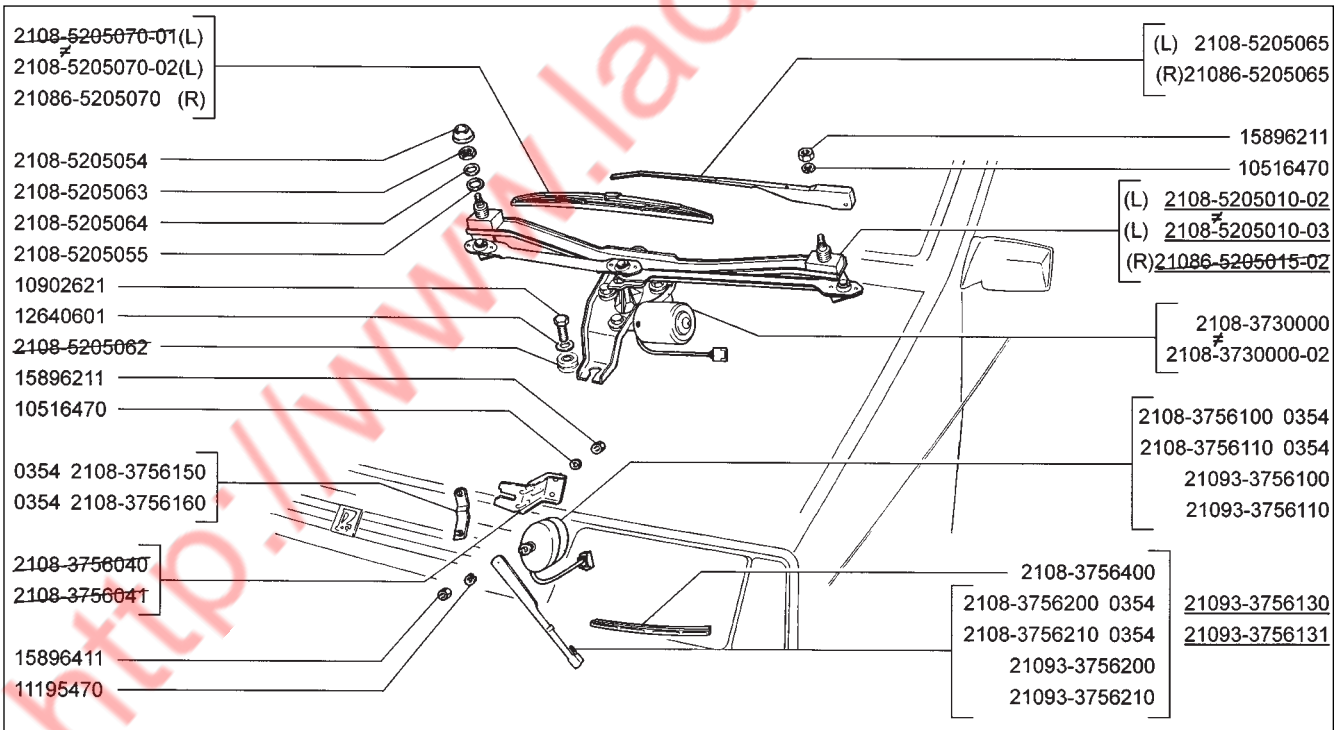

K350	**Стеклоочиститель передний** **Windshield wiper** **Essuie-glace avant** **Scheibenwischer vorne** **Limpialuna delantera**	**2108** **21081** **21083** **21083-01** **21083-02** **21083-03**	**21083-20** **21083-21** **21083-22** **21083-23** **21083-24** **21086**	**21087** **21088** **21088-01** **21088-22**

http://www.ladaniva.co.uk

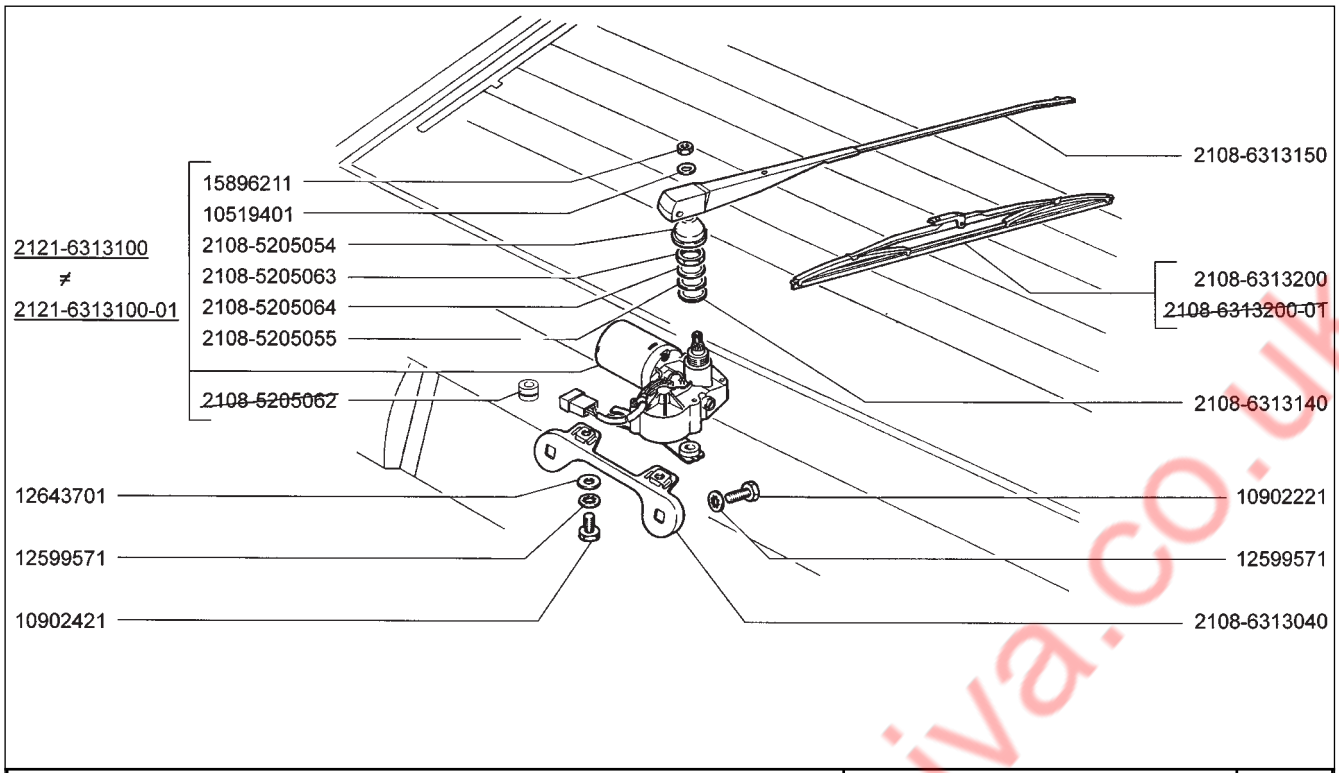

2108 21081 21083 21083-01 21083-02 21083-03	21083-20 21083-21 21083-22 21083-23 21083-24 21086	21087 21088 21088-01 21088-22	Стеклоочиститель задний Rear wiper Essuie-glace arrière Heckscheibenwischer Limpialuna trasera	K360

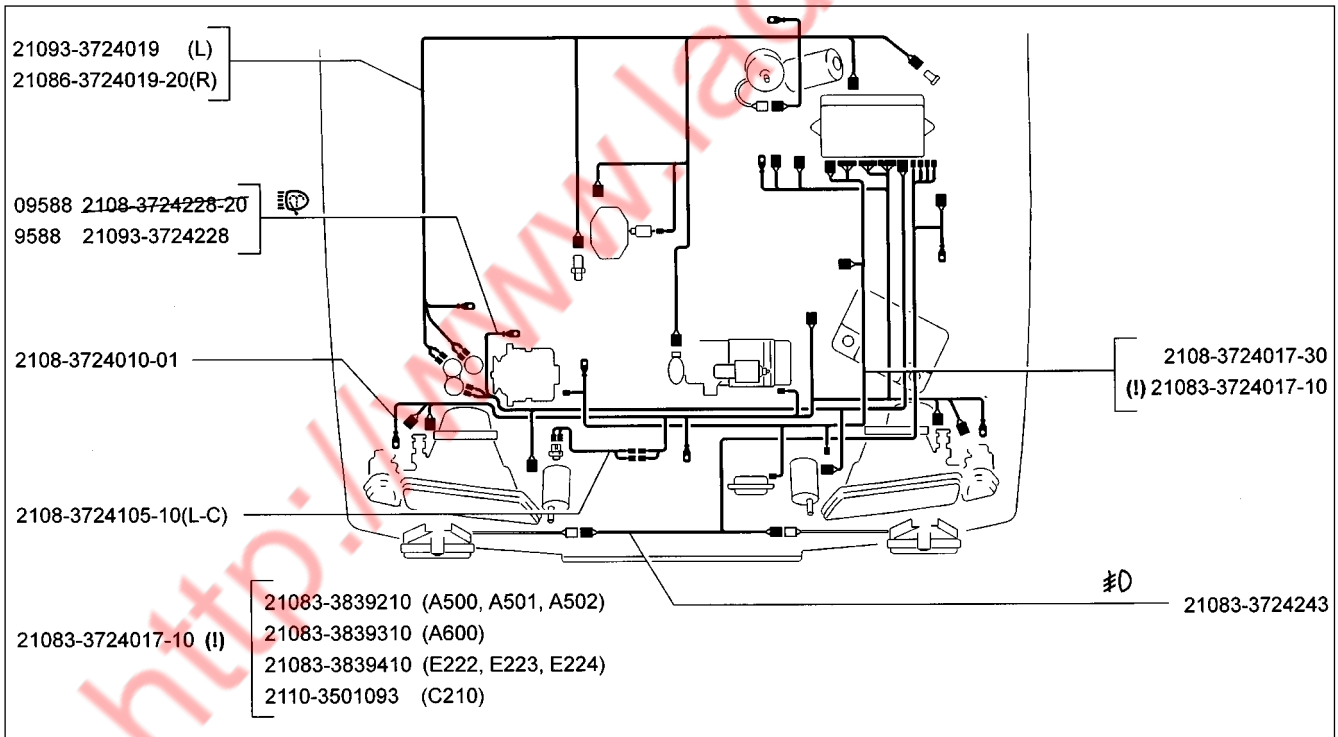

2108 21081 21083 21083-01 21083-02 21083-03	21083-20 21083-21 21083-22 21083-23 21083-24 21086	21087 21088 21088-01 21088-22	Жгуты проводов моторного отсека Engine bay wire harness Faisceaux du compartiment moteur Kabelstränge für Motorraum Mazo de cables delanteros	K400

http://www.ladaniva.co.uk

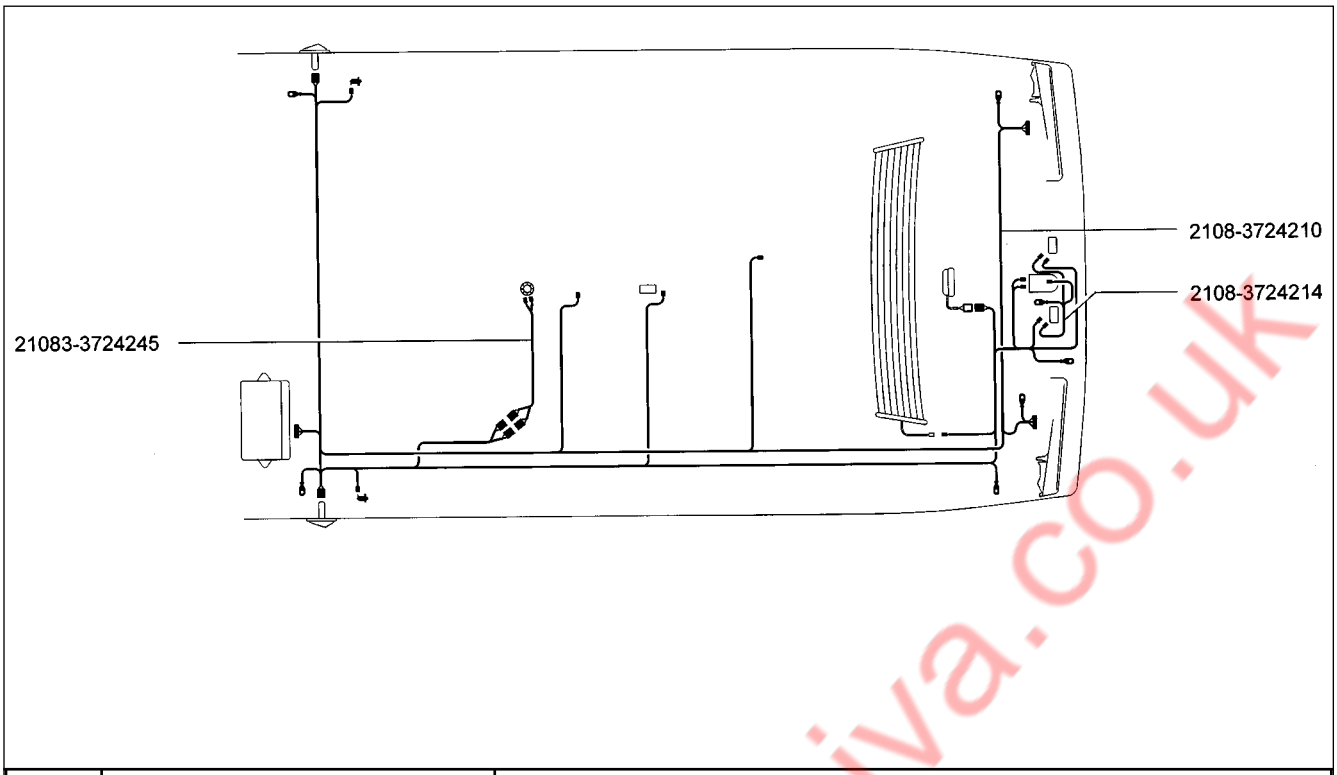

K410	Жгуты проводов салона Passenger compartment wire harness Faisceaux de l'habitacle Kabelstränge für Innenraum Mazo de cables del salón	2108 21081 21083 21083-01 21083-02 21083-03	21083-20 21083-21 21083-22 21083-23 21083-24 21086	21087 21088 21088-01 21088-22

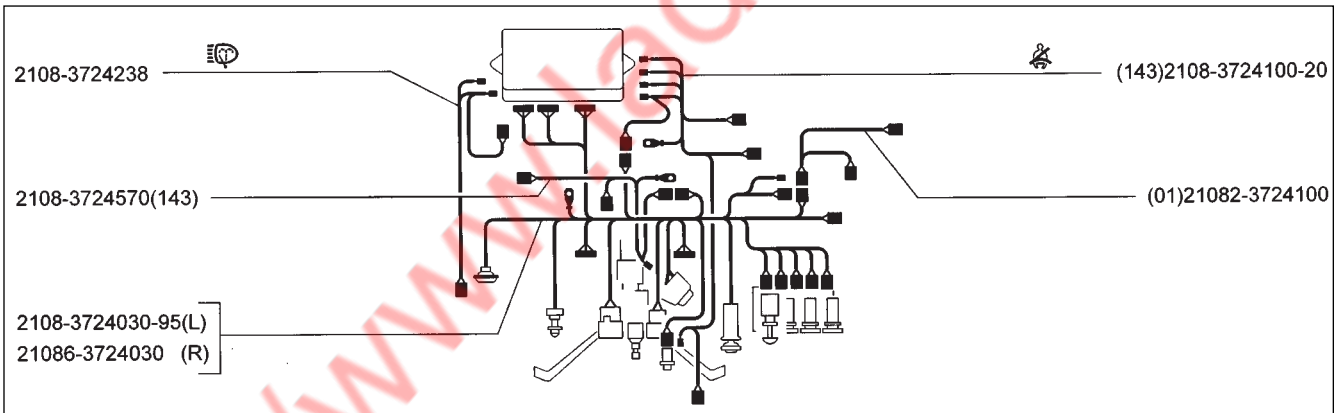

K420	Жгуты проводов панели приборов Instrument panel wire harness Faisceaux du tableau de bord Kabelstränge fürTafelgeräte Mazo de cables del tablero	2108 21081 21083 21083-01 21083-22 (01) 21086	21087 21088 21088-01 21088-22 (01)

http://www.ladaniva.co.uk

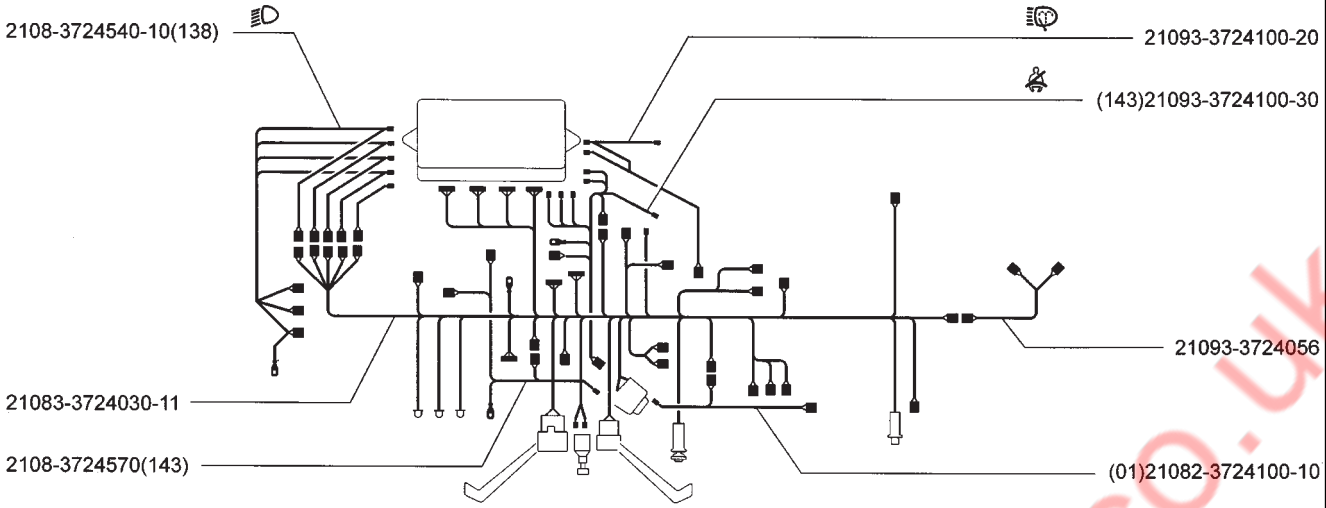

21083 21083-01 21083-02 21083-03 21083-20 (01) 21083-21 (01)	21083-22 (01) 21083-23 (01) 21083-24 (01)	Жгуты проводов панели приборов Instrument panel wire harness Faisceaux du tableau de bord Kabelstränge fürTafelgeräte Mazo de cables del tablero	**K421**

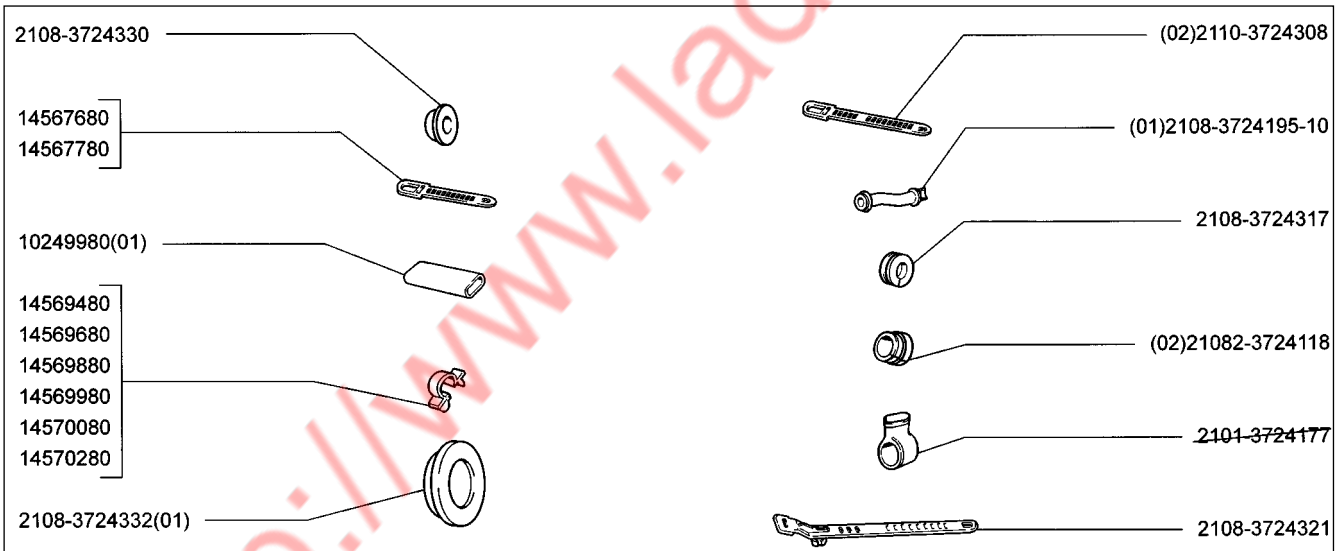

2108 (01) 21081 (01) 21083 (01) 21083-01 (01) 21083-02 (01) 21083-03 (01)	21083-20 (02) 21083-21 (02) 21083-22 (02) 21083-23 (02) 21083-24 (02) 21086 (01)	21087 (01) 21088 (01) 21088-01 (01) 21088-22 (02)	Арматура жгутов проводов Wire harness accessories Accessoires des faisceaux Kabelsträngezubehör Guarniciónes de mazo de cables	**K430**

http://www.ladaniva.co.uk

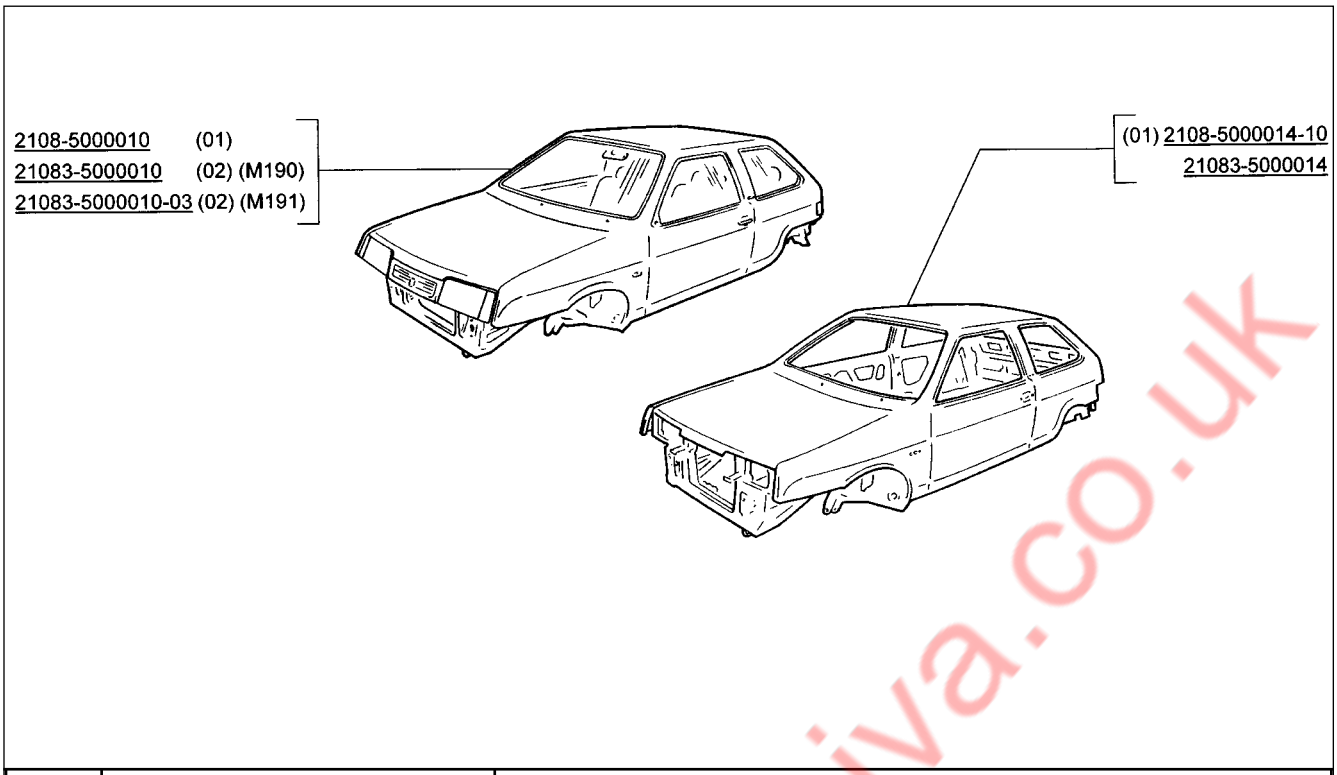

M001	Кузов Body Carrosserie Karosserie Carrocerìa	**2108 (01) 21083-20** **21081 (01) 21083-21** **21083 (02) 21083-22** **21083-01 (02) 21083-23** **21083-02 (02) 21083-24** **21083-03 (02)**		

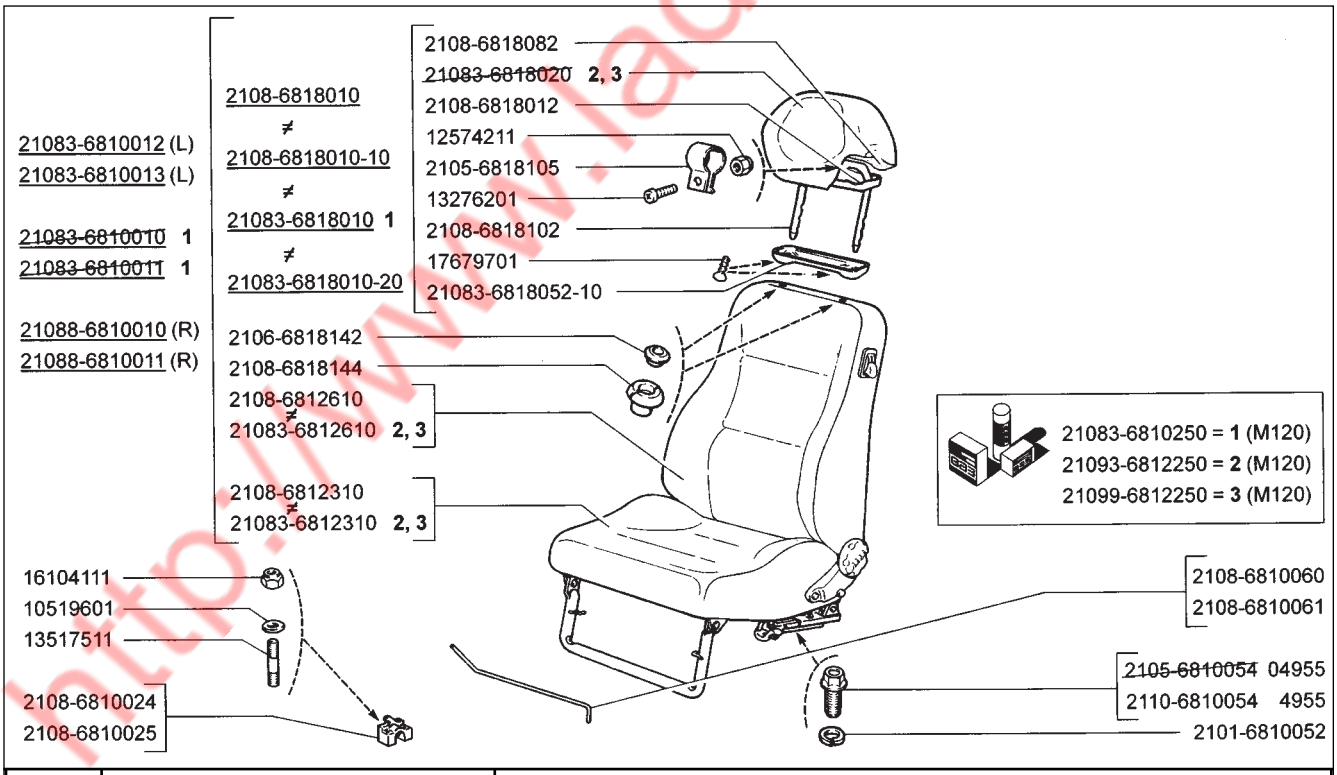

M100	Сиденья передние Front seats Sièges avant Vordersitze Asientos delanteros	**2108** **21081** **21083** **21083-01** **21083-02** **21083-03**	**21083-20** **21083-21** **21083-22** **21083-23** **21083-24** **21086**	**21087** **21088** **21088-01** **21088-22**

http://www.ladaniva.co.uk

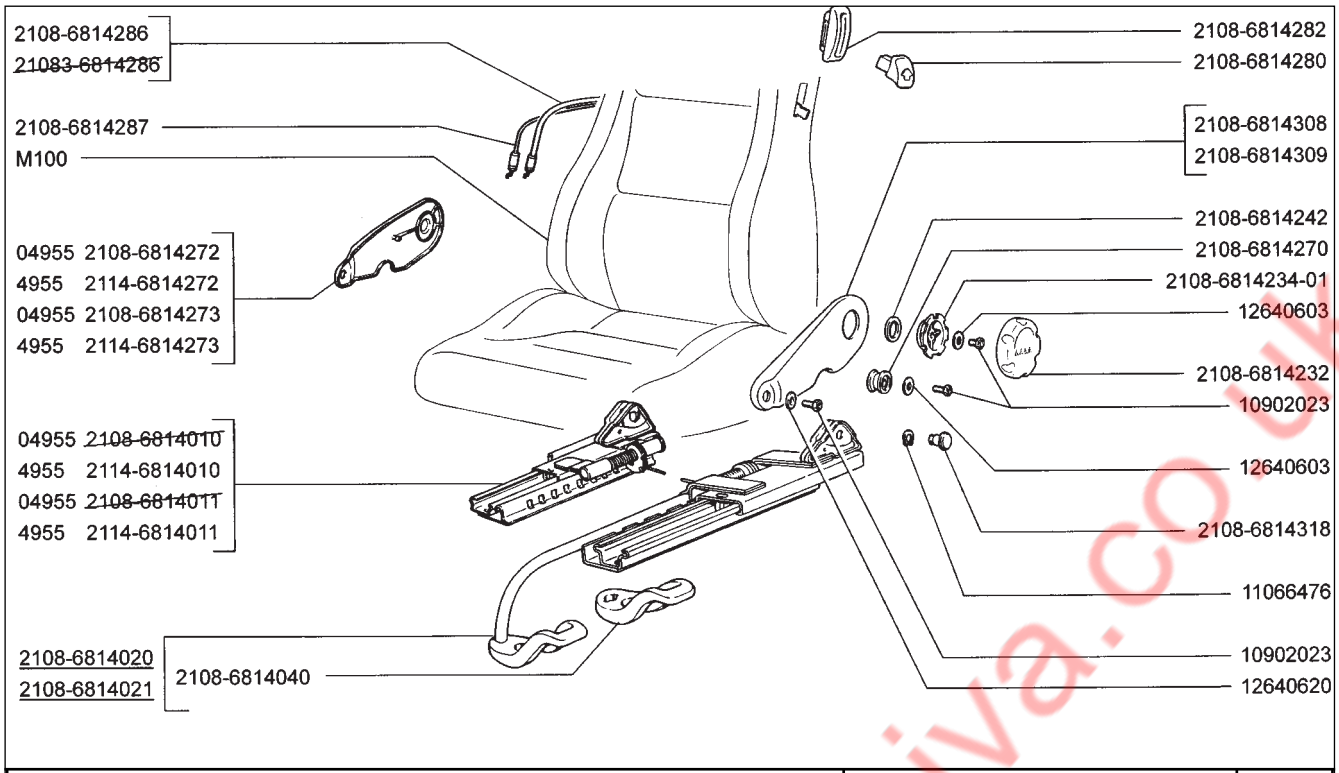

2108 21081 21083 21083-01 21083-02 21083-03	21083-20 21083-21 21083-22 21083-23 21083-24 21086	21087 21088 21088-01 21088-22	Механизм установки передних сидений Front seats adjustment mechanism Mécanisme de réglage du siège avant Einstellung der Vordersitze Mecanismo de instalación de los asientos delanteros	M110

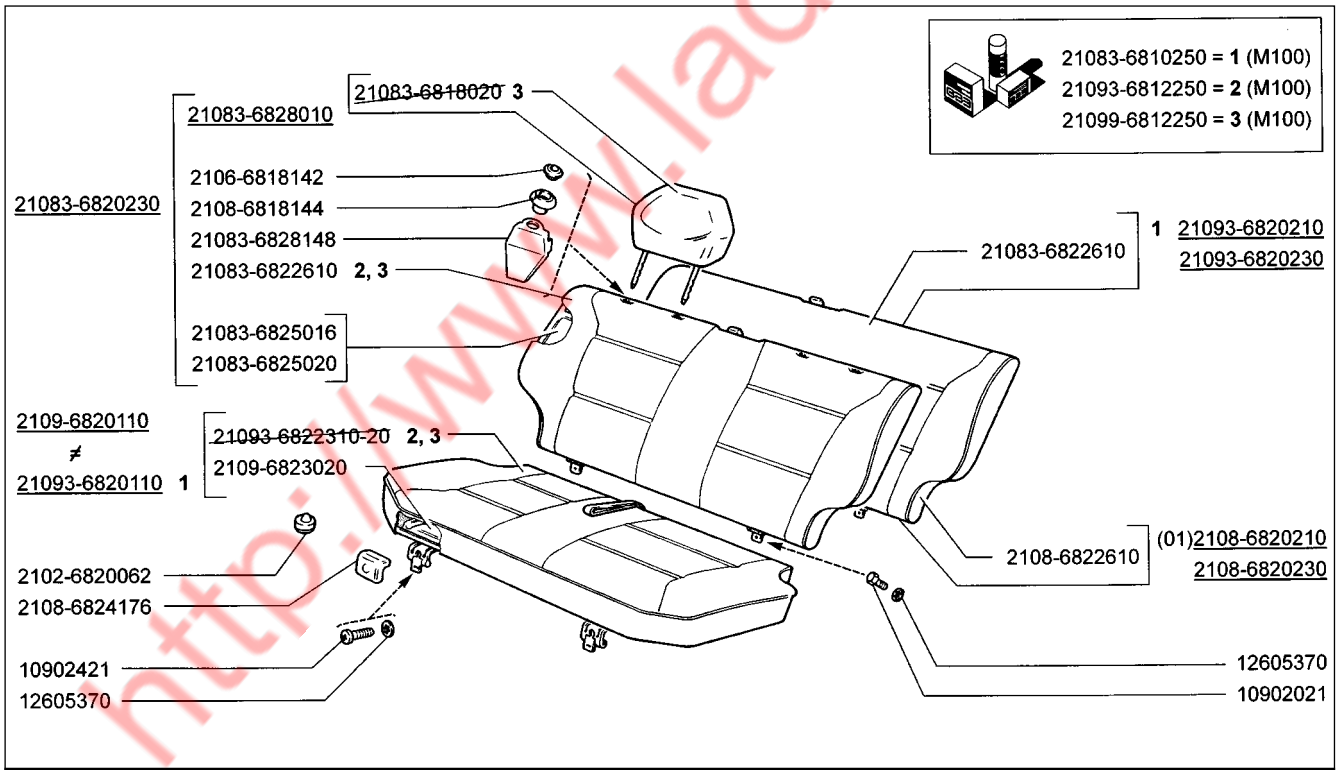

2108 21081 21083 21083-01 21083-02 21083-03	21083-20 21083-21 21083-22 21083-23 21083-24 21086	21087 21088 21088-01 21088-22	Сиденье заднее Rear seat Banquette arrière Rücksitze Asiento trasero	M120

http://www.ladaniva.co.uk

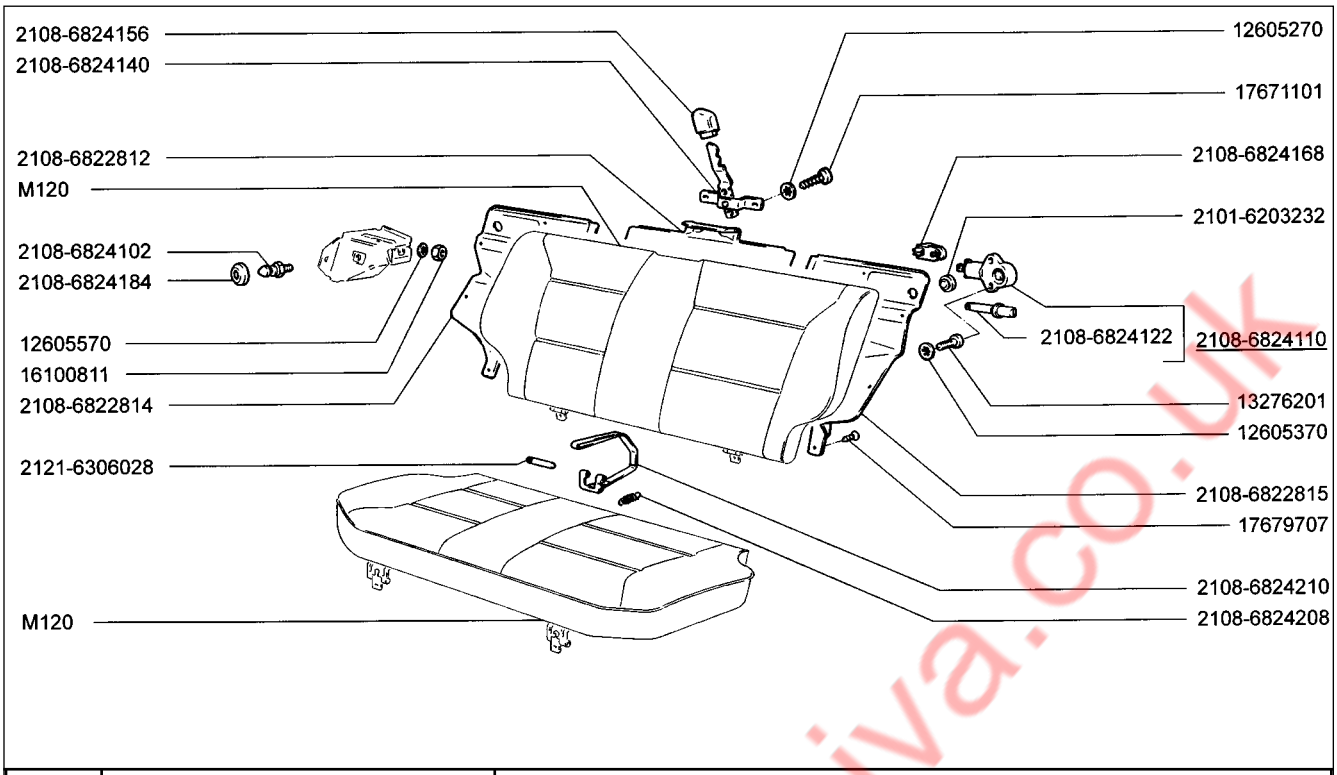

M130	**Механизм установки заднего сиденья** **Front seats adjustment mechanism** **Mécanisme de réglage du siège** **Einstellung der Rücksitze** **Mecanismo de instalación de asiento trasero**	**2108** **21081** **21083** **21083-01** **21083-02** **21083-03**	**21083-20** **21083-21** **21083-22** **21083-23** **21083-24** **21086**	**21087** **21088** **21088-01** **21088-22**

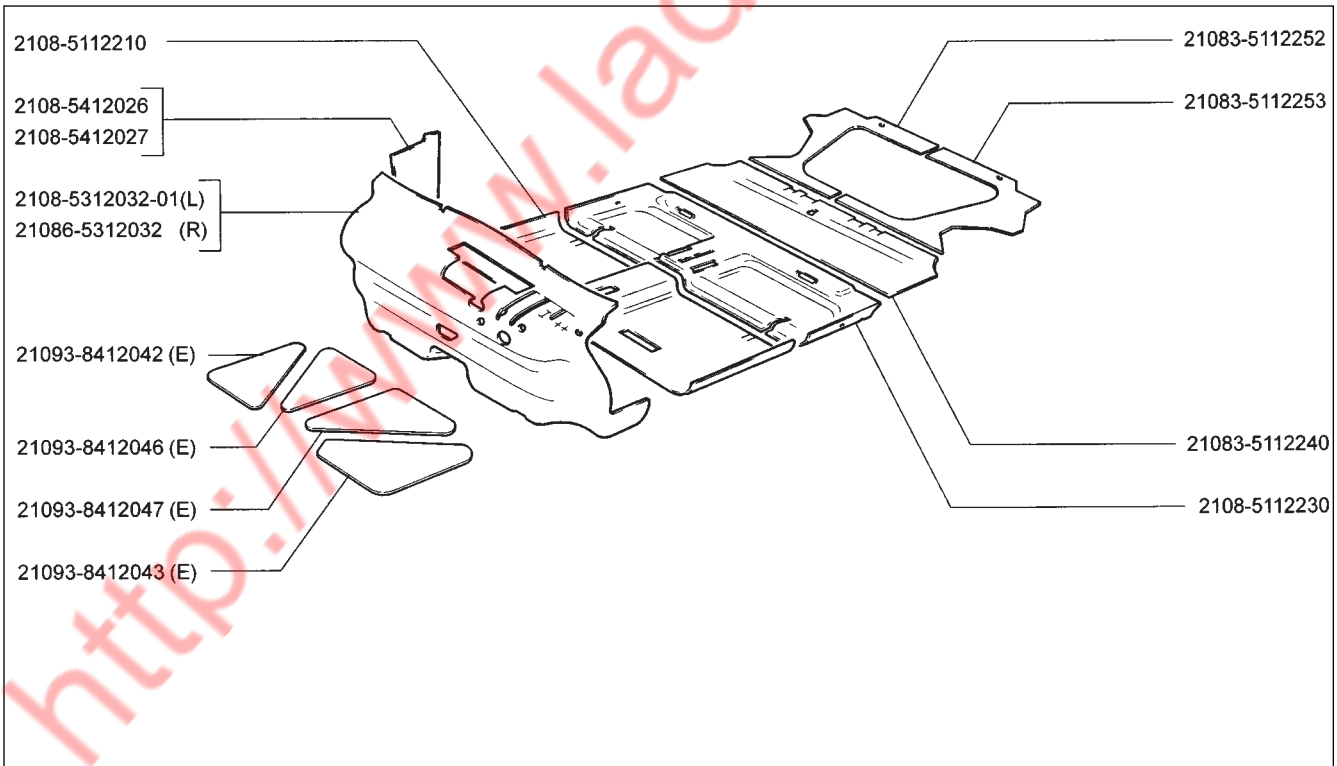

M140	**Термошумоизоляция** **Thermo- and noise insulation** **Isolations thermique et phonique** **Wärmeisolation und Schalldämpfung** **Aislamiento térmosonoro**	**2108** **21081** **21083** **21083-01** **21083-02** **21083-03**	**21083-20** **21083-21** **21083-22** **21083-23** **21083-24** **21086**	**21087** **21088** **21088-01** **21088-22**

http://www.ladaniva.co.uk

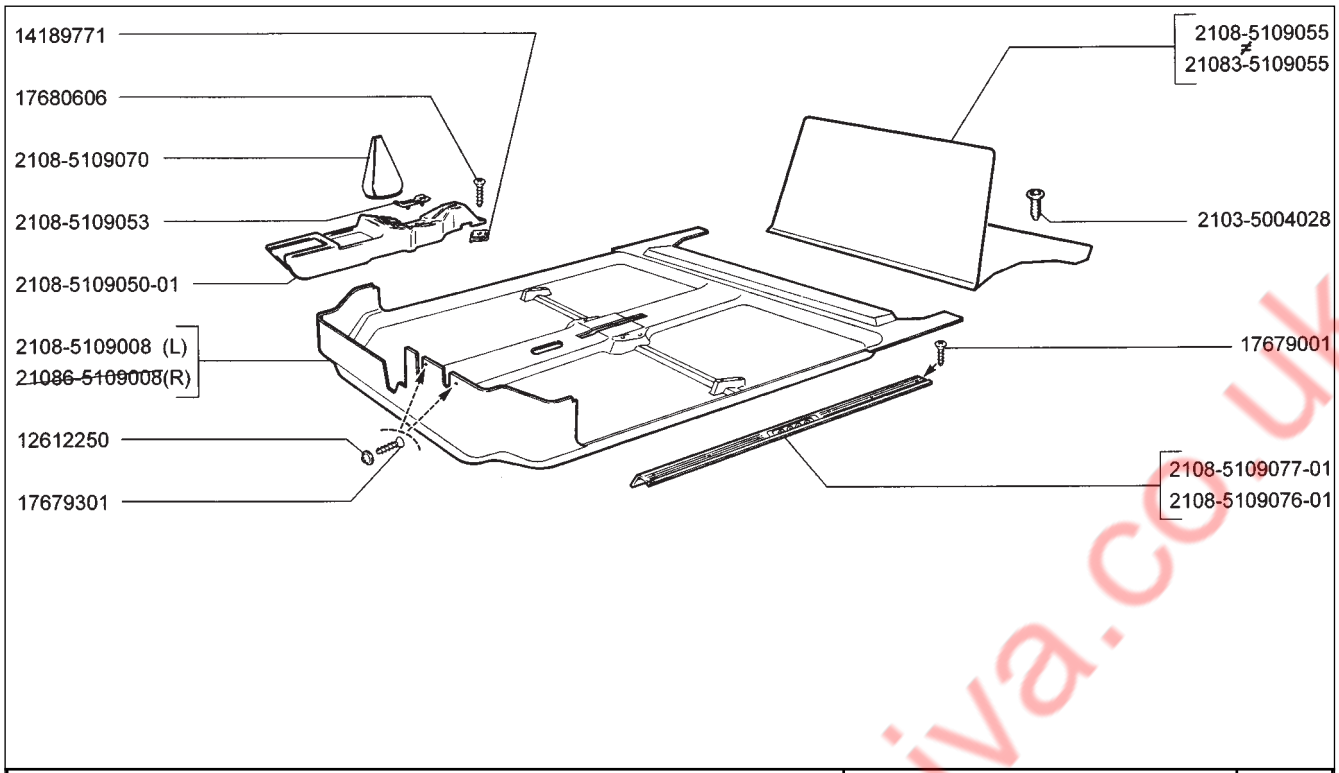

2108	21083-20	21087	Коврики Mats Tapis Bodenmatten Alfombras	M150
21081	21083-21	21088		
21083	21083-22	21088-01		
21083-01	21083-23	21088-22		
21083-02	21083-24			
21083-03	21086			

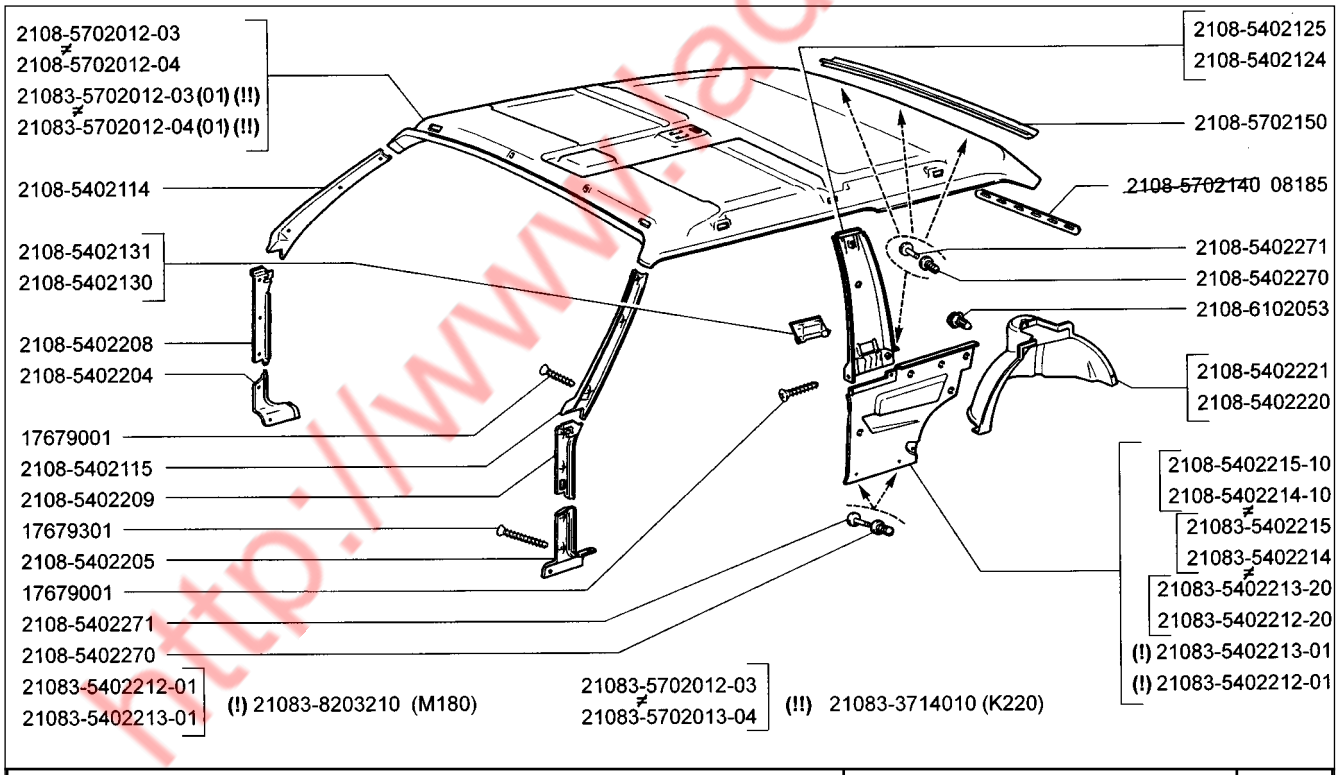

2108	21083-20 (01)	21087	Обивка салона Interior trim Garniture de l'habitacle Innenraumverkleidung Tapizado del salón	M160
21081	21083-21 (01)	21088 (01)		
21083 (01)	21083-22 (01)	21088-01 (01)		
21083-01 (01)	21083-23 (01)	21088-22 (01)		
21083-02 (01)	21083-24 (01)			
21083-03 (01)	21086			

http://www.ladaniva.co.uk

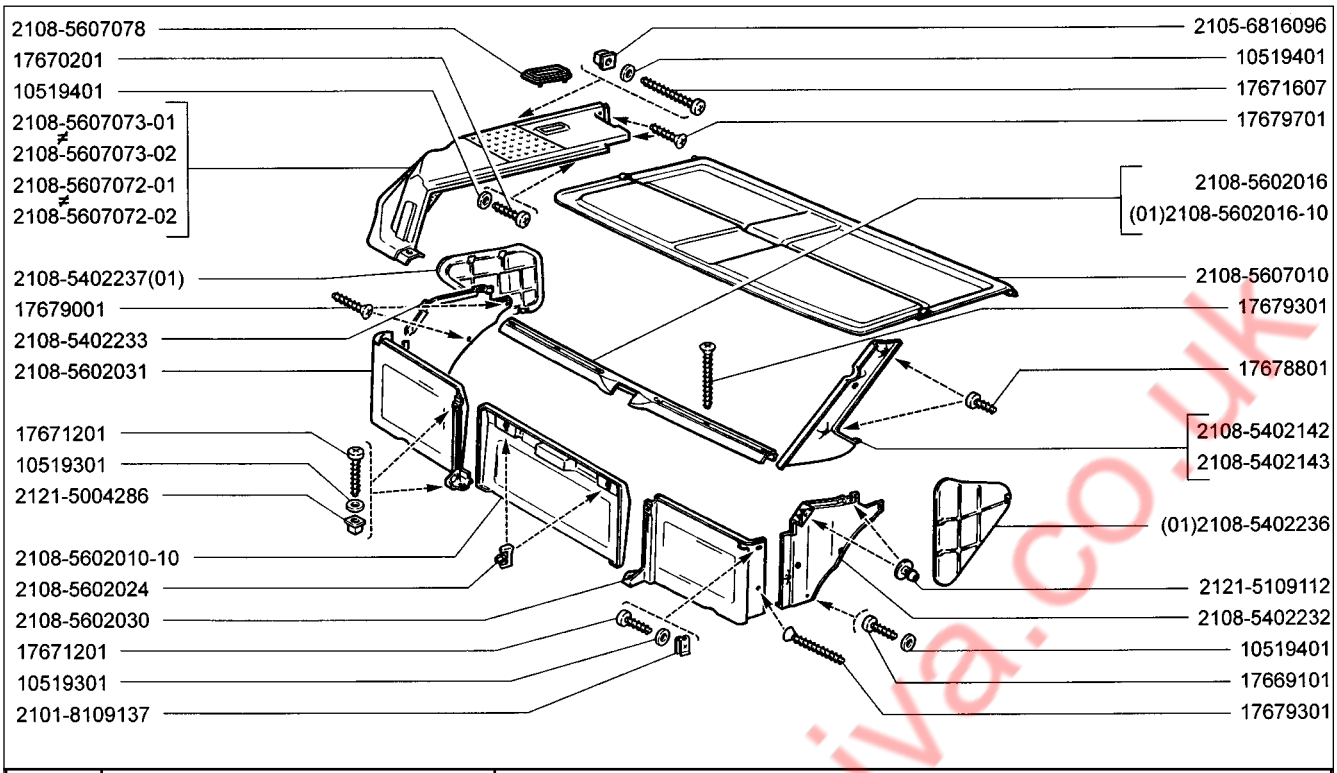

M161	Обивка салона Interior trim Garniture de l'habitacle Innenraumverkleidung Tapizado del salón	2108 (01) 21081 (01) 21083 21083-01 21083-02 21083-03	21083-20 21083-21 21083-22 21083-23 21083-24 21086 (01)	21087 (01) 21088 21088-01 (01) 21088-22		

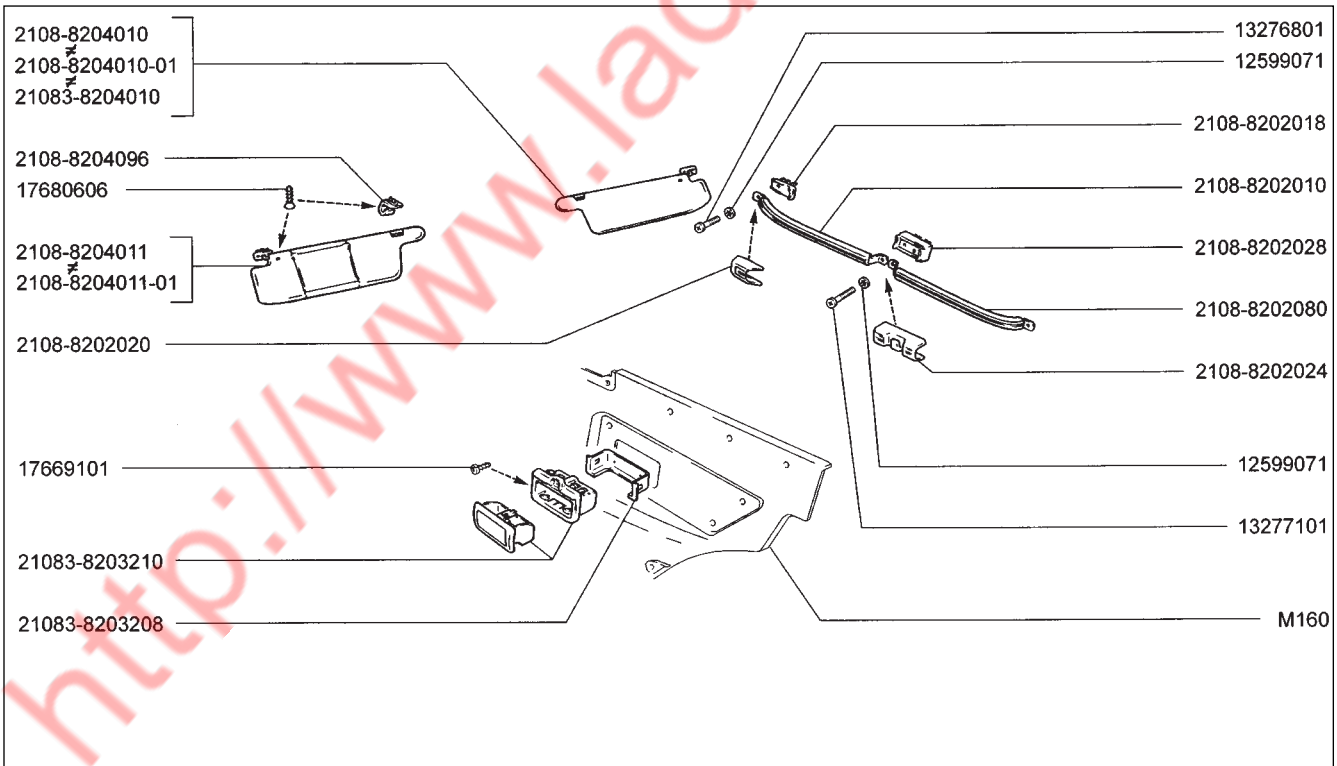

M180	Принадлежности салона Interior accessories Accessoires de l'habitacle Innenraumzubehör Accesorios del salón	2108 21081 21083 21083-01 21083-02 21083-03	21083-20 21083-21 21083-22 21083-23 21083-24 21086	21087 21088 21088-01 21088-22

http://www.ladaniva.co.uk

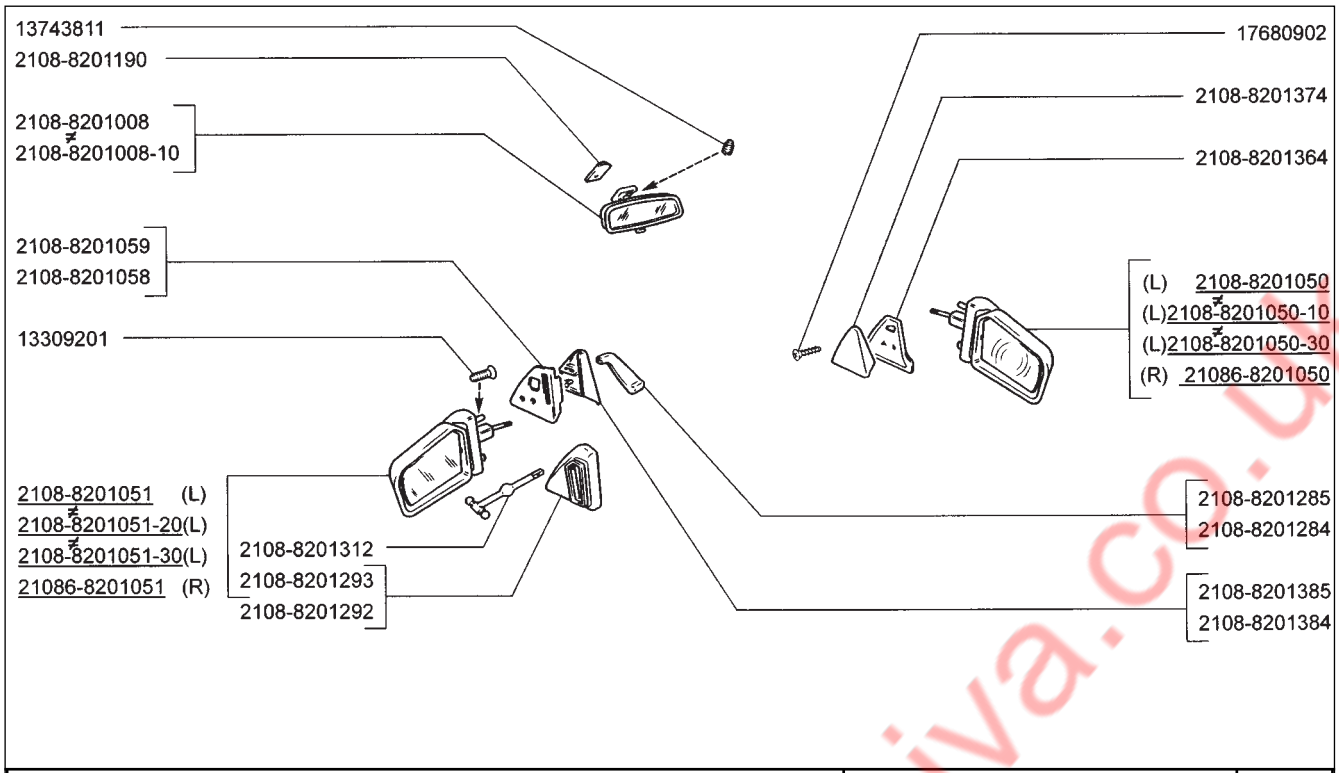

2108	21083-20	21087	Зеркала Mirrors Rétroviseurs Spigel Retrovisores	M185
21081	21083-21	21088		
21083	21083-22	21088-01		
21083-01	21083-23	21088-22		
21083-02	21083-24			
21083-03	21086			

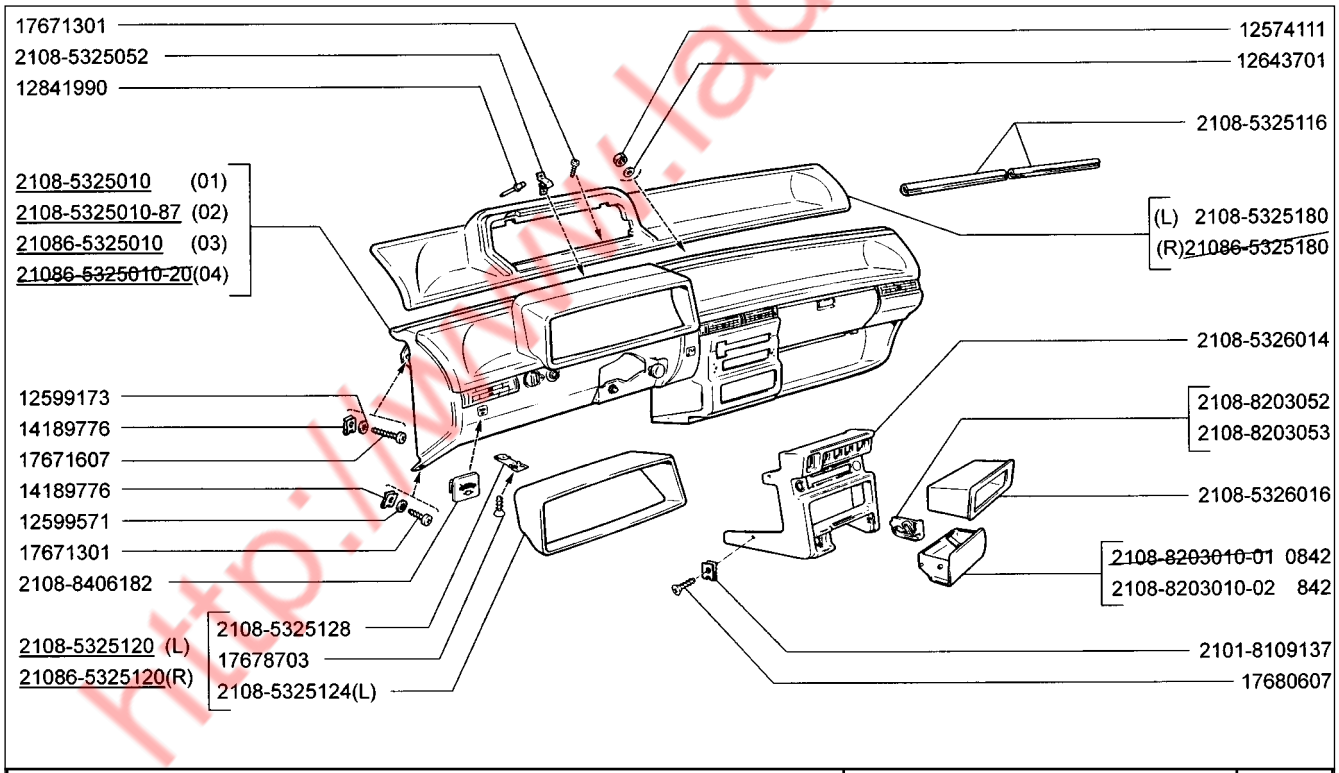

2108	(01)	21087	(03)	Панель приборов Instrument panel Planche de bord Armaturenbrett Panel de instrumentos	M190
21081	(01)	21088	(03)		
21083	(01)	21088-01	(03)		
21083-01	(01)	21088-22	(04)		
21083-22	(02)				
21086	(03)				

http://www.ladaniva.co.uk

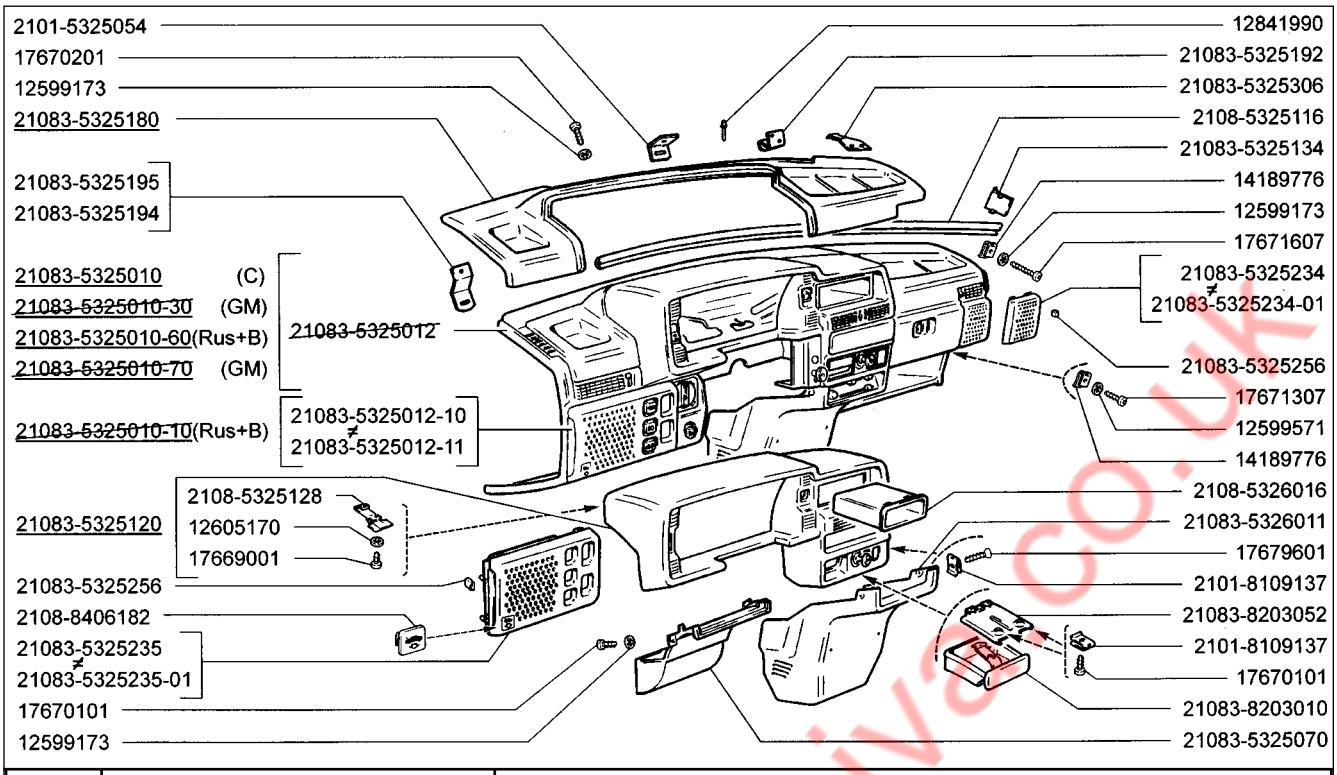

M191	**Панель приборов** **Instrument panel** **Planche de bord** **Armaturenbrett** **Panel de instrumentos**	**21083** **21083-01** **21083-02** **21083-03** **21083-20** **21083-21**	**21083-22** **21083-23** **21083-24**

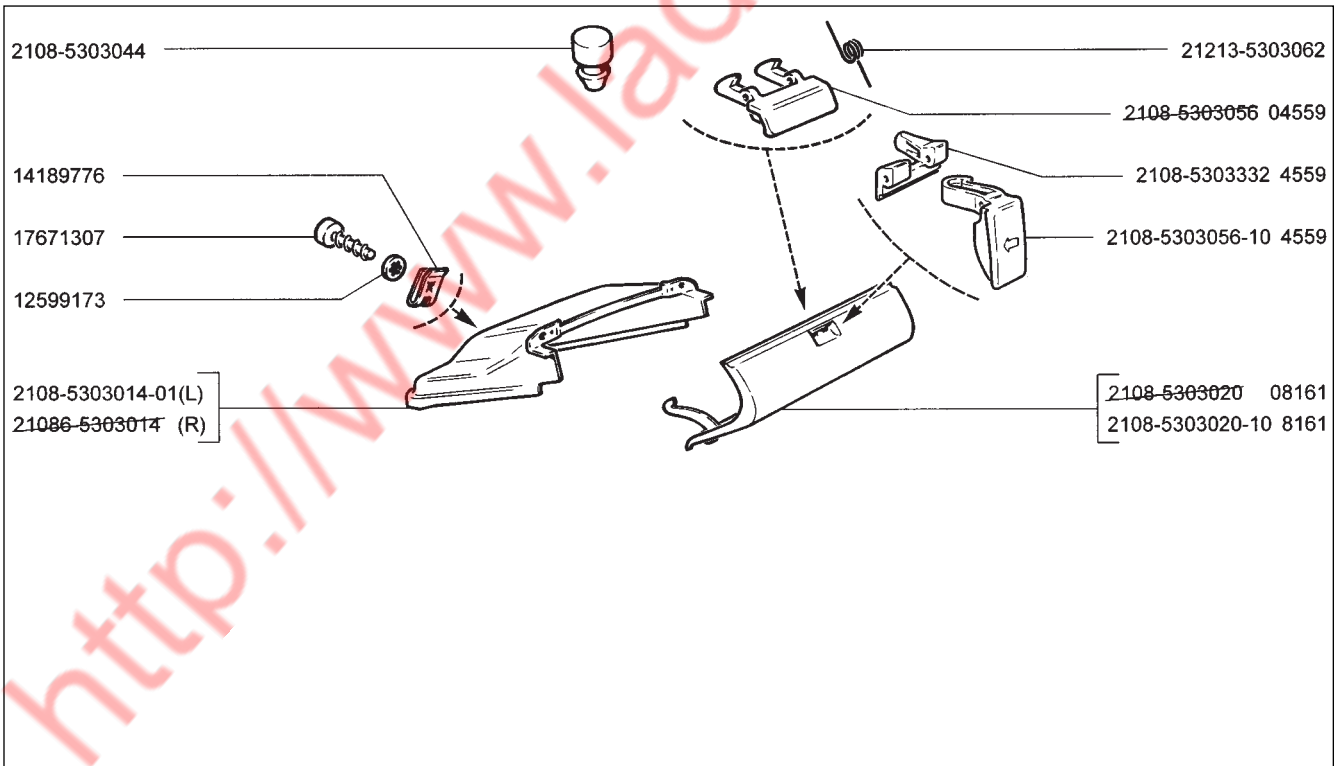

M195	**Ящик вещевой** **Glove box** **Boîte à gants** **Handschuhfach** **Guantera**	**2108** **21081** **21083** **21083-01** **21083-22** **21086**	**21087** **21088** **21088-01** **21088-22**

http://www.ladaniva.co.uk

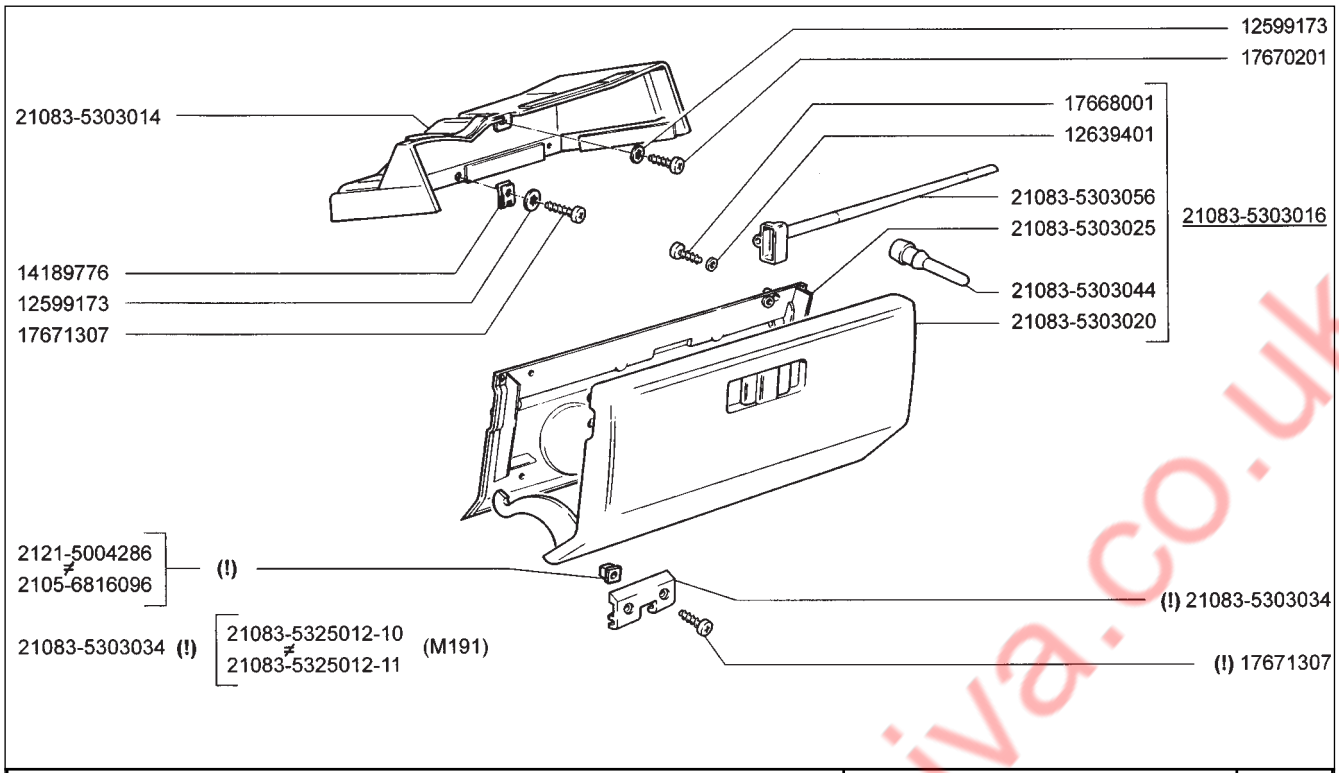

21083 21083-01 21083-02 21083-03 21083-20 21083-21	21083-22 21083-23 21083-24	Ящик вещевой Glove box Boîte à gants Handschuhfach Guantera	M196

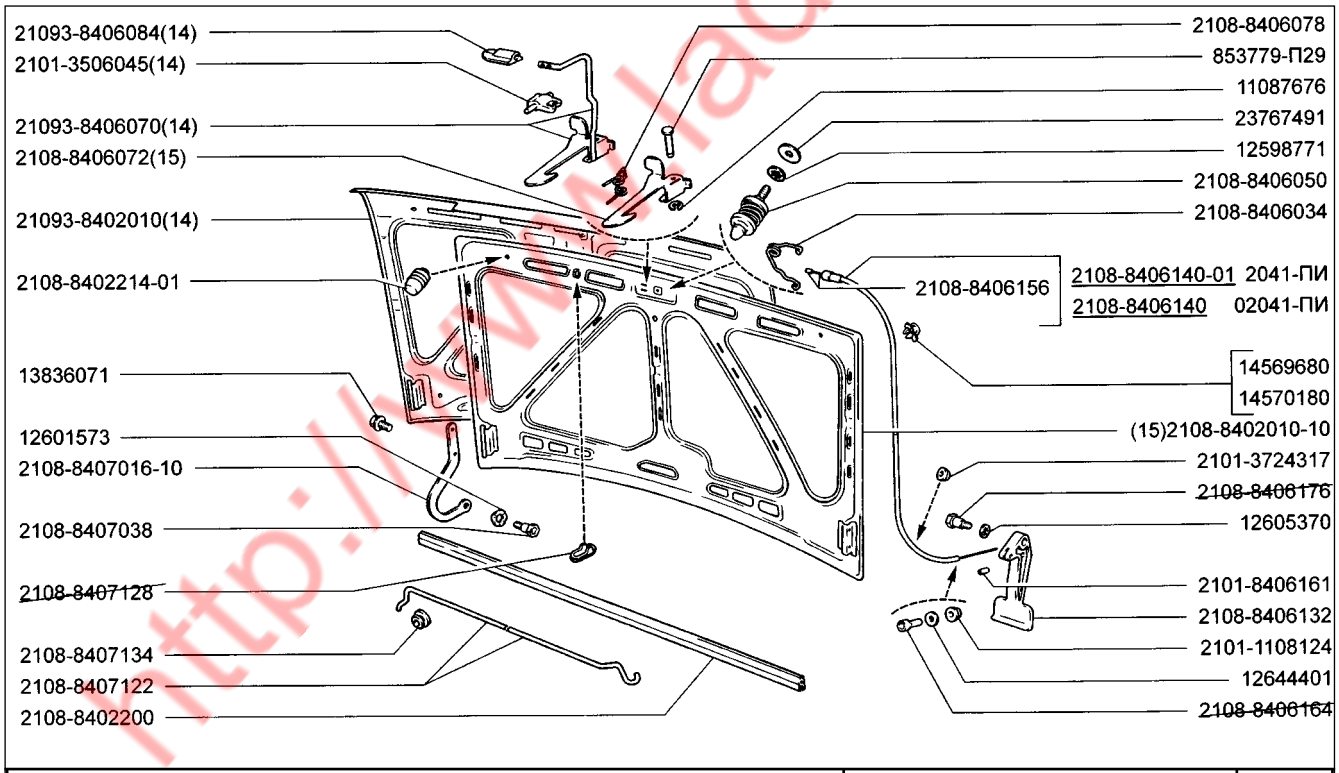

2108 21081 21083 21083-01 21083-02 21083-03	21083-20 21083-21 21083-22 21083-23 21083-24 21086	21087 21088 21088-01 21088-22	Капот Hood Capot de moteur Motorhaube Capó	M200

http://www.ladaniva.co.uk

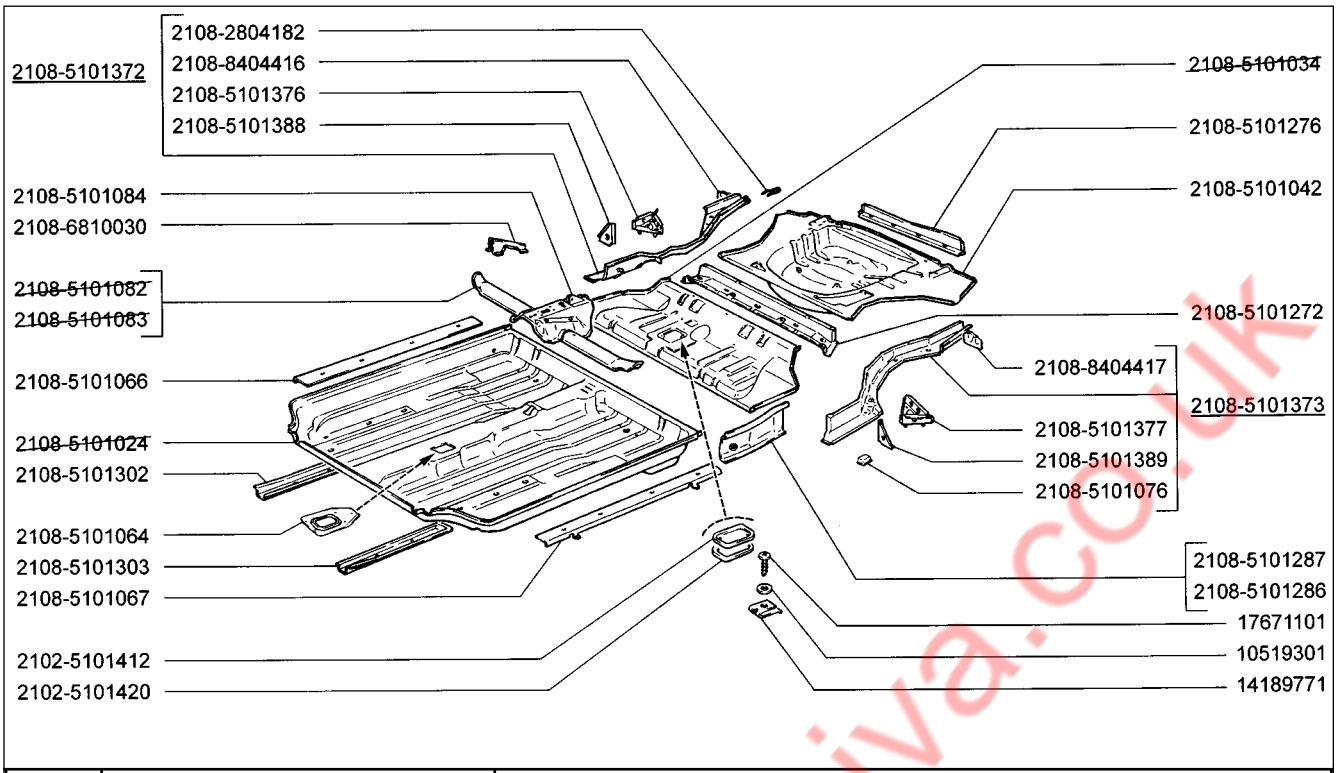

M230	Пол кузова Body floor Plancher de la carrosserie Boden Piso de la carrocerìa	2108 21081 21083 21083-01 21083-02 21083-03	21083-20 21083-21 21083-22 21083-23 21083-24 21086	21087 21088 21088-01 21088-22

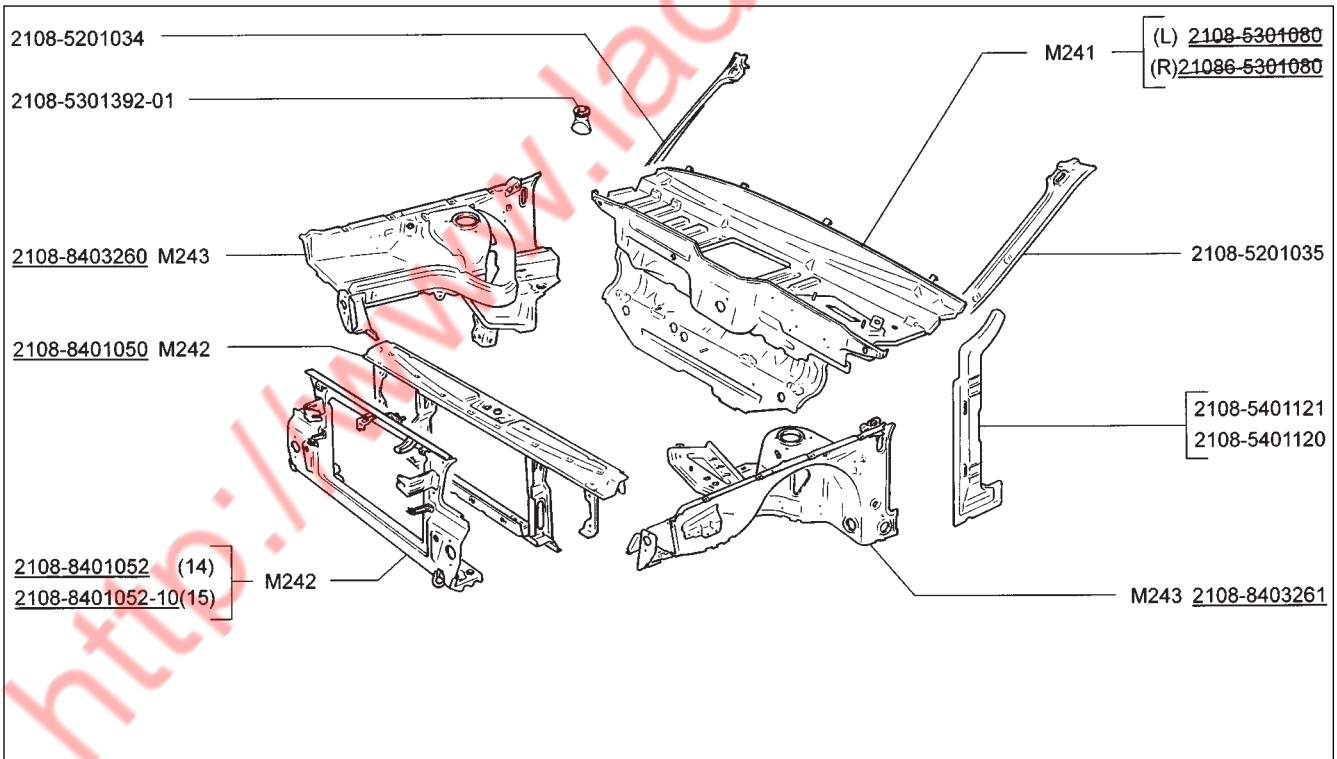

M240	Каркас передка Body front frame Carcasse de la partie avant Innenteile Frente	2108 21081 21083 21083-01 21083-02 21083-03	21083-20 21083-21 21083-22 21083-23 21083-24 21086	21087 21088 21088-01 21088-22

http://www.ladaniva.co.uk

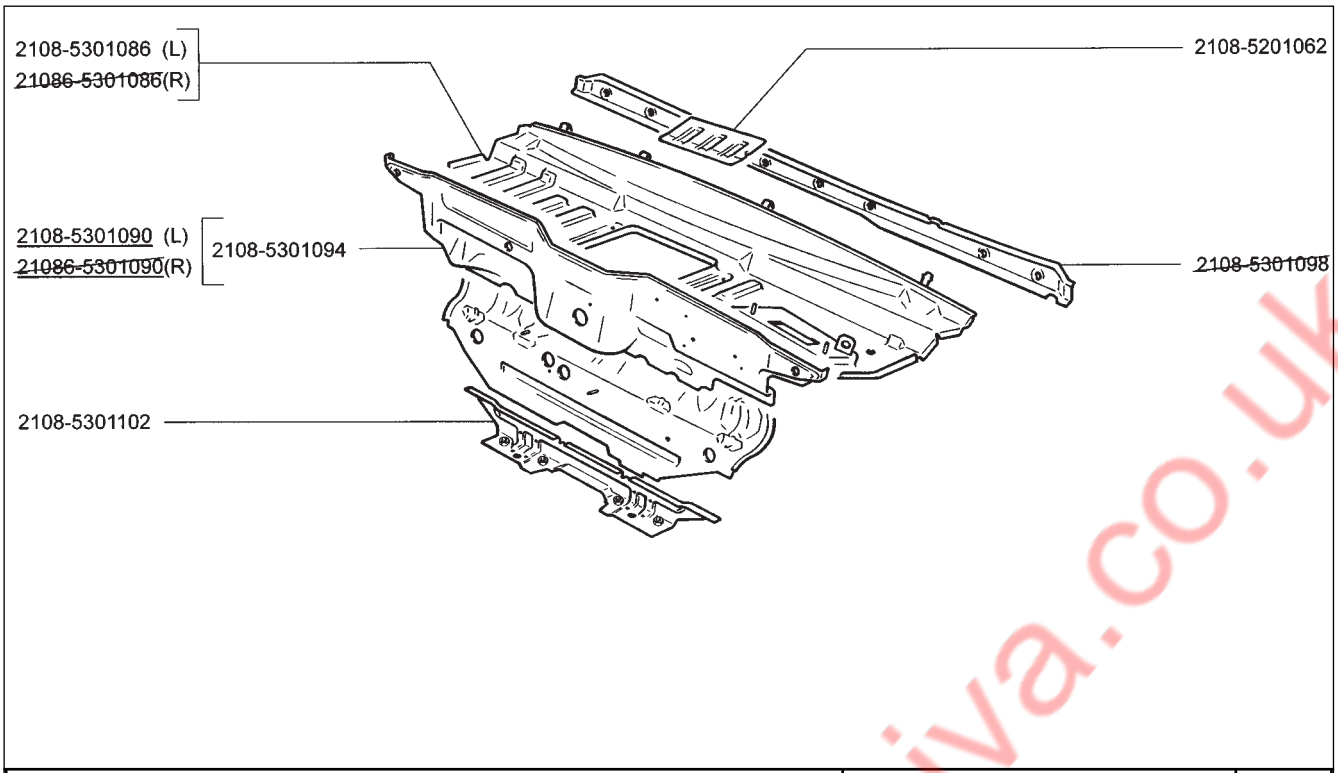

2108	**21083-20**	**21087**	**Щиток передка** **Front panel** **Tôle d'auvent** **Spritzwand** **Salpicadero de la parte delantera**	**M241**
21081	**21083-21**	**21088**		
21083	**21083-22**	**21088-01**		
21083-01	**21083-23**	**21088-22**		
21083-02	**21083-24**			
21083-03	**21086**			

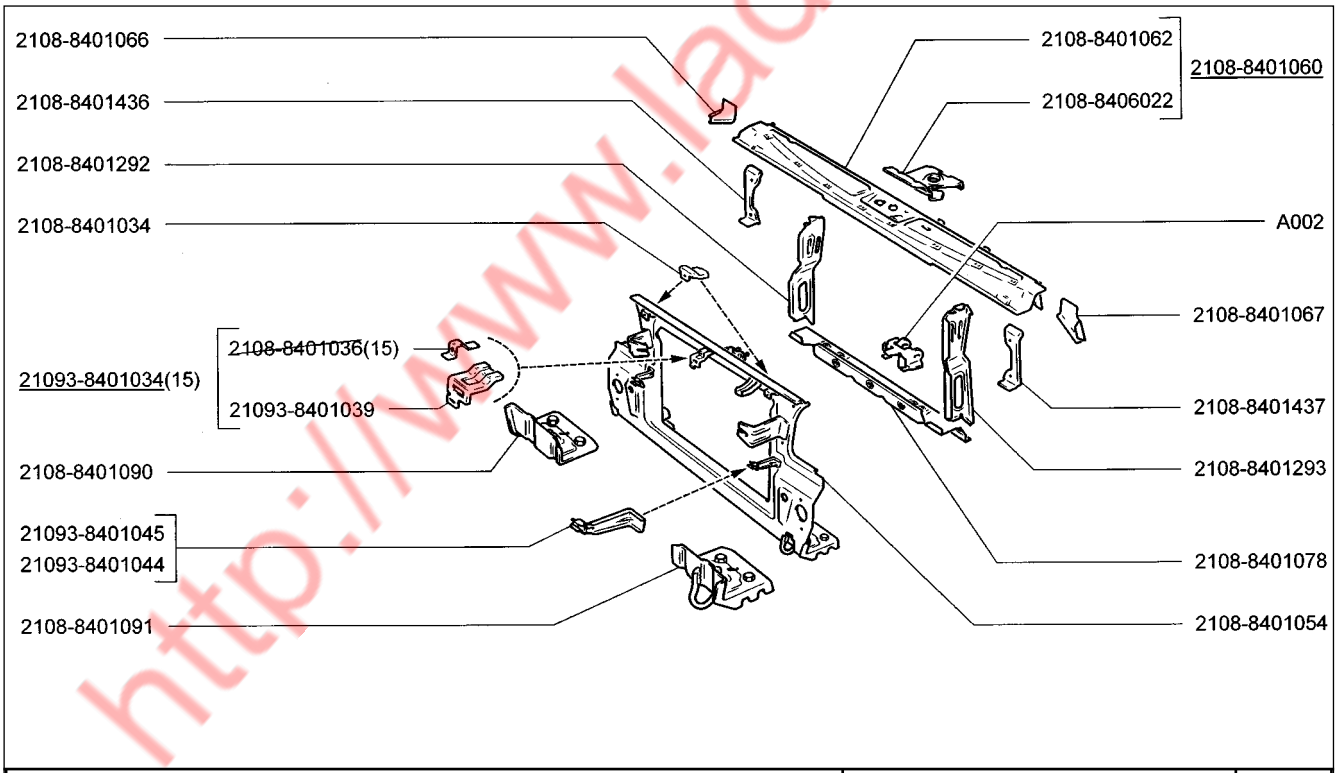

2108	**21083-20**	**21087**	**Рамка радиатора** **Radiator side screen** **Cadre du radiateur** **Kühlerrahmen** **Carcasa del radiador**	**M242**
21081	**21083-21**	**21088**		
21083	**21083-22**	**21088-01**		
21083-01	**21083-23**	**21088-22**		
21083-02	**21083-24**			
21083-03	**21086**			

http://www.ladaniva.co.uk

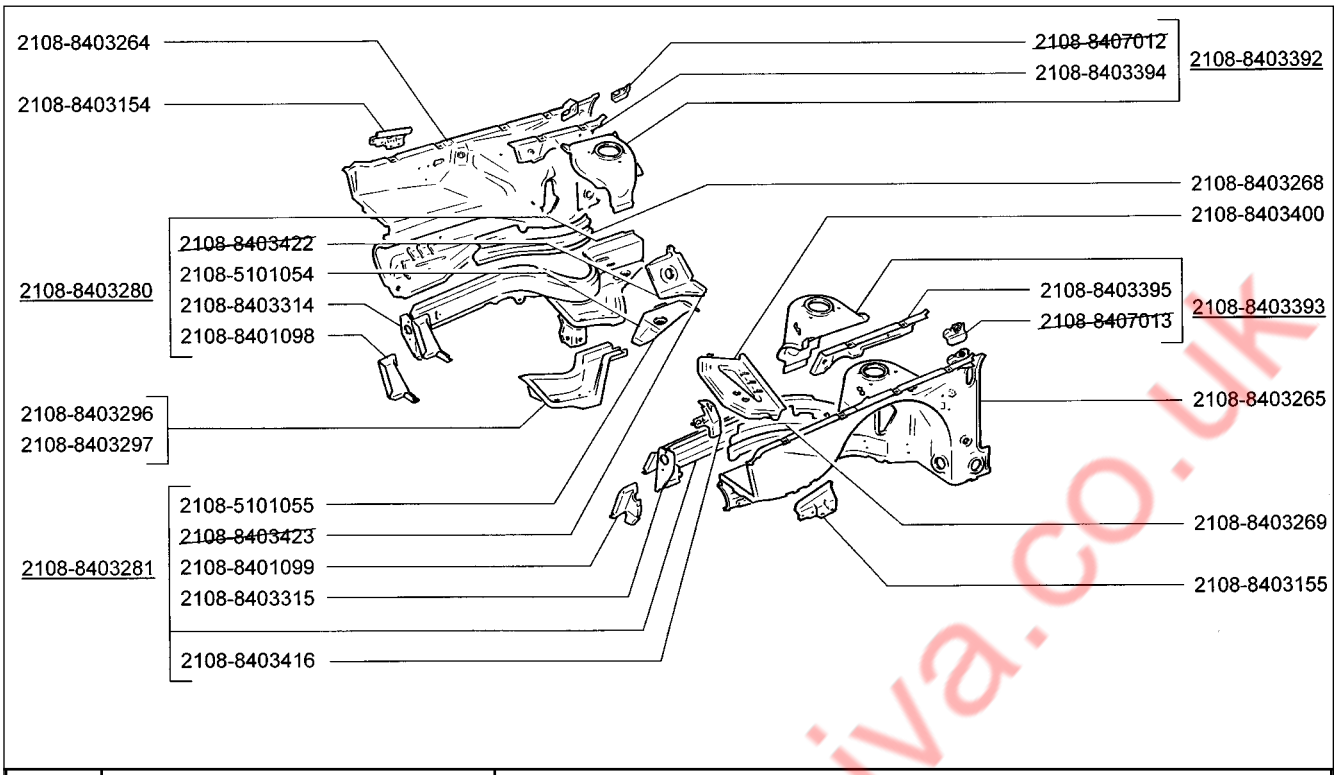

M243	**Брызговики** **Mudguards** **Pare-boue** **Schutzfänger** **Saplicaderos**	**2108** **21081** **21083** **21083-01** **21083-02** **21083-03**	**21083-20** **21083-21** **21083-22** **21083-23** **21083-24** **21086**	**21087** **21088** **21088-01** **21088-22**

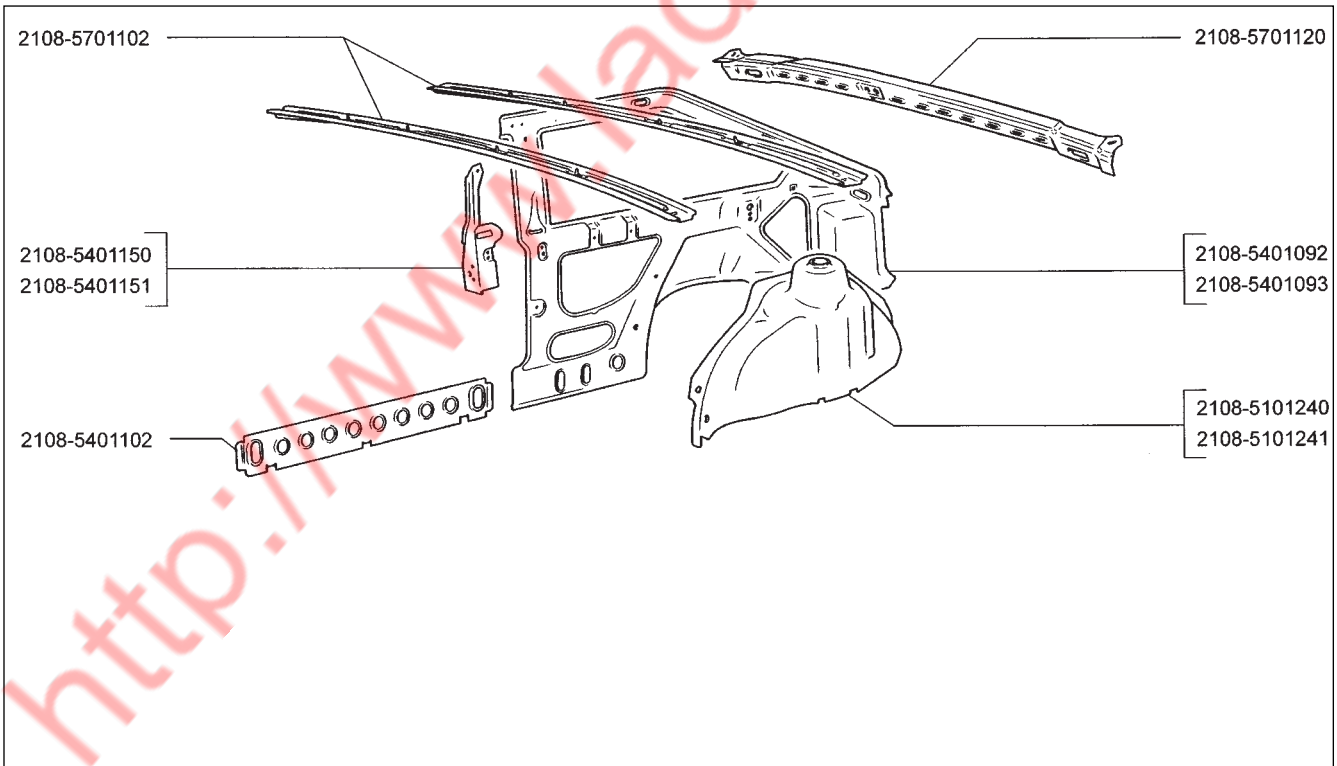

M250	**Каркас боковины и задка** **Body side and rear frame** **Carcasse de la partie latérale et arrière** **Seitenwand und Innenteile, hinten** **Elementos interiores trasero**	**2108** **21081** **21083** **21083-01** **21083-02** **21083-03**	**21083-20** **21083-21** **21083-22** **21083-23** **21083-24** **21086**	**21087** **21088** **21088-01** **21088-22**

http://www.ladaniva.co.uk

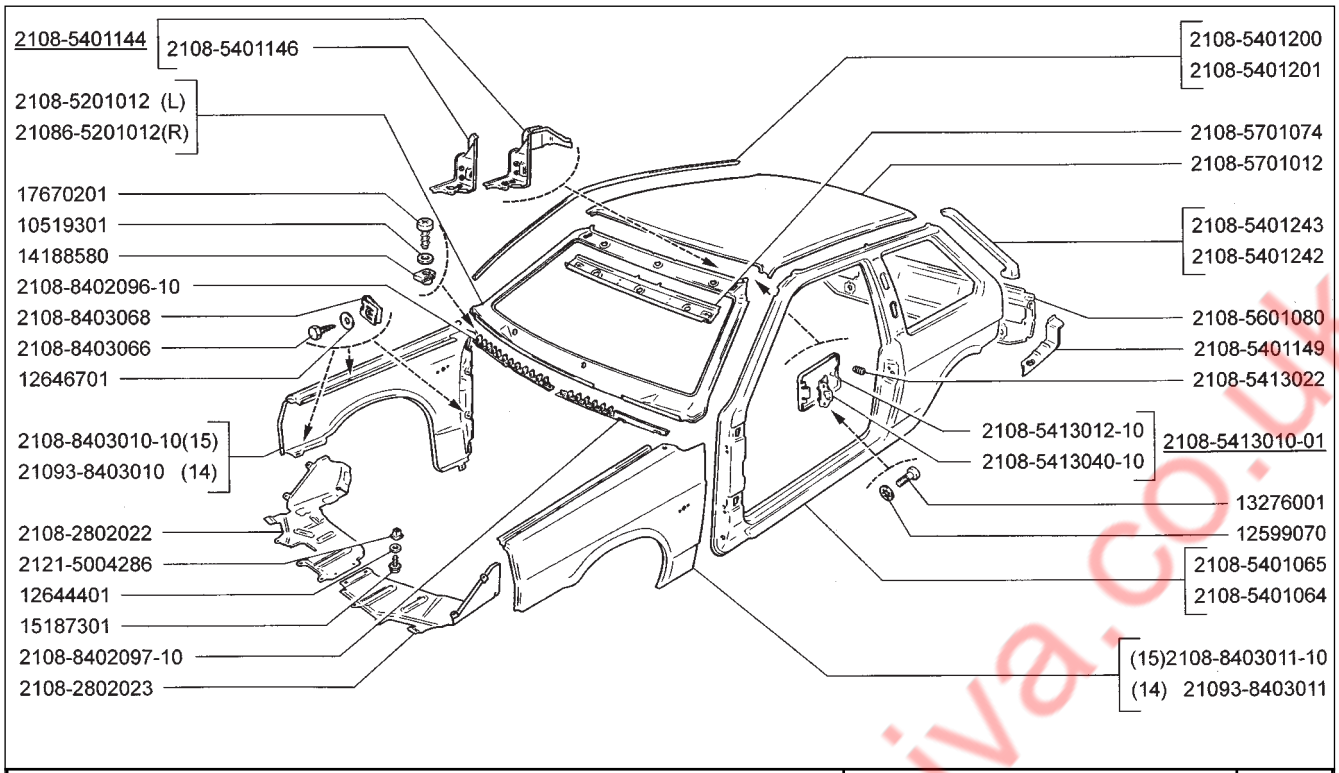

2108 **21081** **21083** **21083-01** **21083-02** **21083-03**	**21083-20** **21083-21** **21083-22** **21083-23** **21083-24** **21086**	**21087** **21088** **21088-01** **21088-22**	**Панели кузова** **Body panels** **Panneaux de la carrosserie** **Außenteile** **Elementos exteriores**	**M260**

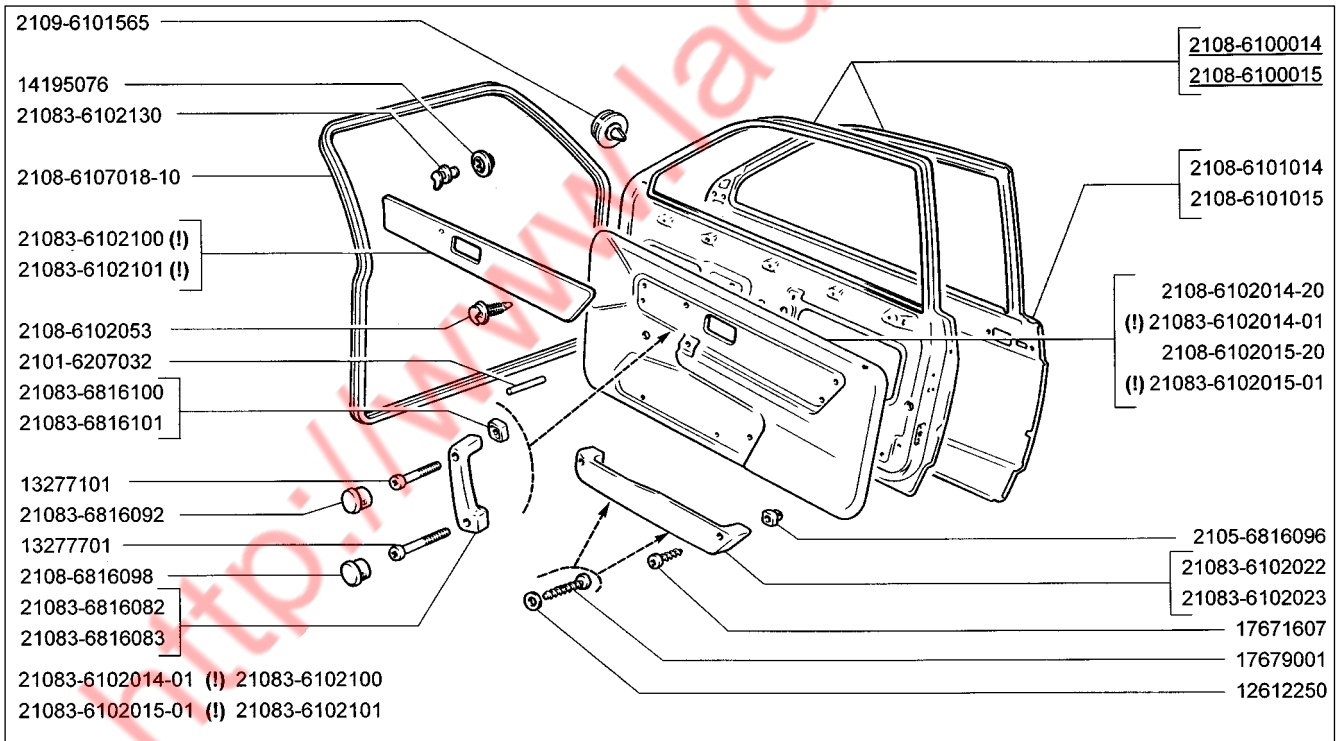

2108 **21081** **21083** **21083-01** **21083-02** **21083-03**	**21083-20** **21083-21** **21083-22** **21083-23** **21083-24** **21086**	**21087** **21088** **21088-01** **21088-22**	**Двери передние** **Front doors** **Portes avant** **Vordertüren** **Puertas delanteras**	**M300**

http://www.ladaniva.co.uk

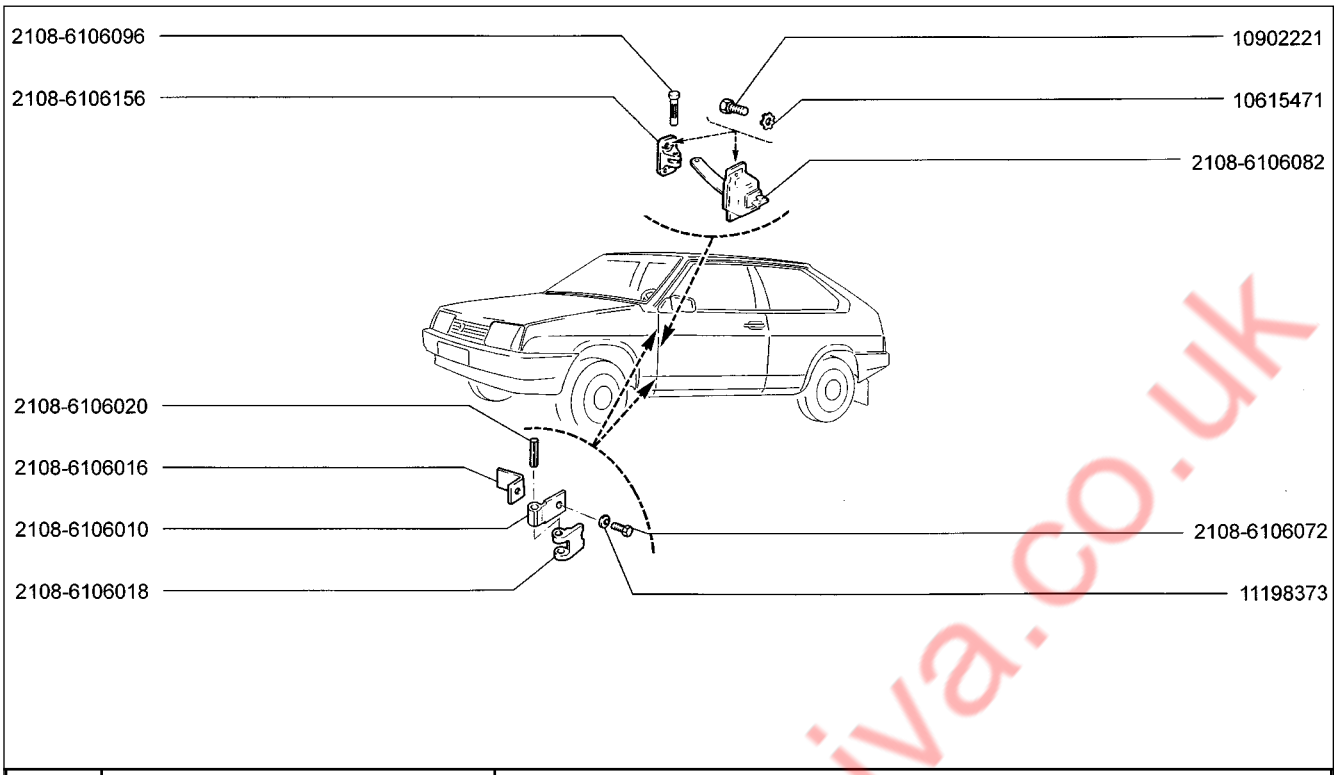

M305	**Петли дверей** **Door hinges** **Charnières des portes** **Türgelenke** **Bisagras de puertas**	**2108** **21081** **21083** **21083-01** **21083-02** **21083-03**	**21083-20** **21083-21** **21083-22** **21083-23** **21083-24** **21086**	**21087** **21088** **21088-01** **21088-22**

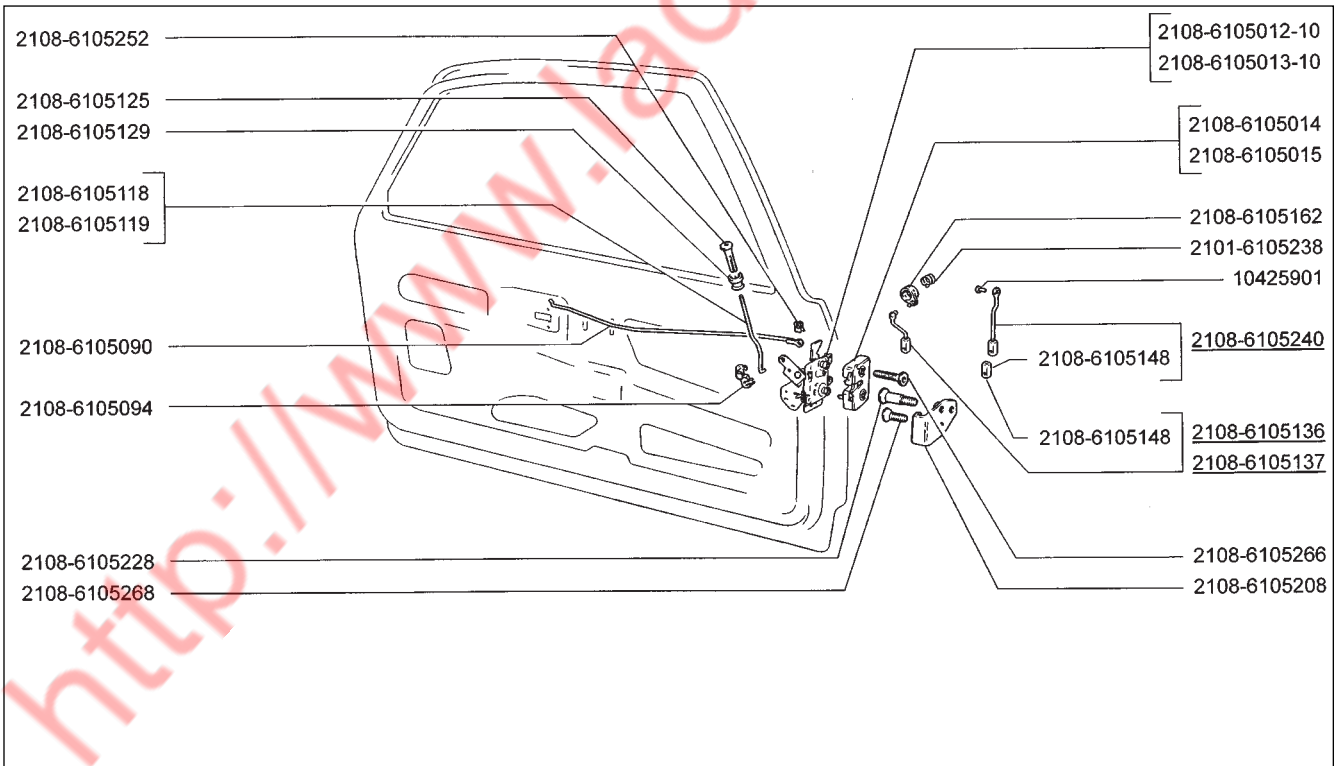

M320	**Замки передних дверей** **Front door locks** **Serrures de portes avant** **Vordertürschlösser** **Cerraduras de las puertas delanteras**	**2108** **21081** **21083** **21083-01** **21083-02** **21083-03**	**21083-20** **21083-21** **21083-22** **21083-23** **21083-24** **21086**	**21087** **21088** **21088-01** **21088-22**

http://www.ladaniva.co.uk

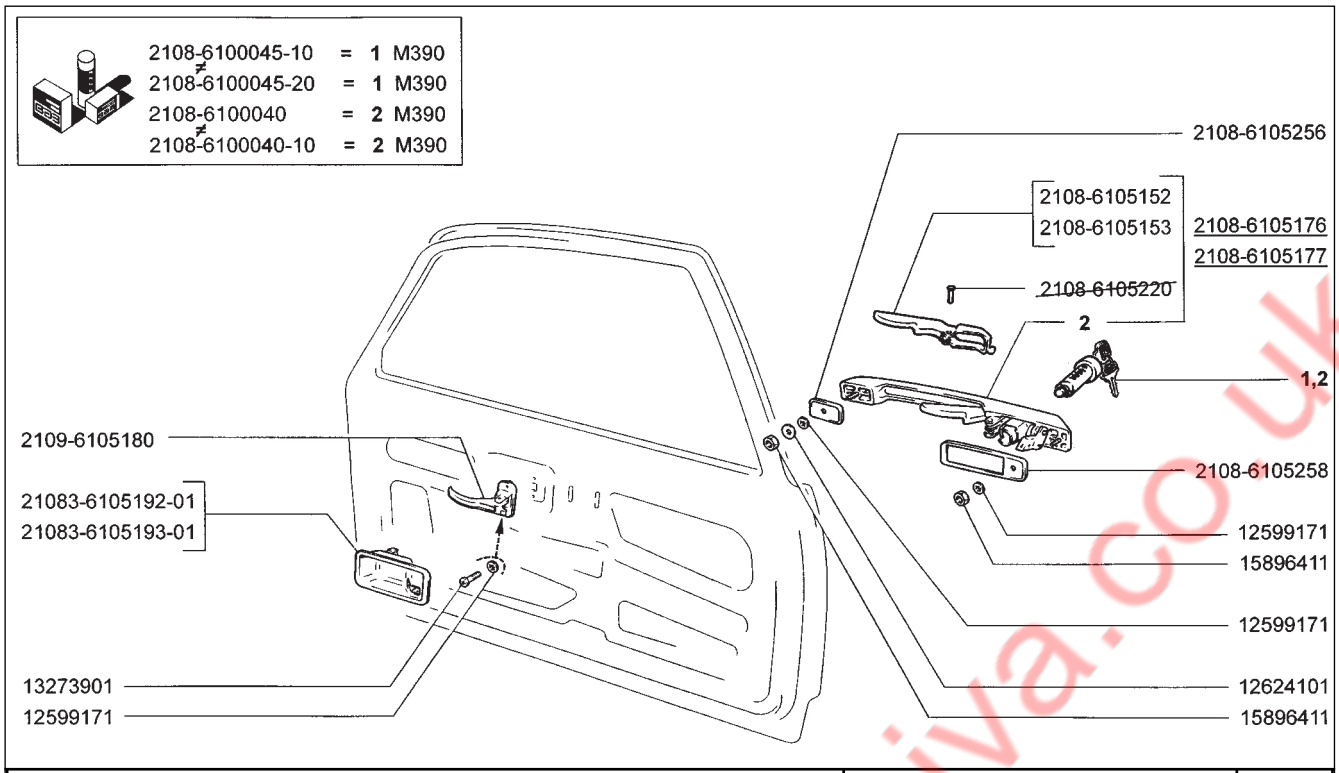

2108 21081 21083 21083-01 21083-02 21083-03	21083-20 21083-21 21083-22 21083-23 21083-24 21086	21087 21088 21088-01 21088-22	Ручки передних дверей Front door handles Poignées de portes avant Vordertürgriffe Manijas de las puertas delanteras	M330

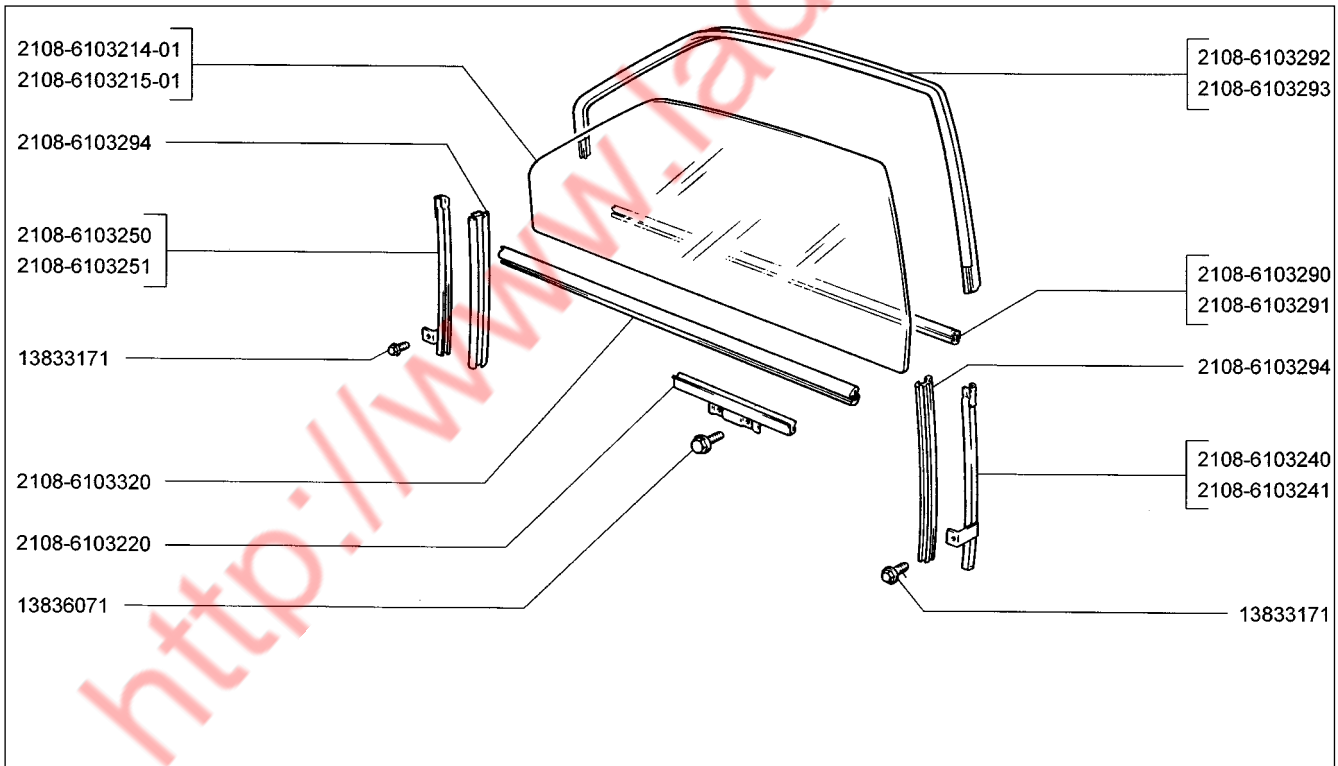

2108 21081 21083 21083-01 21083-02 21083-03	21083-20 21083-21 21083-22 21083-23 21083-24 21086	21087 21088 21088-01 21088-22	Окна передних дверей Front door windows Vitres de portes avant Vordertürscheiben Lunas de las puertas delanteras	M340

http://www.ladaniva.co.uk

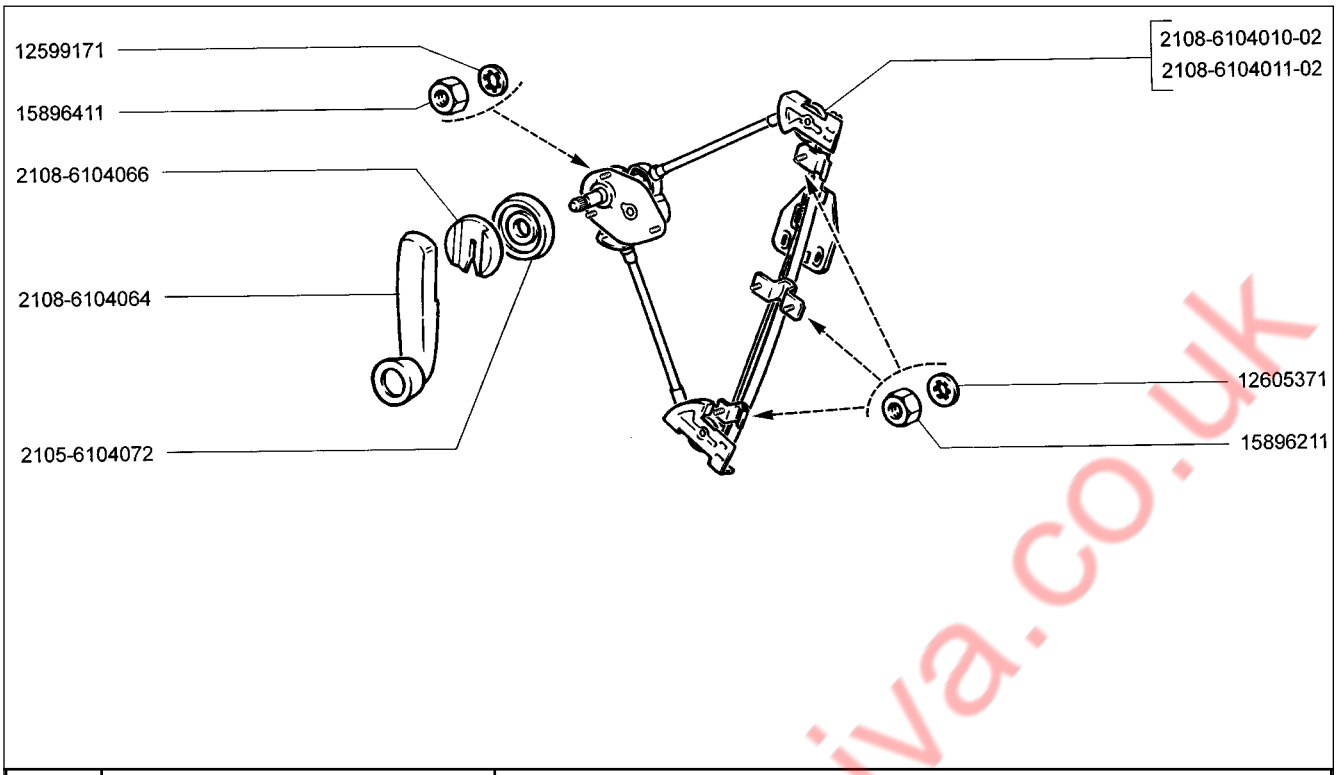

M360	**Стеклоподъемники передних дверей** **Front window regulator** **Lève-vitres des portes avant** **Fensterheber, vorne** **Elevalunas delanteras**	**2108** **21081** **21083** **21083-01** **21083-02** **21083-03**	**21083-20** **21083-21** **21083-22** **21083-23** **21083-24** **21086**	**21087** **21088** **21088-01** **21088-22**

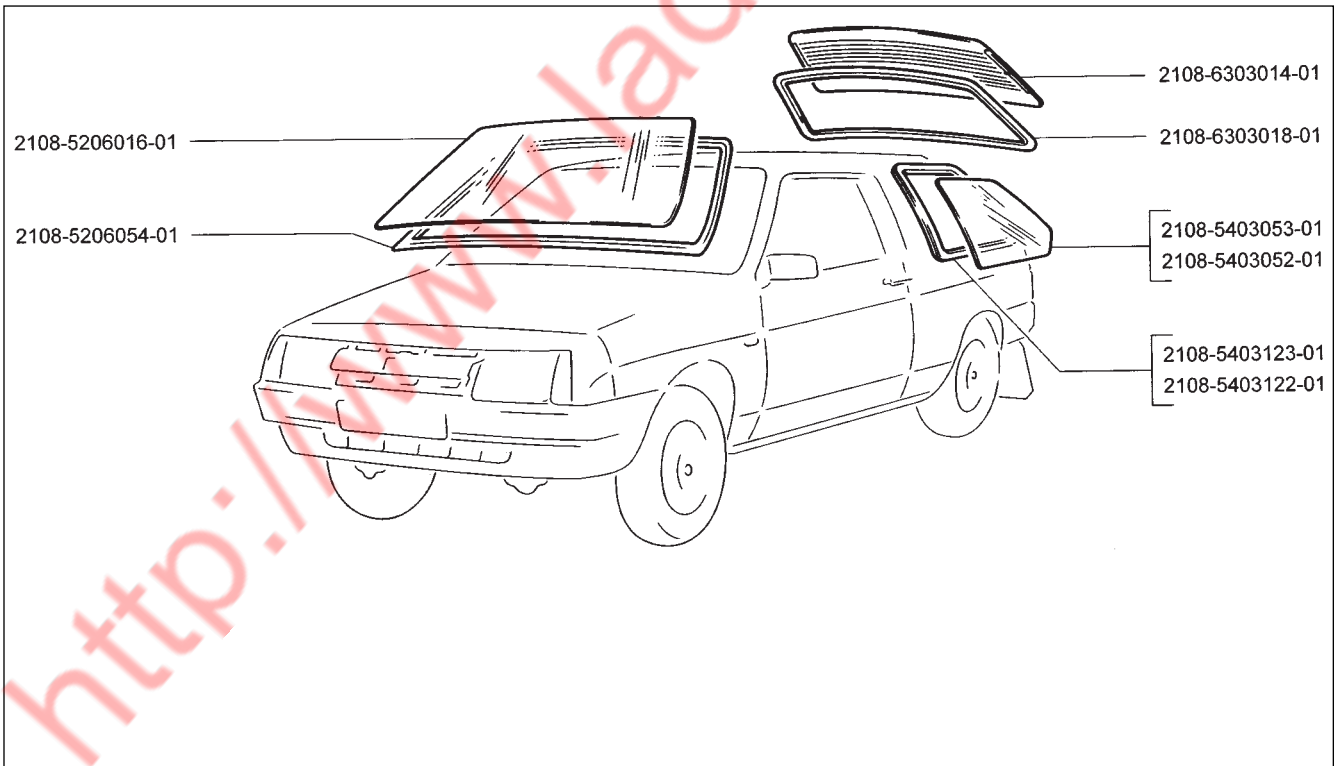

M380	**Окна** **Windows** **Vitres** **Fenster** **Lunas**	**2108** **21081** **21083** **21083-01** **21083-02** **21083-03**	**21083-20** **21083-21** **21083-22** **21083-23** **21083-24** **21086**	**21087** **21088** **21088-01** **21088-22**

http://www.ladaniva.co.uk

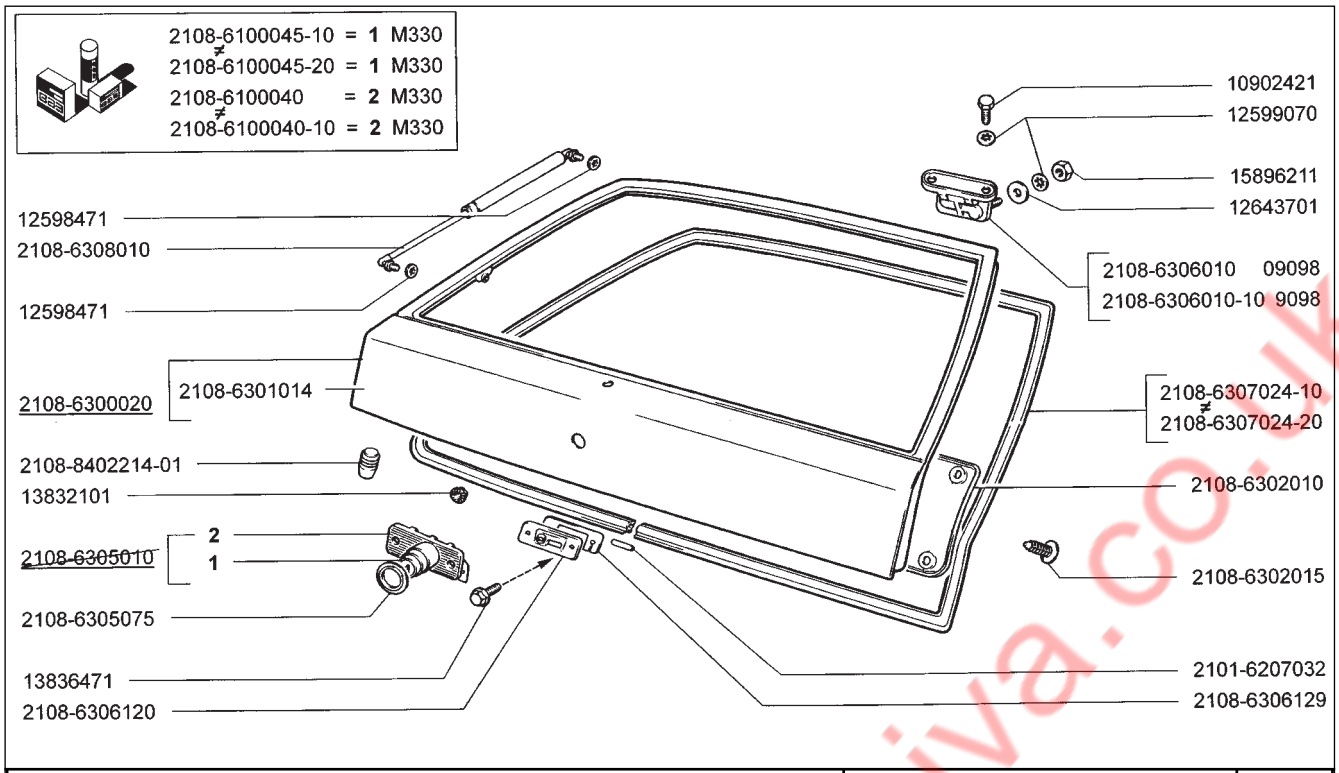

2108 21081 21083 21083-01 21083-02 21083-03	21083-20 21083-21 21083-22 21083-23 21083-24 21086	21087 21088 21088-01 21088-22	Дверь задка Tailgate Hayon Heckklappe Portón trasero	M390

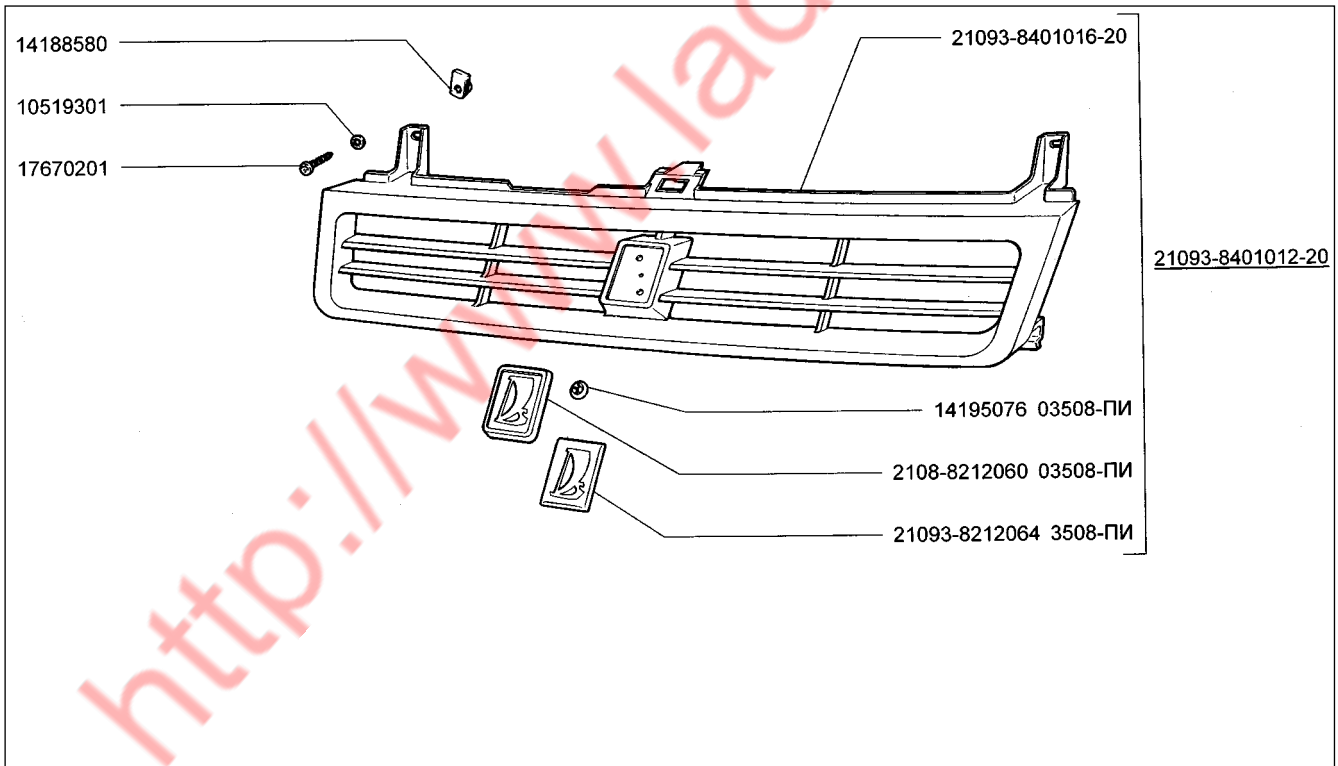

2108 21081 21083 21083-01 21083-02 21083-03	21083-20 21083-21 21083-22 21083-23 21083-24 21086	21087 21088 21088-01 21088-22	(14) Решетка радиатора Radiator trim Calandre de radiateur Kühlermaske Revestimiento del radiador	M400

http://www.ladaniva.co.uk

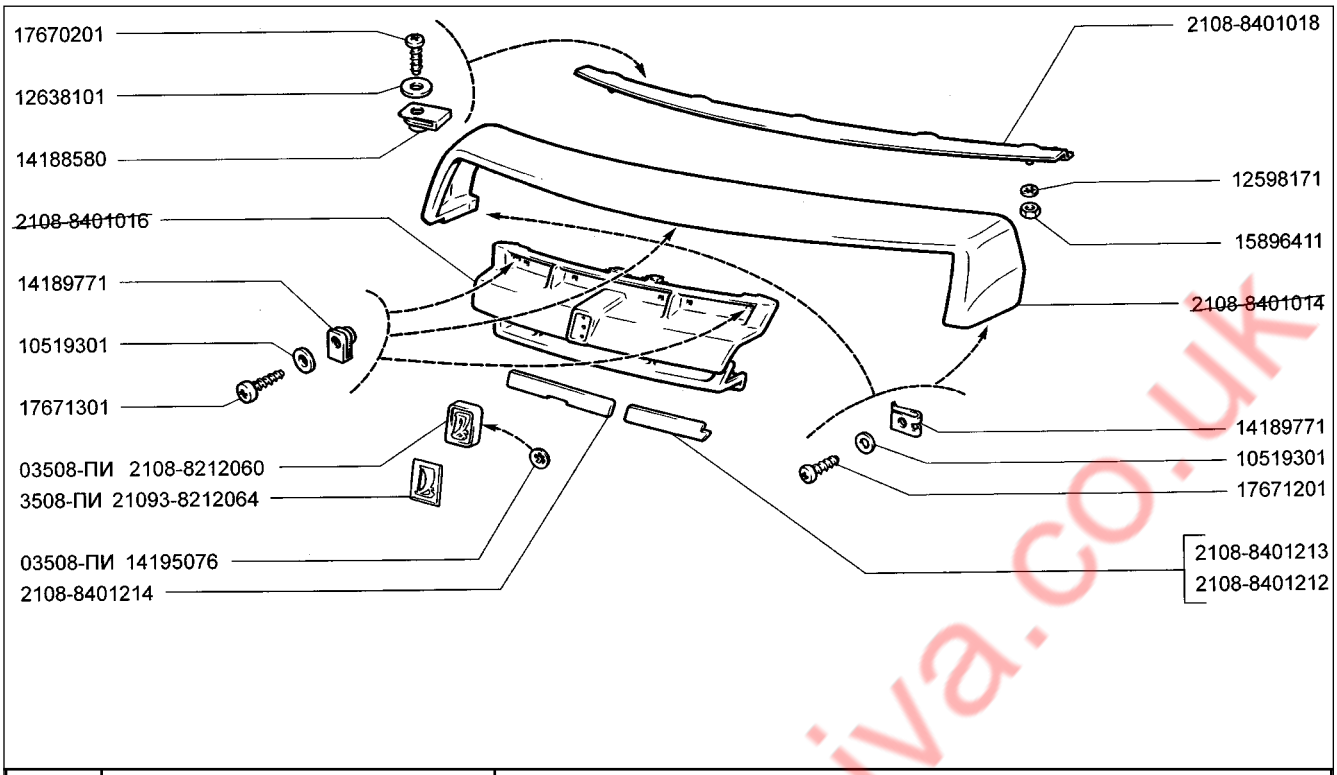

M401	(15) Решетка радиатора Radiator trim Calandre de radiateur Kühlermaske Revestimiento del radiador	2108 21081 21083 21083-01 21083-02 21083-03	21083-20 21083-21 21083-22 21083-23 21083-24 21086	21087 21088 21088-01 21088-22

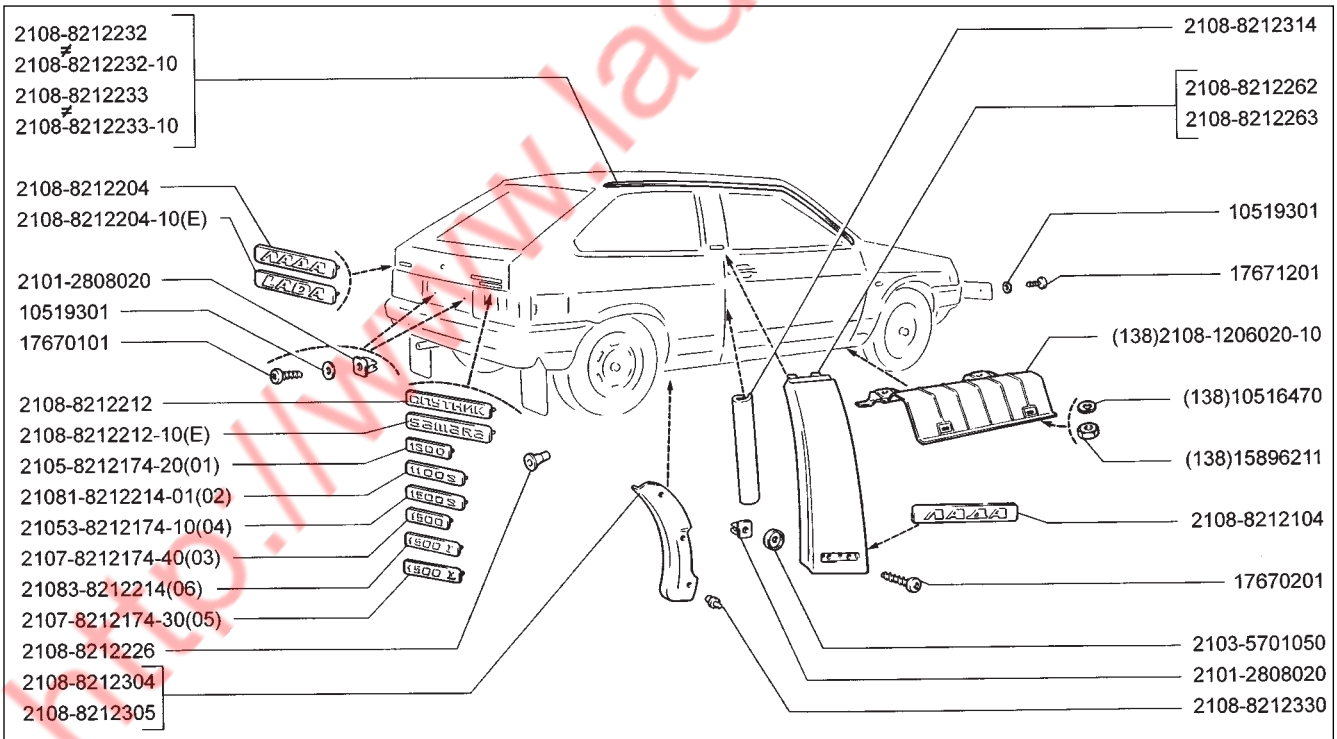

M420	Щитки и накладки облицовочные Trim panels and covers Enjoliveurs Zierschilde und -auflagen Embellecedores	2108 (01) 21081 (02) 21083 (03) 21083-01 (04) 21083-02 (05) 21083-03 (05)	21083-20 (06) 21083-21 (06) 21083-22 (06) 21083-23 (06) 21083-24 (06) 21086 (01)	21087 (02) 21088 (03) 21088-01 (04) 21088-22 (06)		

http://www.ladaniva.co.uk

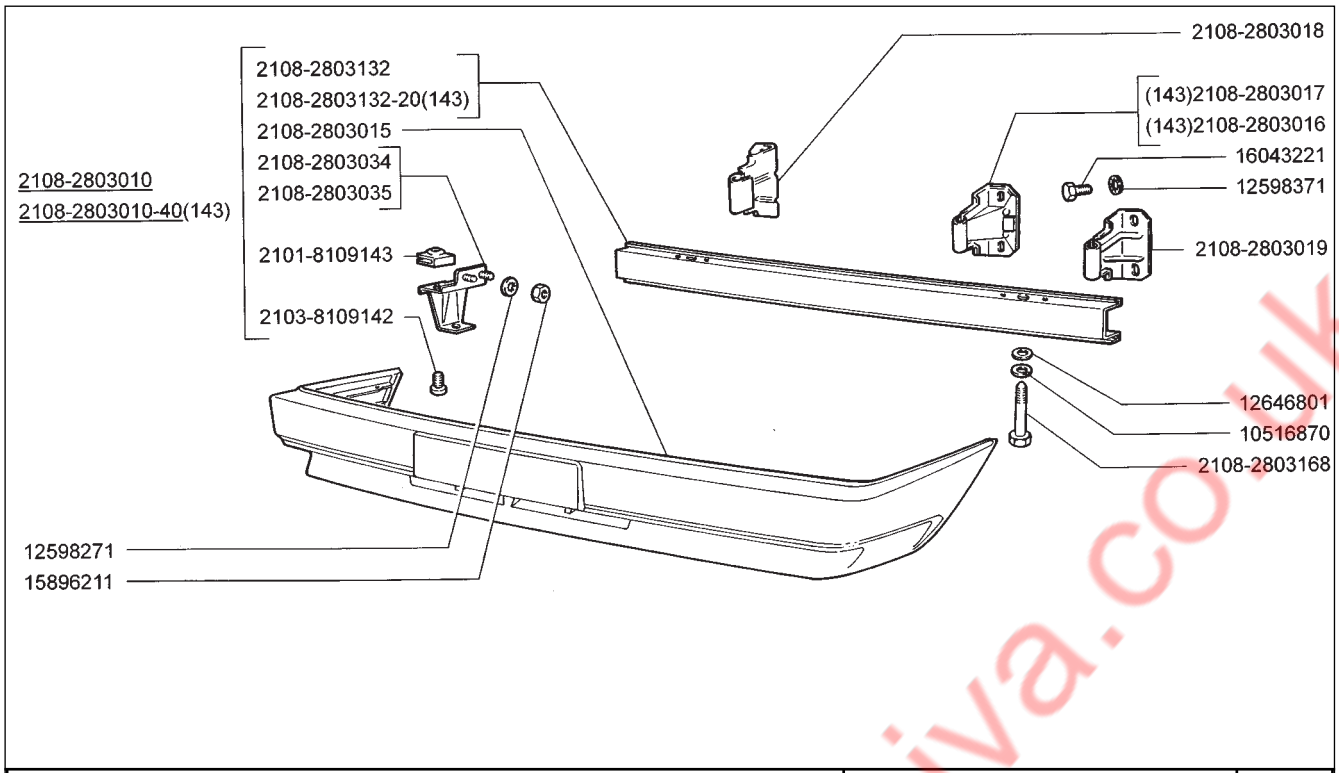

2108 21081 21083 21083-01 21083-02 21083-03	21083-20 21083-21 21083-22 21083-23 21083-24 21086	21087 21088 21088-01 21088-22	Бампер передний Front bumper Pare-chocs avant Stoßstange, vorne Paragolpes delantero	M430

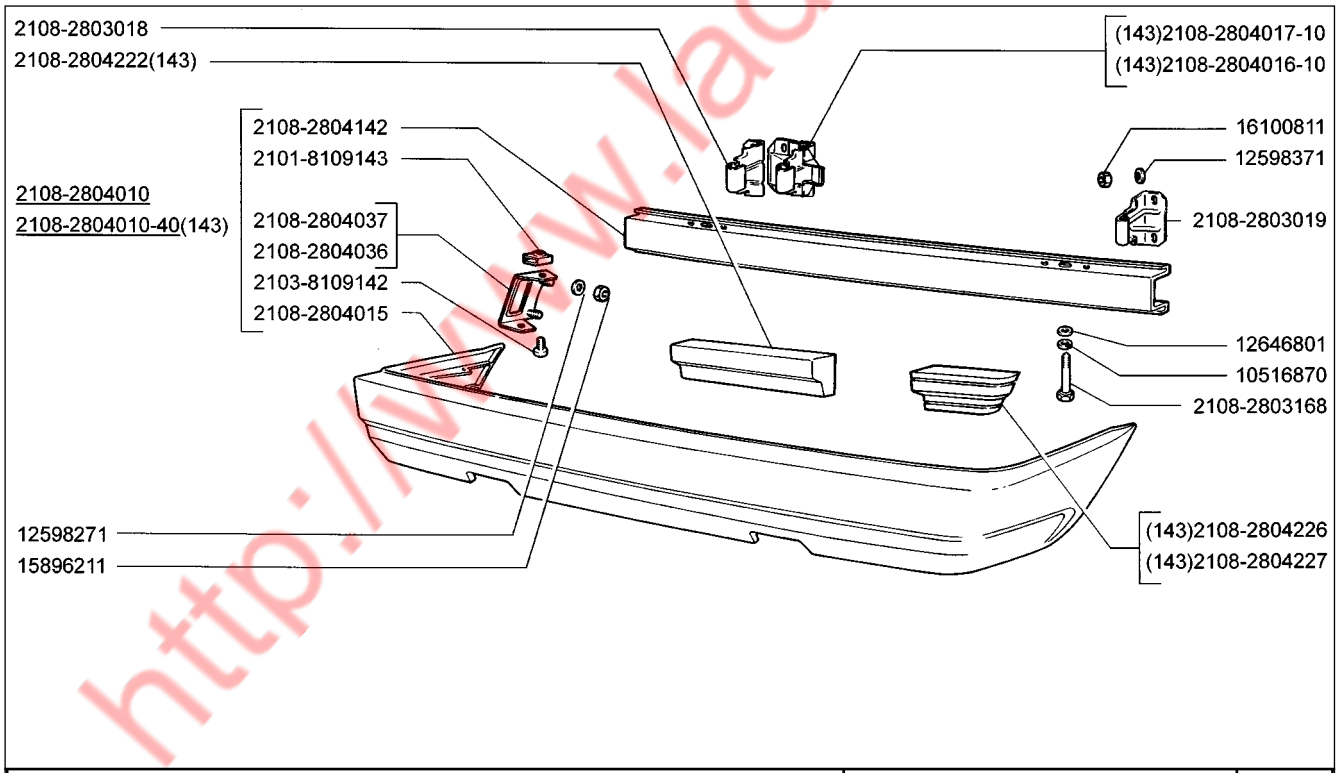

2108 21081 21083 21083-01 21083-02 21083-03	21083-20 21083-21 21083-22 21083-23 21083-24 21086	21087 21088 21088-01 21088-22	Бампер задний Rear bumper Pare-chocs arrière Stoßstange, hinten Paragolpes trasero	M440

http://www.ladaniva.co.uk

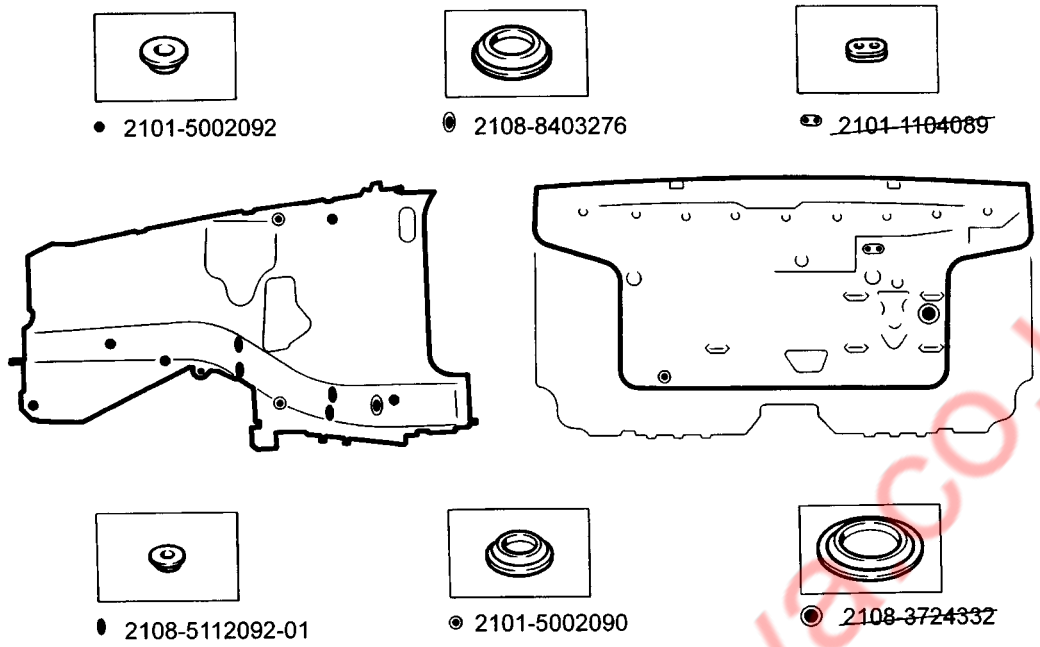

T100	Схема установки заглушек Plug Layout Schéma d'emplacement des obturateurs Anordnung der Verschlußstopfen Esquema de instalaición de obturadores	2108 21081 21083 21083-01 21083-02 21083-03	21083-20 21083-21 21083-22 21083-23 21083-24 21086	21087 21088 21088-01 21088-22

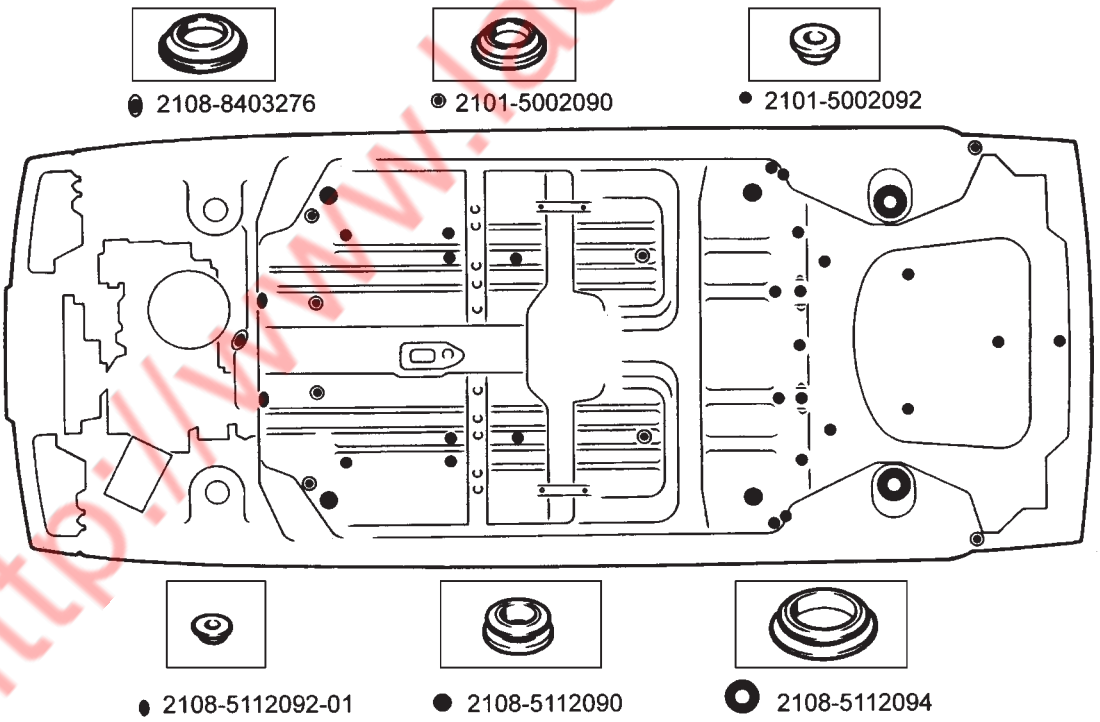

T110	Схема установки заглушек Plug Layout Schéma d'emplacement des obturateurs Anordnung der Verschlußstopfen Esquema de instalaición de obturadores	2108 21081 21083 21083-01 21083-02 21083-03	21083-20 21083-21 21083-22 21083-23 21083-24 21086	21087 21088 21088-01 21088-22

http://www.ladaniva.co.uk

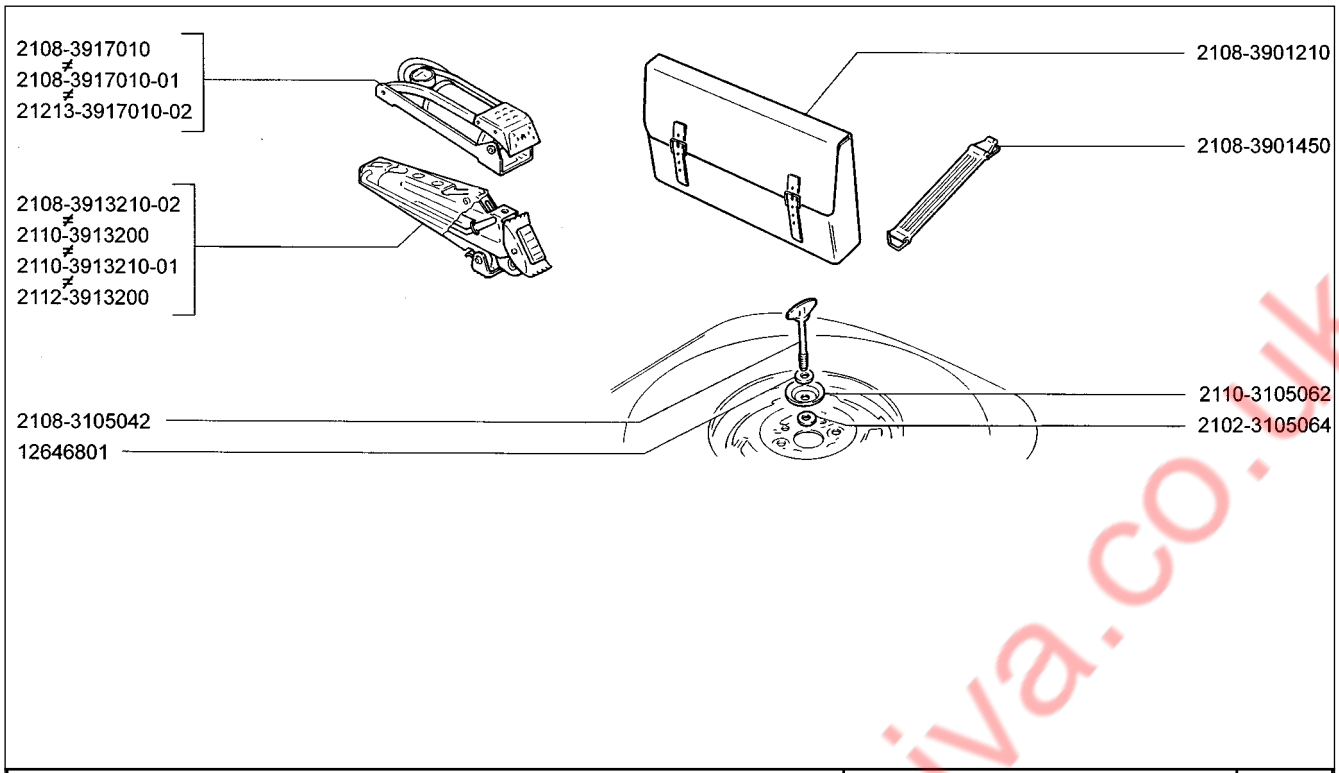

2108 21081 21083 21083-01 21083-02 21083-03	21083-20 21083-21 21083-22 21083-23 21083-24 21086	21087 21088 21088-01 21088-22	Инструмент шоферский Driver's tools Outillage de bord Fahrerwerkzeug Herramientas del conductor	Y100

http://www.ladaniva.co.uk

ПЕРЕЧЕНЬ ЗАПАСНЫХ ЧАСТЕЙ
LIST OF SPARE PARTS
NOMENCLATURE DES PIECES DE RECHANGE
ERSATZTEILLISTE
LISTA DE PIEZAS DE REPUESTO

Номер детали Part ‹ Référece Nummer Número	Варианты Versions Niveaux d'équipe-ment Varanten Varantes	Индекс Index Index Index Index	K-во Q-ty Q-té S-z. C-d	Наименование	Name	Désignation	Benennung	Denominación
1	2	3	4	5	6	7	8	9
1111-1014240		**A500**	**1**	Шланг вентиляции 260 мм	Vent hose 260 mm	Tuyau de ventilation 260 mm	Schlauch 260 mm	Tubo de ventilación 260 mm
1111-1014240		**A501**	**1**	Шланг вентиляции 260 мм	Vent hose 260 mm	Tuyau de ventilation 260 mm	Schlauch 260 mm	Tubo de ventilación 260 mm
1111-1014240		**A502**	**1**	Шланг вентиляции 260 мм	Vent hose 260 mm	Tuyau de ventilation 260 mm	Schlauch 260 mm	Tubo de ventilación 260 mm
1111-1302060		**A600**	**3**	Опора радиатора	Radiator mounting rubber	Appui de radiateur	Kühlerlager	Soporte del radiador
1111-1303092		**A610**	**1**	Шланг соединительный	Connecting hose	Flexible de raccordement	Verbindungsschlauch	Manguito de unión
1111-1601182		**B140**	**1**	Подшипник сцепления	Release bearing	Roulement de débrayage	Ausrücklager	Cojinete de embrague
1111-1700022		**B150**	**1**	Колпачок сапуна	Breather cap	Capuchon de reniflard	Entlüfterkappe	Casquete del respiradero
1111-1702112		**B260**	**1**	Пробка	Retainer	Bouchon	Stopfen	Tapón
2101-1000104-10		**A130**	**1**	Комплект шатунных вкладышей	Set of big end bearing shells	Jeu de coussinets de bielle	Pleuellagerschalensatz	Juego de casquillos de biela
2101-1000104-10		**A131**	**1**	Комплект шатунных вкладышей	Set of big end bearing shells	Jeu de coussinets de bielle	Pleuellagerschalensatz	Juego de casquillos de biela
2101-1000104-11		**A130**	**1**	Комплект шатунных вкладышей –0,125 мм	Set of big end bearing shells -0.125 mm	Jeu de coussinets de bielle -0,125 mm	Pleuellagerschalensatz –0,125 mm	Juego de casquillos de biela -0,125 mm
2101-1000104-11		**A131**	**1**	Комплект шатунных вкладышей –0,125 мм	Set of big end bearing shells -0.125 mm	Jeu de coussinets de bielle -0,125 mm	Pleuellagerschalensatz –0,125 mm	Juego de casquillos de biela -0,125 mm
2101-1000104-12		**A130**	**1**	Комплект шатунных вкладышей –0,25 мм	Set of big end bearing shells -0.25 mm	Jeu de coussinets de bielle -0,25 mm	Pleuellagerschalensatz –0,25 mm	Juego de casquillos de biela -0,25 mm
2101-1000104-12		**A131**	**1**	Комплект шатунных вкладышей –0,25 мм	Set of big end bearing shells -0.25 mm	Jeu de coussinets de bielle -0,25 mm	Pleuellagerschalensatz –0,25 mm	Juego de casquillos de biela -0,25 mm
2101-1000104-13		**A130**	**1**	Комплект шатунных вкладышей –0,50 мм	Set of big end bearing shells -0.50 mm	Jeu de coussinets de bielle -0,50 mm	Pleuellagerschalensatz –0,50 mm	Juego de casquillos de biela -0,50 mm
2101-1000104-13		**A131**	**1**	Комплект шатунных вкладышей –0,50 мм	Set of big end bearing shells -0.50 mm	Jeu de coussinets de bielle -0,50 mm	Pleuellagerschalensatz –0,50 mm	Juego de casquillos de biela -0,50 mm
2101-1000104-14		**A130**	**1**	Комплект шатунных вкладышей –0,75 мм	Set of big end bearing shells -0.75 mm	Jeu de coussinets de bielle -0,75 mm	Pleuellagerschalensatz –0,75 mm	Juego de casquillos de biela -0,75 mm
2101-1000104-14		**A131**	**1**	Комплект шатунных вкладышей –0,75 мм	Set of big end bearing shells -0.75 mm	Jeu de coussinets de bielle -0,75 mm	Pleuellagerschalensatz –0,75 mm	Juego de casquillos de biela -0,75 mm
0 **2101-1000104-15**		**A130**	**1**	Комплект шатунных вкладышей –1,00 мм	Set of big end bearing shells -1.00 mm	Jeu de coussinets de bielle -1,00 mm	Pleuellagerschalensatz –1,00 mm	Juego de casquillos de biela -1,00 mm
0 **2101-1000104-15**		**A131**	**1**	Комплект шатунных вкладышей –1,00 мм	Set of big end bearing shells -1.00 mm	Jeu de coussinets de bielle -1,00 mm	Pleuellagerschalensatz –1,00 mm	Juego de casquillos de biela -1,00 mm
2101-1000104-30		**A130**	**1**	Комплект шатунных вкладышей	Set of big end bearing shells	Jeu de coussinets de bielle	Pleuellagerschalensatz	Juego de casquillos de biela
2101-1000104-30		**A131**	**1**	Комплект шатунных вкладышей	Set of big end bearing shells	Jeu de coussinets de bielle	Pleuellagerschalensatz	Juego de casquillos de biela
2101-1000104-31		**A130**	**1**	Комплект шатунных вкладышей –0,125 мм	Set of big end bearing shells -0.125 mm	Jeu de coussinets de bielle -0,125 mm	Pleuellagerschalensatz –0,125 mm	Juego de casquillos de biela -0,125 mm
2101-1000104-31		**A131**	**1**	Комплект шатунных вкладышей –0,125 мм	Set of big end bearing shells -0.125 mm	Jeu de coussinets de bielle -0,125 mm	Pleuellagerschalensatz –0,125 mm	Juego de casquillos de biela -0,125 mm
2101-1000104-32		**A130**	**1**	Комплект шатунных вкладышей –0,25 мм	Set of big end bearing shells -0.25 mm	Jeu de coussinets de bielle -0,25 mm	Pleuellagerschalensatz –0,25 mm	Juego de casquillos de biela -0,25 mm
2101-1000104-32		**A131**	**1**	Комплект шатунных вкладышей –0,25 мм	Set of big end bearing shells -0.25 mm	Jeu de coussinets de bielle -0,25 mm	Pleuellagerschalensatz –0,25 mm	Juego de casquillos de biela -0,25 mm
2101-1000104-33		**A130**	**1**	Комплект шатунных вкладышей –0,50 мм	Set of big end bearing shells -0.50 mm	Jeu de coussinets de bielle -0,50 mm	Pleuellagerschalensatz –0,50 mm	Juego de casquillos de biela -0,50 mm
2101-1000104-33		**A131**	**1**	Комплект шатунных вкладышей –0,50 мм	Set of big end bearing shells -0.50 mm	Jeu de coussinets de bielle -0,50 mm	Pleuellagerschalensatz –0,50 mm	Juego de casquillos de biela -0,50 mm
2101-1000104-34		**A130**	**1**	Комплект шатунных вкладышей –0,75 мм	Set of big end bearing shells -0.75 mm	Jeu de coussinets de bielle -0,75 mm	Pleuellagerschalensatz –0,75 mm	Juego de casquillos de biela -0,75 mm
2101-1000104-34		**A131**	**1**	Комплект шатунных вкладышей –0,75 мм	Set of big end bearing shells -0.75 mm	Jeu de coussinets de bielle -0,75 mm	Pleuellagerschalensatz –0,75 mm	Juego de casquillos de biela -0,75 mm
2101-1000104-35		**A130**	**1**	Комплект шатунных вкладышей –1,00 мм	Set of big end bearing shells -1.00 mm	Jeu de coussinets de bielle -1,00 mm	Pleuellagerschalensatz –1,00 mm	Juego de casquillos de biela -1,00 mm

http://www.lada-niva.co.uk

1	2	3	4	5	6	7	8	9
2101-1000104-35		A131	1	Комплект шатунных вкладышей –1,00 мм	Set of big end bearing shells -1.00 mm	Jeu de coussinets de bielle -1,00 mm	Pleuellagerschalensatz –1,00 mm	Juego de casquillos de biela -1,00 mm
2101-1002040		A100	2	Втулка установочная	Mounting bush	Douille de centrage	Stellhülse	Buje ajuste
2101-1002040		A101	2	Втулка установочная	Mounting bush	Douille de centrage	Stellhülse	Buje ajuste
2101-1002042		A100	2	Втулка установочная	Mounting bush	Douille de centrage	Stellhülse	Buje ajuste
2101-1002042		A101	2	Втулка установочная	Mounting bush	Douille de centrage	Stellhülse	Buje ajuste
2101-1003017		A150	4	Втулка установочная	Locating bush	Douille de centrage	Stellhülse	Buje ajuste
2101-1004062		A130	8	Болт шатуна	Bolt, connecting rod	Boulon de bielle	Pleuelschraube	Tornillo de biela
2101-1004062		A131	8	Болт шатуна	Bolt, connecting rod	Boulon de bielle	Pleuelschraube	Tornillo de biela
2101-1005126		A120	3	Штифт установочный	Dowel pin	Pied de centrage	Stellstift	Espiga de ajuste
2101-1005127		A140	1	Болт М10х1,25х23,5 самоконтрящийся	Bolt M10x1.25x23.5 self-locking	Boulon M10x1,25x23,5 autobloquant	Schraube M10x1,25x x23,5 selbstsperrende	Tornillo M10x1,25x23,5 autoblocante
2101-1005183		A120	1	Полукольцо	Half-ring	Demi-rondelle	Anlaufscheibe	Semianillo
2101-1005183-01		A120	1	Полукольцо	Half-ring	Demi-rondelle	Anlaufscheibe	Semianillo
2101-1005183-20		A120	1	Полукольцо +0,127 мм	Half-ring +0.127 mm	Demi-rondelle +0,127 mm	Anlaufscheibe +0,127 mm	Semianillo +0,127 mm
2101-1007035		A150	8	Кольцо стопорное	Circlip	Bague d'arrêt	Haltering	Anillo de fijación
2101-1008082		A400	1	Шпилька	Stud	Goujon	Gewindestift	Espárrago
2101-1008082		A403	1	Шпилька	Stud	Goujon	Gewindestift	Espárrago
2101-1009055		A500	1	Уплотнитель	Seal	Joint d'étanchéité	Olmeßstabdichtung	Empaquetadura
2101-1009055		A501	1	Уплотнитель	Seal	Joint d'étanchéité	Olmeßstabdichtung	Empaquetadura
2101-1009055		A502	1	Уплотнитель	Seal	Joint d'étanchéité	Olmeßstabdichtung	Empaquetadura
2101-1009140		A500	1	Прокладка крышки	Cover gasket	Joint de couvercle	Deckeldichtung	Junta de tapa
2101-1009140		A501	1	Прокладка крышки	Cover gasket	Joint de couvercle	Deckeldichtung	Junta de tapa
2101-1009140		A502	1	Прокладка крышки	Cover gasket	Joint de couvercle	Deckeldichtung	Junta de tapa
2101-1009146		A500	1	Крышка	Cover	Couvercle	Deckel	Tapa
2101-1009146		A501	1	Крышка	Cover	Couvercle	Deckel	Tapa
2101-1009146		A502	1	Крышка	Cover	Couvercle	Deckel	Tapa
2101-1012150		A500	1	Штуцер	Union	Raccord	Stutzen	Racor
2101-1012150		A501	1	Штуцер	Union	Raccord	Stutzen	Racor
2101-1012150		A502	1	Штуцер	Union	Raccord	Stutzen	Racor
2101-1101138		A200	1	Прокладка	Gasket	Joint	Dichtung	Junta
2101-1104022		A210	1	Скоба	Clamp	Etrier	Bügel	Grapa
0 2101-1104089		E222	1	Уплотнитель	Grommet	Joint d'étanchéité	Dichtung	Empaquetadura
0 2101-1104089		E223	1	Уплотнитель	Grommet	Joint d'étanchéité	Dichtung	Empaquetadura
0 2101-1104089		E224	1	Уплотнитель	Grommet	Joint d'étanchéité	Dichtung	Empaquetadura
0 2101-1104089		T100	1	Уплотнитель	Grommet	Joint d'étanchéité	Dichtung	Empaquetadura
2101-1106140		A220	1	Диафрагма насоса	Fuel pump diaphragm	Membrane de pompe	Pumpenmembran	Diafragma de bomba
2101-1106165		A220	1	Проставка теплоизоляционная	Heat insulating spacer	Intercalaire thermique	Wärmeisolierstück	Inserciòn termoaislante
2101-1106165-01		A220	1	Проставка теплоизоляционная	Heat insulating spacer	Intercalaire thermique	Wärmeisolierstück	Inserciòn termoaislante
2101-1106166		A220	1	Толкатель	Plunger	Poussoir	Stößel	Empujador
2101-1106170-11		A220	1	Прокладка 0,3 мм	Gasket 0.3 mm	Joint 0,3 mm	Dichtung 0,3 mm	Junta 0,3 mm
2101-1106170-11		A220	*	Прокладка 0,3 мм	Gasket 0.3 mm	Joint 0,3 mm	Dichtung 0,3 mm	Junta 0,3 mm
2101-1106171-11		A220	*	Прокладка 1,2 мм	Gasket 1.2 mm	Joint 1,2 mm	Dichtung 1,2 mm	Junta 1,2 mm
2101-1106172-11		A220	*	Прокладка 0,7 мм	Gasket 0.7 mm	Joint 0,7 mm	Dichtung 0,7 mm	Junta 0,7 mm
2101-1106176		A220	1	Прокладка	Gasket	Joint	Dichtung	Junta
0 2101-1107664		A320	1	Винт	Screw	Vis	Schraube	Tornillo
2101-1108122	(H)	A360	1	Пластина прижимная	Retaining plate	Plaque de serrage	Druckplatte	Placa de apriete
2101-1108124		A360	1	Уплотнитель	Grommet	Joint d'étanchéité	Dichtstopfen	Empaquetadura
2101-1108124		E220	3	Уплотнитель	Grommet	Joint d'étanchéité	Dichtstopfen	Empaquetadura
2101-1108124		E221	3	Уплотнитель	Grommet	Joint d'étanchéité	Dichtstopfen	Empaquetadura
2101-1108124		E222	2	Уплотнитель	Grommet	Joint d'étanchéité	Dichtstopfen	Empaquetadura
2101-1108124		E223	2	Уплотнитель	Grommet	Joint d'étanchéité	Dichtstopfen	Empaquetadura
2101-1108124		E224	2	Уплотнитель	Grommet	Joint d'étanchéité	Dichtstopfen	Empaquetadura
2101-1108124		M200	1	Уплотнитель	Grommet	Joint d'étanchéité	Dichtstopfen	Empaquetadura
2101-1109100-05		A300	1	Элемент фильтрующий	Filter element	Elément filtrant	Filtereinsatz	Elemento filtrante
2101-1109100-06		A300	1	Элемент фильтрующий	Filter element	Elément filtrant	Filtereinsatz	Elemento filtrante
2101-1109100-07		A300	1	Элемент фильтрующий	Filter element	Elément filtrant	Filtereinsatz	Elemento filtrante
2101-1109100-09		A300	1	Элемент фильтрующий	Filter element	Elément filtrant	Filtereinsatz	Elemento filtrante
2101-1109129		A300	1	Прокладка фильтра	Gasket	Joint de filtre	Filterdichtung	Junta del filtro
2101-1305026		A610	1	Пробка сливная	Drain plug	Bouchon de vidange	Ablaßschraube	Tapón de drenaje
2101-1305026		A611	1	Пробка сливная	Drain plug	Bouchon de vidange	Ablaßschraube	Tapón de drenaje
2101-1307013		A620	1	Сальник водяного насоса	Oil seal	Garniture d'étanchéitéité	Dichtring	Retén
2101-1307013-01		A620	1	Сальник водяного насоса	Oil seal	Garniture d'étanchéitéité	Dichtring	Retén

http://www.lada-niva.co.uk

1	2	3	4	5	6	7	8	9
2101-1307013-02		A620	1	Сальник водяного насоса	Oil seal	Garniture d'étanchéitéité	Dichtring	Retén
2101-1307013-03		A620	1	Сальник водяного насоса	Oil seal	Garniture d'étanchéitéité	Dichtring	Retén
0 2101-1602094		C100	1	Пружина оттяжная	Retracting spring	Ressort de rappel	Feder	Muelle
2101-1602155		B110	1	Пружина	Spring	Ressort	Feder	Muelle
2101-1602550		C160	1	Колпачок защитный	Protective cap	Capuchon de protection	Schutzkappe	Casquete de protección
2101-1602591		C150	1	Штуцер шланга	Union, hose	Raccord de durit	Schlauchstutzen	Racor de tubo flexible
2101-1602591-01		C210	2	Штуцер шланга	Union, hose	Raccord de durit	Schlauchstutzen	Racor de tubo flexible
0 2101-1602592		C150	1	Колпачок штуцера	Cap, union	Capuchon de raccord	Kappe	Casquete de racor
0 2101-1602592		C210	2	Колпачок штуцера	Cap, union	Capuchon de raccord	Kappe	Casquete de racor
2101-1701017		B150	2	Штифт	Pin	Cheville	Stift	Pasador
2101-1702028		B260	3	Болт вилки	Bolt, selector fork	Boulon de fourchette	Gabelschraube	Tornillo de horquilla
2101-1702077		B260	4	Шарик	Ball	Bille	Kugel	Bola
2101-1702159		B230	1	Шарик	Ball	Bille	Kugel	Bola
2101-2403021		B410	8	Болт	Bolt	Boulon	Schraube	Tornillo
2101-2403055-01		B410	2	Сателлит	Pinion	Satellite	Ausgleichkegelrad	Satélite
2101-2808020		M420	8	Гайка фланцевая	Flange nut	Ecrou de forme	Flanschmutter	Tuerca de brida
2101-2905450		D300	4	Подушка амортизатора	Mounting rubber, shock absorber	Bloc élastique de fixation d'amortisseur	Stoßdämpferlagerung	Tope del amortiguador
2101-2905455-01		D300	2	Шайба	Washer	Rondelle	Scheibe	Arandela
0 2101-2905628-20		D320	1	Тарелка ограничительная	Restricting plate	Cuvette de limitation	Anschlagteller	Platillo limitador
0 2101-2905630-20		D320	1	Пружина перепускного клапана	By-pass valve spring	Ressort de soupape de by-pass	Überströmungsventil-feder	Muelle de la válvula de paso
0 2101-2905631-10		D230	1	Тарелка перепускного клапана	By-pass valve disc	Plateau de soupape de by-pass	Überströmungsventil-feder	Platillo de la válvula de paso
0 2101-2905631-10		D320	1	Тарелка перепускного клапана	By-pass valve disc	Plateau de soupape de by-pass	Überströmungsventil-feder	Platillo de la válvula de paso
0 2101-2905638		D230	1	Диск клапана отдачи	Disc, recoil valve	Disque de soupape de détente	Rückstoßventilscheibe	Disco de la válvula de rebote
0 2101-2905638		D320	1	Диск клапана отдачи	Disc, recoil valve	Disque de soupape de détente	Rückstoßventilscheibe	Disco de la válvula de rebote
0 2101-2905638-01		D320	1	Диск клапана отдачи	Disc, recoil valve	Disque de soupape de détente	Rückstoßventilscheibe	Disco de la válvula de rebote
0 2101-2905639		D230	1	Шайба	Washer	Rondelle	Scheibe	Arandela
0 2101-2905639		D320	1	Шайба	Washer	Rondelle	Scheibe	Arandela
2101-3101082		C200	4	Штифт направляющий	Guide pin	Cheville de guidage	Führungsstift	Pasador de guía
2101-3101082		C220	4	Штифт направляющий	Guide pin	Cheville de guidage	Führungsstift	Pasador de guía
2101-3101301		D410	*	Грузик балансировочный 20 г	Balance weight, 20 g	Masse d'équilibrage 20 g	Ausgleichgewicht 20 g	Contrapeso 20 gr.
2101-3101302		D410	*	Грузик балансировочный 40 г	Balance weight, 40 g	Masse d'équilibrage 40 g	Ausgleichgewicht 40 g	Contrapeso 40 gr.
2101-3101303		D410	*	Грузик балансировочный 60 г	Balance weight, 60 g	Masse d'équilibrage 60 g	Ausgleichgewicht 60 g	Contrapeso 60 gr.
2101-3101304		D410	*	Грузик балансировочный 80 г	Balance weight, 80 g	Masse d'équilibrage 80 g	Ausgleichgewicht 80 g	Contrapeso 80 gr.
2101-3101305		D410	*	Пружина грузика	Spring, balance weight	Ressort de masse d'équilibrage	Ausgleichgewichtsfeder	Muelle
2101-3402068		D160	3	Шайба стопорная	Lockwasher	Rondelle d'arrêt	Sicherungsblech	Arandela de fijación
0 2101-3402075		D160	3	Направляющая включателя	Guide	Guide de contacteur	Schalterhalter	Guia de interruptor
2101-3501051		C210	2	Кольцо уплотнительное	Sealing ring	Bague d'étanchéité	Dichtring	Anillo de empaquetadura
2101-3502051-01		C140	3	Кольцо уплотнительное	Sealing ring	Bague d'étanchéité	Dichtring	Anillo de empaquetadura
2101-3502051-01		C150	2	Кольцо уплотнительное	Sealing ring	Bague d'étanchéité	Dichtring	Anillo de empaquetadura
2101-3502058-01		C150	2	Колпачок защитный	Protective cap	Capuchon de protection	Gummimanschette	Protector
2101-3504094	(L)	B110	1	Пружина	Spring	Ressort	Feder	Muelle
2101-3504094		C100	1	Пружина	Spring	Ressort	Feder	Muelle
2101-3504094		C101	1	Пружина	Spring	Ressort	Feder	Muelle
2101-3505031-01		C140	2	Пружина возвратная	Return spring	Ressort de rappel	Rückholfeder	Muelle de retorno
2101-3505038		C140	2	Винт стопорный	Stop screw	Vis d'arrêt	Halteschraube	Tornillo de fijación
2101-3505039		C140	2	Прокладка	Gasket	Joint	Dichtung	Junta
2101-3506045		C120	4	Скоба	Clamp	Etrier	Klammer	Grapa
2101-3506045	(14)	M200	1	Скоба	Clamp	Etrier	Klammer	Grapa
2101-3507038		C170	2	Ось рычага	Lever shaft	Axe de levier	Hebelbolzen	Eje de palanca
0 2101-3508028		C170	1	Тяга собачки	Link rod, pawl	Tige de cliquet	Sperrklinkenstange	Tirante del gatillo
2101-3701051		K160	1	Шкив генератора	Pulley, alternator	Poulie d'alternateur	Generatorkeilriemenscheibe	Polea del alternador
2101-3701342		K161	3	Пластина	Plate	Plaque	Platte	Placa
0 2101-3701354		K161	3	Втулка изоляционная	Insulating bush	Douille isolante	Isolierbuchse	Casquillo aislante

http://www.ladaniva.co.uk

1	2	3	4	5	6	7	8	9
0 2101-3701405		K160	1	Шайба	Washer	Rondelle	Scheibe	Arandela
0 2101-3701424		K160	1	Обойма крышки	Retainer	Plateau de flasque	Scheibe Antriebslager-deckel	Collar de tapa
2101-3701480		K160	4	Болт стяжной	Pinch bolt	Boulon de serrage	Spannbolzen	Tornillo de apriete
0 2101-3701490		K140	1	Шайба	Washer	Rondelle	Scheibe	Arandela
2101-3703095		K130	1	Поддон	Tray	Cuvette	Trägerplatte	Bandeja
2101-3704324-10		D100	2	Болт М6	Bolt M6	Boulon M6	Schraube M6	Tornillo M6
2101-3704324-10		K110	2	Болт М6	Bolt M6	Boulon M6	Schraube M6	Tornillo M6
2101-3710200		K220	2	Выключатель	Switch	Contacteur	Schalter	Interruptor
2101-3710200-10		K300	1	Выключатель	Switch	Contacteur	Schalter	Interruptor
2101-3710206		K220	2	Прокладка	Gasket	Joint	Dichtung	Junta
2101-3714300		K311	1	Лампа освещения вещевого ящика	Glovebox light	Lampe d'éclairage de boîte à gants	Handschuhfachlampe	Lámpara de alumbrado guantera
2101-3715020		K200	1	Патрон переносной лампы	Holder	Douille de baladeuse	Lampenfassung	Portalámparas
2101-3720125		K300	1	Наконечник	End cap	Embout	Schalterklemme	Terminal
2101-3724112		A610	1	Колпачок	Cap	Capuchon	Kappe	Casquete
2101-3724112		A611	1	Колпачок	Cap	Capuchon	Kappe	Casquete
2101-3724114		A500	1	Колпачок	Cap	Capuchon	Kappe	Casquete
2101-3724114		A501	1	Колпачок	Cap	Capuchon	Kappe	Casquete
2101-3724114		A502	1	Колпачок	Cap	Capuchon	Kappe	Casquete
0 2101-3724177		K430	1	Колпачок защитный	Protective cap	Capuchon de protection	Gummimanschette	Casquete
2101-3724317		M200	1	Уплотнитель	Grommet	Joint d'étanchéité	Dichtung	Empaquetadura
2101-3724322		A600	2	Скоба	Clamp	Etrier	Klammer	Grapa
2101-3726410		K330	2	Втулка	Bush	Douille	Buchse	Casquillo
2101-3746997	(01)	K220	1	Лампа 12В 4Вт	Bulb 12V 4W	Ampoule 12V 4W	Glühlampe 12 V, 4 Watt	Lámpara 12V 4W
2101-3746997		K240	2	Лампа 12В 4Вт	Bulb 12V 4W	Ampoule 12V 4W	Glühlampe 12 V, 4 Watt	Lámpara 12V 4W
2101-3746997		K311	1	Лампа 12В 4Вт	Bulb 12V 4W	Ampoule 12V 4W	Glühlampe 12 V, 4 Watt	Lámpara 12V 4W
2101-3746998		K220	1	Лампа С 12В 5Вт	Bulb C 12V 5W	Ampoule C 12V 5W	Glühlampe C 12 V, 5 Watt	Lámpara C 12V 5W
2101-3746998		K230	2	Лампа С 12В 5Вт	Bulb C 12V 5W	Ampoule C 12V 5W	Glühlampe C 12 V, 5 Watt	Lámpara C 12V 5W
2101-3746999		K310	1	Лампа 12В 3Вт	Bulb 12V 3W	Ampoule 12V 3W	Glühlampe 12 V, 3 Watt	Lámpara 12V 3W
2101-3746999		K311	1	Лампа 12В 3Вт	Bulb 12V 3W	Ampoule 12V 3W	Glühlampe 12 V, 3 Watt	Lámpara 12V 3W
2101-3802717		B290	1	Шайба	Washer	Rondelle	Scheibe	Arandela
2101-3802717		B291	1	Шайба	Washer	Rondelle	Scheibe	Arandela
2101-3802718-01		B290	1	Прокладка	Gasket	Joint	Dichtung	Junta
2101-3802718-01		B291	1	Прокладка	Gasket	Joint	Dichtung	Junta
2101-3803130	(H)	K310	1	Выключатель	Switch	Contacteur	Schalter	Interruptor
0 2101-3803138		K300	1	Кронштейн выключателя	Bracket, switch	Support de contacteur	Tragarm f. Schalter	Soporte de interruptor
2101-3808600		A610	1	Датчик указателя температуры воды	Water temperature sensor	Sonde de température d'eau	Kühlmitteltemperatur-fühler	Transmisor temperatura de agua
2101-3808600		A611	1	Датчик указателя температуры воды	Water temperature sensor	Sonde de température d'eau	Kühlmitteltemperatur-fühler	Transmisor temperatura de agua
2101-3808600-02		A610	1	Датчик указателя температуры воды	Water temperature sensor	Sonde de température d'eau	Kühlmitteltemperatur-fühler	Transmisor temperatura de agua
2101-3808600-02		A611	1	Датчик указателя температуры воды	Water temperature sensor	Sonde de température d'eau	Kühlmitteltemperatur-fühler	Transmisor temperatura de agua
2101-3810600		A500	1	Датчик контрольной лампы давления масла	Sensor, oil pressure warning lamp	Manocontact de pression d'huile	Olstandgeber	Captador de presión del aceite
2101-3810600		A501	1	Датчик контрольной лампы давления масла	Sensor, oil pressure warning lamp	Manocontact de pression d'huile	Olstandgeber	Captador de presión del aceite
2101-3810600		A502	1	Датчик контрольной лампы давления масла	Sensor, oil pressure warning lamp	Manocontact de pression d'huile	Olstandgeber	Captador de presión del aceite
2101-3827064		A200	1	Поплавок	Float	Flotteur	Schwimmer	Flotador
2101-5002090		T100	5	Заглушка	Plug	Obturateur	Stopfen	Obturador
2101-5002090		T110	8	Заглушка	Plug	Obturateur	Stopfen	Obturador
2101-5002092		T100	10	Заглушка	Plug	Obturateur	Stopfen	Obturador
2101-5002092		T110	25	Заглушка	Plug	Obturateur	Stopfen	Obturador
2101-5325054		M191	1	Кронштейн	Bracket	Support	Halter	Soporte
2101-6105238		M320	2	Пружина	Spring	Ressort	Feder	Muelle
2101-6203232		M130	2	Буфер	Buffer	Tampon	Puffer	Tope
2101-6207032		M300	2	Вставка соединительная	Linking insert	Pièce de raccordement	Verbindungsrohr	Tubo de unión
2101-6207032		M390	1	Вставка соединительная	Linking insert	Pièce de raccordement	Verbindungsrohr	Tubo de unión
2101-6810052		A302	2	Шайба	Washer	Rondelle	Scheibe	Arandela
2101-6810052		M100	8	Шайба	Washer	Rondelle	Scheibe	Arandela
2101-8109137		K311	2	Гайка пружинная	Spring nut	Bride à ressort	Federmutter	Tuerca elástica
2101-8109137		M161	2	Гайка пружинная	Spring nut	Bride à ressort	Federmutter	Tuerca elástica
2101-8109137		M190	4	Гайка пружинная	Spring nut	Bride à ressort	Federmutter	Tuerca elástica

http://www.lada-niva.co.uk

1	2	3	4	5	6	7	8	9
2101-8109137		M191	4	Гайка пружинная	Spring nut	Bride à ressort	Federmutter	Tuerca elástica
2101-8109143		E130	2	Гайка пружинная	Spring nut	Bride à ressort	Federmutter	Tuerca elástica
2101-8109143		E131	2	Гайка пружинная	Spring nut	Bride à ressort	Federmutter	Tuerca elástica
2101-8109143		M430	6	Гайка пружинная	Spring nut	Bride à ressort	Federmutter	Tuerca elástica
2101-8109143		M440	4	Гайка пружинная	Spring nut	Bride à ressort	Federmutter	Tuerca elástica
2101-8406161		M200	1	Трубка	Tube	Tube	Rohr	Tubo
2101-8406162		E220	2	Скоба	Clamp	Etrier	Halter	Grapa
2101-8406162		E221	2	Скоба	Clamp	Etrier	Halter	Grapa
21015-1104150		A240	1	Переходник	Adapter	Adaptateur	Adapter	Niple
21015-1104150		A242	2	Переходник	Adapter	Adaptateur	Adapter	Niple
2102-1104025		A210	1	Шланг 255 мм	Hose 255 mm	Tuyau 255 mm	Schlauch 255 mm	Manguera 255 mm
2102-3105064		Y100	1	Кольцо	Ring	Bague	Ring	Anillo
0 2102-3717113		K200	1	Лампа 12В 10Вт	Bulb 12V 10W	Ampoule 12V 10W	Glühlampe 12 V, 10 Watt	Lámpara 12V 10W
0 2102-3717113		K250	2	Лампа 12В 10Вт	Bulb 12V 10W	Ampoule 12V 10W	Glühlampe 12 V, 10 Watt	Lámpara 12V 10W
2102-5101412		M230	1	Крышка люка	Flap	Porte d'accès	Deckel	Puerta de escotilla
2102-5101420		M230	1	Прокладка крышки	Gasket	Joint de pavillon	Dichtung	Junta de tapa
2102-6820062		M120	4	Буфер заднего сиденья	Buffer, rear seat	Tampon de banquette AR	Puffer	Tope asiento trasero
2103-1008021		A402	1	Штуцер	Union	Raccord	Stutzen	Racor
2103-1127607		A400	1	Штуцер	Pipe union	Raccord	Gewindestutzen	Racor
2103-1127613-01		A310	1	Шланг 535 мм	Hose 535 mm	Tuyau 535 mm	Schlauch 535 mm	Manguera 535 mm
2103-1203020-04		A440	1	Прокладка	Gasket	Joint	Dichtung	Junta
2103-1203020-04		A441	1	Прокладка	Gasket	Joint	Dichtung	Junta
2103-1203020-12		A440	1	Прокладка	Gasket	Joint	Dichtung	Junta
2103-1203020-12		A441	1	Прокладка	Gasket	Joint	Dichtung	Junta
2103-1203020-17		A440	1	Прокладка	Gasket	Joint	Dichtung	Junta
2103-1203020-17		A441	1	Прокладка	Gasket	Joint	Dichtung	Junta
2103-1203020-18		A440	1	Прокладка	Gasket	Joint	Dichtung	Junta
2103-1203020-18		A441	1	Прокладка	Gasket	Joint	Dichtung	Junta
2103-1308010-10		K170	1	Крыльчатка	Impeller	Turbine	Flügelrad	Rueda de paletas
2103-1308030		E130	2	Втулка упругая	Flexible bush	Douille élastique	Elastische Buchse	Buje elástico
2103-1308030		E131	2	Втулка упругая	Flexible bush	Douille élastique	Elastische Buchse	Buje elástico
2103-1308030		K170	3	Втулка упругая	Flexible bush	Douille élastique	Elastische Buchse	Buje elástico
2103-1308031		K170	3	Втулка дистанционная	Distance sleeve	Douille entretoise	Abstandshülse	Buje espaciador
2103-3504016		C100	1	Палец толкателя	Pin, plunger	Axe de poussoir	Stangenbolzen	Perno del empujador
2103-3504016		C101	3	Палец толкателя	Pin, plunger	Axe de poussoir	Stangenbolzen	Perno del empujador
2103-3510050-01	(02)	C110	1	Шланг вакуумного усилителя 900 мм	Hose, servo unit 900 mm	Durit de servo-frein 900 mm	Schlauch 900 mm	Manguera del servofreno 900 mm
2103-3711207		K240	2	Лампа галогенная H4 12В 60/55 Вт	Halogen bulb H4 12V 60/55W	Ampoule H4 12V 60/55W	Halogenglühlampe H4 12 V, 60/55 Watt	Lámpara H4 12V 60/55W
2103-3808804	(01)	K170	1	Прокладка	Gasket	Joint	Dichtung	Junta
2103-5002122		E100	2	Кнопка	Retainer	Bouton	Knopf	Botón
2103-5002122		E101	2	Кнопка	Retainer	Bouton	Knopf	Botón
2103-5004028		M150	5	Кнопка	Retaining clip	Bouton	Knopf	Botón
2103-5701050		M420	4	Кольцо уплотнительное	Sealing ring	Bague d'étanchéité	Dichtring	Anillo de empaquetadura
2103-8109142		M430	6	Винт самонарезающий	Self-tapping screw	Vis taraudeuse	Blechschraube	Tornillo autorroscante
2103-8109142		M440	4	Винт самонарезающий	Self-tapping screw	Vis taraudeuse	Blechschraube	Tornillo autorroscante
2104-1107034		E220	1	Шланг 370 мм	Hose 370 mm	Tuyau 370 mm	Zuleitung 370 mm	Manguera 370 mm
2104-1107034		E221	1	Шланг 370 мм	Hose 370 mm	Tuyau 370 mm	Zuleitung 370 mm	Manguera 370 mm
2105-1006124		A140	1	Подшипник натяжного ролика	Bearing	Roulement de galet-tendeur	Spannrollenlager	Cojinete del rodillo tensor
2105-1012005		A500	1	Фильтр масляный	Oil filter	Filtre à huile	Olfilter	Filtro de aceite
2105-1012005		A501	1	Фильтр масляный	Oil filter	Filtre à huile	Olfilter	Filtro de aceite
2105-1012005		A502	1	Фильтр масляный	Oil filter	Filtre à huile	Olfilter	Filtro de aceite
2105-1012005-01		A500	1	Фильтр масляный	Oil filter	Filtre à huile	Olfilter	Filtro de aceite
2105-1012005-01		A501	1	Фильтр масляный	Oil filter	Filtre à huile	Olfilter	Filtro de aceite
2105-1012005-01		A502	1	Фильтр масляный	Oil filter	Filtre à huile	Olfilter	Filtro de aceite
2105-1127036		A240	1	Тройник	T-piece	Raccord en T	T-Stück	Racor en T
2105-1127036		E220	1	Тройник	T-piece	Raccord en T	T-Stück	Racor en T
2105-1127036		E221	1	Тройник	T-piece	Raccord en T	T-Stück	Racor en T
2105-1127070		A380	2	Хомут эластичный	Flexible clip	Collier élastique	Schelle	Abrazadera elástica
2105-1164060		A240	1	Клапан бензобака	Valve, fuel tank	Clapet de réservoir à carburant	Tankentlüftungsventil	Válvula del depósito de combustible
2105-1164060		A241	1	Клапан бензобака	Valve, fuel tank	Clapet de réservoir à carburant	Tankentlüftungsventil	Válvula del depósito de combustible
2105-1164060-01		A240	1	Клапан бензобака	Valve, fuel tank	Clapet de réservoir à carburant	Tankentlüftungsventil	Válvula del depósito de combustible

http://www.ladaniva.co.uk

1	2	3	4	5	6	7	8	9
2105-1164060-01		A241	1	Клапан бензобака	Valve, fuel tank	Clapet de réservoir à carburant	Tankentlüftungsventil	Válvula del depósito de combustible
2105-1217052		A240	1	Шланг 100 мм	Hose 100 mm	Tuyau 100 mm	Schlauch 100 mm	Manguera 100 mm
2105-3502040		C220	2	Цилиндр колесный заднего тормоза	Rear brake wheel cylinder	Cylindre-récepteur arrière	Radbremszylinder hinten	Cilindro de rueda de freno trasero
0 2105-3502043		C150	2	Кольцо	Ring	Bague	Ring	Anillo
0 2105-3502044		C150	2	Винт стопорный	Stop screw	Vis d'arrêt	Sperrschraube	Tornillo de fijación
0 2105-3502048		C150	4	Сухарь	Retainer	Taquet	Einlegekeil	Chaveta
0 2105-3502053		C150	2	Пружина колесного цилиндра	Spring, wheel cylinder	Ressort de cylindre-récepteur	Radbremszylinderfeder	Muelle del cilindro de la rueda
0 2105-3502054		C150	2	Чашка	Backing cup	Cuvette	Schale	Platillo
0 2105-3701600		K161	1	Конденсатор	Condenser	Condensateur	Kondensator	Condensador
2105-3747210		K340	1	Реле	Relay	Relais	Relais	Relé
2105-3747210-02		K340	1	Реле	Relay	Relais	Relais	Relé
2105-3747210-02		K341	1	Реле	Relay	Relais	Relais	Relé
2105-3747210-08		K340	1	Реле	Relay	Relais	Relais	Relé
2105-3747210-08		K341	1	Реле	Relay	Relais	Relais	Relé
2105-3747210-10		K340	3-5	Реле	Relay	Relais	Relais	Relé
2105-3747210-12		K340	3-5	Реле	Relay	Relais	Relais	Relé
2105-3747210-12		K341	4-5	Реле	Relay	Relais	Relais	Relé
2105-3747210-18		K340	3-5	Реле	Relay	Relais	Relais	Relé
2105-3747210-18		K341	4-5	Реле	Relay	Relais	Relais	Relé
2105-3747210-20		K330	2-5	Реле	Relay	Relais	Relais	Relé
2105-3747210-21		K330	2-5	Реле	Relay	Relais	Relais	Relé
2105-3747210-22		K330	2-5	Реле	Relay	Relais	Relais	Relé
2105-3747210-24		K330	2-5	Реле	Relay	Relais	Relais	Relé
2105-3747210-26		K330	2-5	Реле	Relay	Relais	Relais	Relé
2105-3747210-28		K330	2-5	Реле	Relay	Relais	Relais	Relé
2105-3747210-58		K330	2-5	Реле	Relay	Relais	Relais	Relé
2105-6104072		M360	2	Розетка ручки	Handle escutcheon	Cuvette cache-entrée	Zierring	Anillo plástico
2105-6810054		A302	2	Болт M8x16	Bolt M8x16	Boulon M8x16	Schraube M8x16	Tornillo M8x16
2105-6810054		M100	8	Болт M8x16	Bolt M8x16	Boulon M8x16	Schraube M8x16	Tornillo M8x16
2105-6816096		M161	2	Гайка квадратная	Square nut	Ecrou carré	Vierkantmutter	Tuerca cuadrada
2105-6816096		M196	4	Гайка квадратная	Square nut	Ecrou carré	Vierkantmutter	Tuerca cuadrada
2105-6816096		M300	4	Гайка квадратная	Square nut	Ecrou carré	Vierkantmutter	Tuerca cuadrada
2105-6818105		M100	4	Стопор подголовника	Stop, head restraint	Arrêtoir d'appui-tête	Kopfstütze-Anschlag	Montante de apoyacabeza
2105-8109124		E110	1	Трос распределяющих заслонок	Control cable, air distribution flaps	Câble de volets de distribution	Verteilerklappenseilzug	Cable
2105-8212174-20	(01)	M420	1	Орнамент (1300 S)	Badge (1300 S)	Monogramme (1300 S)	Heckzierschild (1300 S)	Anagrama (1300 S)
21053-8212174-10	(04)	M420	1	Орнамент (1500 S)	Badge (1500 S)	Monogramme (1500 S)	Heckzierschild (1500 S)	Anagrama (1500 S)
2106-1005183		A120	1	Полукольцо	Half-ring	Demi-rondelle	Anlaufscheibe	Semianillo
2106-1005183-20		A120	1	Полукольцо +0,127 мм	Half-ring +0.127 mm	Demi-rondelle +0,127 mm	Anlaufscheibe +0,127 mm	Semianillo +0,127 mm
2106-3710348		K210	1	Гайка	Nut	Ecrou	Mutter	Tuerca
2106-3710348		K320	1	Гайка	Nut	Ecrou	Mutter	Tuerca
2106-3710348		K321	1	Гайка	Nut	Ecrou	Mutter	Tuerca
2106-3721010		K300	1	Прибор звуковой	Horn	Avertisseur sonore	Horn	Claxón acústico
2106-3721010-01		K300	1	Прибор звуковой	Horn	Avertisseur sonore	Horn	Claxón acústico
2106-3721020		K300	1	Прибор звуковой	Horn	Avertisseur sonore	Horn	Claxón acústico
2106-3829010		A500	1	Датчик контрольной лампы давления масла	Sensor, oil pressure warning lamp	Manocontact de pression d'huile	Oldruckgeber	Sensor de presión de aceite
2106-3829010		A501	1	Датчик контрольной лампы давления масла	Sensor, oil pressure warning lamp	Manocontact de pression d'huile	Oldruckgeber	Sensor de presión de aceite
2106-3829010		A502	1	Датчик контрольной лампы давления масла	Sensor, oil pressure warning lamp	Manocontact de pression d'huile	Oldruckgeber	Sensor de presión de aceite
2106-3829010-01		A500	1	Датчик контрольной лампы давления масла	Sensor, oil pressure warning lamp	Manocontact de pression d'huile	Oldruckgeber	Sensor de presión de aceite
2106-3829010-01		A501	1	Датчик контрольной лампы давления масла	Sensor, oil pressure warning lamp	Manocontact de pression d'huile	Oldruckgeber	Sensor de presión de aceite
2106-3829010-01		A502	1	Датчик контрольной лампы давления масла	Sensor, oil pressure warning lamp	Manocontact de pression d'huile	Oldruckgeber	Sensor de presión de aceite
2106-3829010-02		A500	1	Датчик контрольной лампы давления масла	Sensor, oil pressure warning lamp	Manocontact de pression d'huile	Oldruckgeber	Sensor de presión de aceite
2106-3829010-02		A501	1	Датчик контрольной лампы давления масла	Sensor, oil pressure warning lamp	Manocontact de pression d'huile	Oldruckgeber	Sensor de presión de aceite
2106-3829010-02		A502	1	Датчик контрольной лампы давления масла	Sensor, oil pressure warning lamp	Manocontact de pression d'huile	Oldruckgeber	Sensor de presión de aceite
2106-5208099		E224	1	Шланг 200 мм	Hose 200 mm	Tuyau 200 mm	Schlauch 200 mm	Manguera 200 mm
2106-6818142		M100	4	Втулка наружная	Bush, outside	Douille extérieure	Außenhülse	Casquillo exterior
2106-6818142		M120	4	Втулка наружная	Bush, outside	Douille extérieure	Außenhülse	Casquillo exterior
0 21061-1104081		A210	1	Шланг 155 мм	Hose 155 mm	Tuyau 155 mm	Schlauch 155 mm	Manguera 155 mm
0 21061-1104081		A240	2	Шланг 155 мм	Hose 155 mm	Tuyau 155 mm	Schlauch 155 mm	Manguera 155 mm

http://www.ladaniva.co.uk

1	2	3	4	5	6	7	8	9
21061-3709500		**K310**	**20**	Лампа 12В 1.2Вт	Bulb 12V 1.2W	Ampoule 12V 1.2W	Glühlampe 12 V, 1.2 Watt	Lámpara 12V 1.2W
21061-3709500		**K311**	**30**	Лампа 12В 1.2Вт	Bulb 12V 1.2W	Ampoule 12V 1.2W	Glühlampe 12 V, 1.2 Watt	Lámpara 12V 1.2W
21061-3709500		**K320**	**5**	Лампа 12В 1.2Вт	Bulb 12V 1.2W	Ampoule 12V 1.2W	Glühlampe 12 V, 1.2 Watt	Lámpara 12V 1.2W
21061-3709500		**K321**	**6**	Лампа 12В 1.2Вт	Bulb 12V 1.2W	Ampoule 12V 1.2W	Glühlampe 12 V, 1.2 Watt	Lámpara 12V 1.2W
21061-3747110-10	(143)	**K330**	**1**	Реле сигнализации ремней безопасности	Seat belt reminder relay	Relais témoin de ceinture de sécurité non-bouclée	Relais der nicht angelegten Sicherheitsgürtel	Relé indicador cinturones seguridad
2107-1164034	(GM)	**A241**	**1**	Клапан гравитационный	Gravity valve	Soupape de gravité	Roll-Over-Ventil	Válvula de gravitación
2107-1164034-01	(Rus+B)	**A241**	**1**	Клапан гравитационный	Gravity valve	Soupape de gravité	Roll-Over-Ventil	Válvula de gravitación
2107-1164034-01		**A242**	**1**	Клапан гравитационный	Gravity valve	Soupape de gravité	Roll-Over-Ventil	Válvula de gravitación
2107-1303160-10		**A300**	**1**	Хомут	Clasp	Collier	Schelle	Abrazadera
2107-3510430		**C110**	**1**	Хомут	Clip	Collier	Schelle	Abrazadera
2107-3710200		**K220**	**2**	Выключатель	Switch	Contacteur	Schalter	Interruptor
0 **2107-3710200-01**		**K220**	**2**	Выключатель	Switch	Contacteur	Schalter	Interruptor
2107-3710200-10		**K300**	**1**	Выключатель	Switch	Contacteur	Schalter	Interruptor
2107-3747210-02		**K341**	**1**	Реле	Relay	Relais	Relais	Relé
2107-3747210-12		**K341**	**4-5**	Реле	Relay	Relais	Relais	Relé
2107-3819010	(R)	**B290**	**1**	Вал привода спидометра	Speedometer drive shaft, flexible	Câble de compteur de vitesse	Elastische Welle	Cable del velocímetro
2107-3819010	(R)	**B291**	**1**	Вал привода спидометра	Speedometer drive shaft, flexible	Câble de compteur de vitesse	Elastische Welle	Cable del velocímetro
2107-3819010-01	(R)	**B290**	**1**	Вал привода спидометра	Speedometer drive shaft, flexible	Câble de compteur de vitesse	Elastische Welle	Cable del velocímetro
2107-3819010-01	(R)	**B291**	**1**	Вал привода спидометра	Speedometer drive shaft, flexible	Câble de compteur de vitesse	Elastische Welle	Cable del velocímetro
2107-8212174-30	(05)	**M420**	**1**	Орнамент (1500 L)	Badge (1500 L)	Monogramme (1500 L)	Heckzierschild (1500 L)	Anagrama (1500 L)
2107-8212174-40	(03)	**M420**	**1**	Орнамент (1500)	Badge (1500)	Monogramme (1500)	Heckzierschild (1500)	Anagrama (1500)
2108-1000100-10		**A130**	**1**	Комплект поршневых колец 76,0	Set of piston rings 76,0	Jeu de segments de piston 76,0	Kolbenringsatz 76,0	Juego de anillos 76,0
2108-1000100-31		**A130**	**1**	Комплект поршневых колец +0,4 мм	Set of piston rings +0.4 mm	Jeu de segments de piston +0,4 mm	Kolbenringsatz +0,4 mm	Juego de anillos +0,4 mm
2108-1000100-32		**A130**	**1**	Комплект поршневых колец +0,8 мм	Set of piston rings +0.8 mm	Jeu de segments de piston +0,8 mm	Kolbenringsatz +0,8 mm	Juego de anillos +0,8 mm
2108-1000102-01		**A120**	**1**	Комплект коренных вкладышей	Set of main bearing shells	Jeu de coussinets de paliers de vilebrequin	Hauptlagerschalensatz	Juego casquillos de bancada
2108-1000102-02		**A120**	**1**	Комплект коренных вкладышей	Set of main bearing shells	Jeu de coussinets de paliers de vilebrequin	Hauptlagerschalensatz	Juego casquillos de bancada
2108-1000102-11		**A120**	**1**	Комплект коренных вкладышей -0,25 мм	Set of main bearing shells -0.25 mm	Jeu de coussinets de paliers de vilebrequin - 0,25	Hauptlagerschalensatz –0,25 mm	Juego casquillos de bancada -0,25 mm
2108-1000102-12		**A120**	**1**	Комплект коренных вкладышей -0,50 мм	Set of main bearing shells -0.50 mm	Jeu de coussinets de paliers de vilebrequin –0,50	Hauptlagerschalensatz –0,50 mm	Juego casquillos de bancada -0,50 mm
2108-1000102-13		**A120**	**1**	Комплект коренных вкладышей -0,75 мм	Set of main bearing shells -0.75 mm	Jeu de coussinets de paliers de vilebrequin –0,75	Hauptlagerschalensatz –0,75 mm	Juego casquillos de bancada -0,75 mm
0 **2108-1000102-14**		**A120**	**1**	Комплект коренных вкладышей -1,00 мм	Set of main bearing shells -1.00 mm	Jeu de coussinets de paliers de vilebrequin –1,00	Hauptlagerschalensatz –1,00 mm	Juego casquillos de bancada -1,00 mm
0 **2108-1000102-21**		**A120**	**1**	Комплект коренных вкладышей -0,25 мм	Set of main bearing shells -0.25 mm	Jeu de coussinets de paliers de vilebrequin –0,25	Hauptlagerschalensatz –0,25 mm	Juego casquillos de bancada -0,25 mm
0 **2108-1000102-22**		**A120**	**1**	Комплект коренных вкладышей -0,50 мм	Set of main bearing shells -0.50 mm	Jeu de coussinets de paliers de vilebrequin –0,50	Hauptlagerschalensatz –0,50 mm	Juego casquillos de bancada -0,50 mm
0 **2108-1000102-23**		**A120**	**1**	Комплект коренных вкладышей -0,75 мм	Set of main bearing shells -0.75 mm	Jeu de coussinets de paliers de vilebrequin –0,75	Hauptlagerschalensatz –0,75 mm	Juego casquillos de bancada -0,75 mm
0 **2108-1000102-24**		**A120**	**1**	Комплект коренных вкладышей -1,00 мм	Set of main bearing shells -1.00 mm	Jeu de coussinets de paliers de vilebrequin –1,00	Hauptlagerschalensatz –1,00 mm	Juego casquillos de bancada -1,00 mm
0 **2108-1000260**	(01)	**A001**	**1**	Двигатель	Engine	Moteur	Motor	Motor
2108-1001015-10		**A010**	**1**	Кронштейн передней опоры в сборе	Front mounting bracket assy	Support d'appui avant complet	Träger, vorne, komplett	Soporte del apoyo delantero en conjunto
2108-1001017-10		**A010**	**1**	Кронштейн передний	Bracket, front	Support avant	Träger, vorne	Soporte delantero
2108-1001020-10		**A010**	**1**	Опора двигателя передняя	Engine mounting, front	Silentbloc de moteur, avant	Motorlagerung, vorne	Apoyo de motor delantero
2108-1001027		**A010**	**1**	Болт M10x1,25x88	Bolt M10x1.25x88	Boulon M10x1,25x88	Schraube M10x1.25x88	Tornillo M10x1,25x88
2108-1001029		**A010**	**1**	Болт M10x1,25x98	Bolt M10x1.25x98	Boulon M10x1,25x98	Schraube M10x1.25x98	Tornillo M10x1,25x98
2108-1001031-10		**A010**	**1**	Кронштейн задней опоры в сборе	Rear mounting bracket assy	Support moteur arrière	Träger, hinten, komplett	Soporte suspensión trasera en conjunto
2108-1001033-10		**A010**	**1**	Опора двигателя задняя	Engine mounting, rear	Silentbloc de moteur, arrière	Motorlagerung, hinten	Apoyo de motor trasero

http://www.ladaniva.co.uk

1	2	3	4	5	6	7	8	9
2108-1001040-10		A010	1	Кронштейн левой опоры в сборе	LH mounting bracket assy	Support d'appui G complet	Träger, links, komplett	Soporte del apoyo izq. en conjunto
2108-1001043		A010	1	Кронштейн левый	Bracket, LH	Support G	Träger, links	Soporte izq.
2108-1001046-10		A010	1	Опора двигателя левая	Engine mounting, LH	Silentbloc de moteur G	Motorlagerung, links	Apoyo de motor izq.
0 2108-1001094-10		A010	1	Ограничитель передней опоры	End stop, front mounting	Butée d'appui avant	Anschlag des vorderen Lagers	Limitador delantero
0 2108-1002011	(01)	A100	1	Блок цилиндров	Cylinder block	Bloc-cylindres	Zylinderblock	Bloque cilindros
2108-1003020	(01) (02)	A100	1	Прокладка головки цилиндров	Cylinder head gasket	Joint de culasse	Zylinderkopfdichtung	Junta de la culata
2108-1003020-10	(01) (02)	A100	1	Прокладка головки цилиндров	Cylinder head gasket	Joint de culasse	Zylinderkopfdichtung	Junta de la culata
2108-1003260		A100	1	Крышка головки цилиндров	Valve cover	Couvre-culasse	Zylinderkopfdeckel	Tapa de culata
2108-1003265		A100	10	Шайба	Washer	Rondelle	Scheibe	Arandela
2108-1003265		A101	10	Шайба	Washer	Rondelle	Scheibe	Arandela
0 2108-1003270-01		A100	1	Прокладка крышки головки цилиндров	Valve cover gasket	Joint de couvre-culasse	Zylinderkopfdeckel-Dichtung	Junta tapa culata
0 2108-1003270-01		A101	1	Прокладка крышки головки цилиндров	Valve cover gasket	Joint de couvre-culasse	Zylinderkopfdeckel-Dichtung	Junta tapa culata
2108-1003270-10		A100	1	Прокладка крышки головки цилиндров	Valve cover gasket	Joint de couvre-culasse	Zylinderkopfdeckel-Dichtung	Junta tapa culata
2108-1003270-10		A101	1	Прокладка крышки головки цилиндров	Valve cover gasket	Joint de couvre-culasse	Zylinderkopfdeckel-Dichtung	Junta tapa culata
2108-1003270-11		A100	1	Прокладка крышки головки цилиндров	Valve cover gasket	Joint de couvre-culasse	Zylinderkopfdeckel-Dichtung	Junta tapa culata
2108-1003270-11		A101	1	Прокладка крышки головки цилиндров	Valve cover gasket	Joint de couvre-culasse	Zylinderkopfdeckel-Dichtung	Junta tapa culata
2108-1003271		A100	10	Болт M12x1,25x135	Bolt M12x1.25x135	Boulon M12x1,25x135	Schraube M12x1,25x135	Tornillo M12x1,25x135
2108-1003271		A101	10	Болт M12x1,25x135	Bolt M12x1.25x135	Boulon M12x1,25x135	Schraube M12x1,25x135	Tornillo M12x1,25x135
2108-1003274		A100	2	Шпилька	Stud	Goujon	Stift	Espárrago
2108-1003274		A101	2	Шпилька	Stud	Goujon	Stift	Espárrago
2108-1003277-01		A100	2	Втулка	Sleeve	Douille	Buchse	Buje
2108-1003277-01		A101	2	Втулка	Sleeve	Douille	Buchse	Buje
2108-1003277-02		A100	2	Втулка	Sleeve	Douille	Buchse	Buje
2108-1003277-02		A101	2	Втулка	Sleeve	Douille	Buchse	Buje
2108-1003278-01		A100	2	Шайба	Washer	Rondelle	Scheibe	Arandela
2108-1003278-01		A101	2	Шайба	Washer	Rondelle	Scheibe	Arandela
2108-1003282		A100	1	Корпус вспомогательных агрегатов	Ancilliary units housing	Corps des organes auxiliaires	Hilfsaggregatengehäuse	Cuerpo de los grupos auxiliares
2108-1003284		A100	1	Кольцо уплотнительное	Sealing ring	Bague d'étanchéité	Dichtring	Anillo de empaquetadura
2108-1003284		A101	1	Кольцо уплотнительное	Sealing ring	Bague d'étanchéité	Dichtring	Anillo de empaquetadura
2108-1003286		A100	1	Винт	Screw	Vis	Schraube	Tornillo
2108-1003286		A370	2	Винт	Screw	Vis	Schraube	Tornillo
2108-1003298		A100	2	Гайка	Nut	Ecrou	Mutter	Tuerca
2108-1003298		A101	2	Гайка	Nut	Ecrou	Mutter	Tuerca
2108-1004015		A130	4*)	Поршень, класс A	Piston, class A	Piston, classe A	Kolben, Klasse A	Pistón, clase A
2108-1004015-02		A130	4*)	Поршень, класс C	Piston, class C	Piston, classe C	Kolben, Klasse C	Pistón, clase C
2108-1004015-03		A130	4*)	Поршень, класс D	Piston, class D	Piston, classe D	Kolben, Klasse D	Pistón, clase D
2108-1004015-04		A130	4*)	Поршень, класс E	Piston, class E	Piston, classe E	Kolben, Klasse E	Pistón, clase E
2108-1004015-31		A130	4*)	Поршень ремонтный +0,4 мм	Oversize piston +0.4 mm	Piston de réparation +0,4 mm	Kolben, Reparaturmaß +0,4 mm	Pistón +0,4 mm
2108-1004015-32		A130	4*)	Поршень ремонтный +0,8 мм	Oversize piston +0.8 mm	Piston de réparation +0,8 mm	Kolben, Reparaturmaß +0,8 mm	Pistón +0,8 mm
2108-1004020		A130	4*)	Палец поршневой, класс 1	Gudgeon pin, class 1	Axe de piston, classe 1	Kolbenbolzen, Klasse 1	Perno de pistón clase 1
2108-1004020-01		A130	4*)	Палец поршневой, класс 2	Gudgeon pin, class 2	Axe de piston, classe 2	Kolbenbolzen, Klasse 2	Perno de pistón clase 2
2108-1004020-02		A130	4*)	Палец поршневой, класс 3	Gudgeon pin, class 3	Axe de piston, classe 3	Kolbenbolzen, Klasse 3	Perno de pistón clase 3
2108-1004029		A130	1	Комплект поршневых колец 76,0	Set of piston rings 76,0	Jeu de segments de piston 76,0	Kolbenringsatz 76,0	Juego de anillos 76,0
2108-1004045		A130	4	Шатун	Conrod	Bielle	Pleuelstange	Biela
2108-1004045		A131	4	Шатун	Conrod	Bielle	Pleuelstange	Biela
2108-1005016	(01) (03)	A120	1	Вал коленчатый	Crankshaft	Vilebrequin	Kurbelwelle	Cigüeñal
2108-1005017		A140	2	Шпонка 4x5	Key 4x5	Clavette 4x5	Keil 4x5	Chaveta 4x5
2108-1005030-20		A140	1	Шкив зубчатый коленвала	Crankshaft toothed pulley	Pignon de vilebrequin	Kurbelwellenzahnrad	Piñon cigüeñal
2108-1005031		A120	1	Штифт	Pin	Cheville	Stift	Pasador
2108-1005034		A150	1	Сальник коленвала передний	Oil seal, crankshaft, front	Garniture d'étanchéité AV de vilebrequin	Wellendichtring vorne	Retén del cigüeñal delantero

http://www.lada-niva.co.uk

1	2	3	4	5	6	7	8	9
2108-1005034		**A510**	**1**	Сальник коленвала передний	Oil seal, crankshaft, front	Garniture d'étanchéité AV de vilebrequin	Wellendichtring vorne	Retén del cigüeñal delantero
2108-1005034-03		**A150**	**1**	Сальник коленвала передний	Oil seal, crankshaft, front	Garniture d'étanchéité AV de vilebrequin	Wellendichtring vorne	Retén del cigüeñal delantero
2108-1005034-03		**A510**	**1**	Сальник коленвала передний	Oil seal, crankshaft, front	Garniture d'étanchéité AV de vilebrequin	Wellendichtring vorne	Retén del cigüeñal delantero
2108-1005060	(01) (02)	**A120**	**1**	Шкив коленвала	Crankshaft pulley	Poulie de vilebrequin	Kurbelwellen-Zahnriemenscheibe	Polea del cigüeñal
2108-1005065		**A120**	**1**	Шайба	Washer	Rondelle	Scheibe	Arandela
2108-1005115		**A120**	**1**	Маховик	Flywheel	Volant	Schwungrad	Volante
2108-1005127		**A120**	**6**	Болт М10х1,25х23,5 самоконтрящийся	Bolt M10x1.25x23.5, self-locking	Boulon M10x1,25x23,5 autobloquant	Schraube M10x1,25 x23,5 selbstsperrende	Tornillo M10x1,25x23,5 autoblocante
2108-1005128		**A120**	**1**	Шайба болтов	Washer, bolts	Rondelle de boulons	Scheibe	Arandela de tornillos
2108-1005153		**A110**	**1**	Держатель заднего сальника	Retainer, rear gland	Porte-garniture d'étanchéité arrière	Halter f. Wellendichtring, hinten	Porta retén trasero
2108-1005155-10		**A110**	**1**	Прокладка держателя	Gasket, retainer	Joint de porte-garniture	Halterdichtung	Junta de porta retén
2108-1005155-12		**A110**	**1**	Прокладка держателя	Gasket, retainer	Joint de porte-garniture	Halterdichtung	Junta de porta retén
2108-1005160		**A110**	**1**	Сальник коленвала задний	Oil seal, crankshaft, rear	Garniture d'étanchéité AR de vilebrequin	Wellendichtring hinten	Retén del cigüeñal trasero
2108-1005160-03		**A110**	**1**	Сальник коленвала задний	Oil seal, crankshaft, rear	Garniture d'étanchéité AR de vilebrequin	Wellendichtring hinten	Retén del cigüeñal trasero
2108-1006015		**A150**	**1**	Вал распределитель-ный	Camshaft	Arbre à cames	Nockenwelle	Arbol de levas
2108-1006020-20		**A140**	**1**	Шкив зубчатый распредвала	Camshaft toothed pulley	Pignon d'arbre à cames	Nockenwellenrad	Piñón del arbol de levas
2108-1006021		**A140**	**1**	Шайба	Washer	Rondelle	Scheibe	Arandela
2108-1006036		**A150**	**10**	Шайба	Washer	Rondelle	Scheibe	Arandela
2108-1006038		**A150**	**6**	Шпилька М8х1,25х47	Stud M8x1.25x47	Goujon M8x1,25x47	Stift M8x1,25x47	Espárrago M8x1,25x47
2108-1006040-10		**A140**	**1**	Ремень зубчатый	Timing belt	Courroie crantée	Zahnriemen	Correa dentada
2108-1006120		**A140**	**1**	Ролик натяжителя	Tensioner roller	Galet-tendeur	Spannrolle	Rodillo tensor
2108-1006127		**A140**	**1**	Ось натяжного ролика	Shaft, tensioner roller	Axe de galet-tendeur	Spannrollenachse	Eje del rodillo tensor
2108-1006129		**A140**	**1**	Шпилька крепления механизма натяжения	Securing stud	Goujon de fixation de mécanisme de tension	Befesigungsbolzen f. Spannvorrichtung	Espárrago de fijación del mecanismo de tensión
2108-1006129-10		**A140**	**1**	Шпилька крепления механизма натяжения	Securing stud	Goujon de fixation de mécanisme de tension	Befesigungsbolzen f. Spannvorrichtung	Espárrago de fijación del mecanismo de tensión
2108-1006130		**A140**	**1**	Кольцо дистанционное	Spacer ring	Bague entretoise	Abstandsring	Anillo distanciador
2108-1006130-10		**A140**	**1**	Кольцо дистанционное	Spacer ring	Bague entretoise	Abstandsring	Anillo distanciador
2108-1006146		**A140**	**1**	Крышка защитная передняя	Cover, front	Carter avant	Zahnriemenabdeckung, vorne	Tapa protectora delantera
2108-1006148		**A140**	**3**	Втулка	Bush	Manchon	Buchse	Casquillo
2108-1006149		**A140**	**1**	Уплотнитель	Seal	Joint d'étanchéité	Dichtung	Empaquetadura
2108-1006151		**A140**	**1**	Крышка защитная задняя	Protective cover, rear	Tôle-support de carter de courroie	Zahnriemenabdeckung, hinten	Tapa protectora trasera
2108-1006154		**A140**	**1**	Упор	Stop	Butée	Anschlag	Tope
2108-1006162		**A140**	**3**	Втулка	Bush	Bague	Buchse	Casquillo
2108-1007010		**A150**	**4**	Клапан впускной	Inlet valve	Soupape d'admision	Einlaßventil	Válvula de admision
2108-1007012		**A150**	**4**	Клапан выпускной	Outlet valve	Soupape d'échappement	Auslaßventil	Válvula de escape
2108-1007012-01		**A150**	**4**	Клапан выпускной	Outlet valve	Soupape d'échappement	Auslaßventil	Válvula de escape
2108-1007020		**A150**	**8**	Пружина клапана наружная	Outer valve spring	Ressort extérieur	Außenfeder	Muelle exterior
2108-1007021		**A150**	**8**	Пружина клапана внутренняя	Inner valve spring	Ressort intérieur	Innenfeder	Muelle interior
2108-1007022		**A150**	**8**	Шайба опорная	Backing washer	Rondelle d'appui	Unterlegscheibe	Arandela de apoyo
2108-1007025		**A150**	**8**	Тарелка пружины	Spring cap	Cuvette de ressort	Federteller	Platillo del muelle
2108-1007026-01		**A150**	**8**	Колпачок маслоотражательный	Oil deflector cap	Capuchon pare-huile	Ventilschaftdichtung	Capacete deflector de aceite
2108-1007026-03		**A150**	**8**	Колпачок маслоотражательный	Oil deflector cap	Capuchon pare-huile	Ventilschaftdichtung	Capacete deflector de aceite
2108-1007028		**A150**	**16**	Сухарь клапана	Collet, valve	Taquet de soupape	Ventilkegelstück	Dado de la válvula
2108-1007032-20		**A150**	**4**	Втулка направляющая +0,02 мм	Guide sleeve +0.02 mm	Guide de soupape +0,02 mm	Führungsbuchse +0,02 mm	Casquillo guía +0,02 mm
2108-1007032-22		**A150**	**4**	Втулка направляющая +0,22 мм	Guide sleeve +0.22 mm	Guide de soupape +0,22 mm	Führungsbuchse +0,22 mm	Casquillo guía +0,22 mm
2108-1007033-20		**A150**	**4**	Втулка направляющая +0,02 мм	Guide sleeve +0.02 mm	Guide de soupape +0,02 mm	Führungsbuchse +0,02 mm	Casquillo guía +0,02 mm
2108-1007033-22		**A150**	**4**	Втулка направляющая +0,22 мм	Guide sleeve +0.22 mm	Guide de soupape +0,22 mm	Führungsbuchse +0,22 mm	Casquillo guía +0,22 mm
2108-1007055		**A150**	**8**	Толкатель	Tappet	Poussoir	Ventilstößel	Empujador
2108-1007056		**A150**	**8***	Шайба регулировочная 3,00	Shim 3,00	Rondelle de calage 3,00	Einstellscheibe 3,00	Arandela de ajuste 3,00
2108-1007056-10		**A150**	*****	Шайба регулировочная 3,05	Shim 3,05	Rondelle de calage 3,05	Einstellscheibe 3,05	Arandela de ajuste 3,05

http://www.ladaniva.co.uk

1	2	3	4	5	6	7	8	9
2108-1007056-11		A150	*	Шайба регулировочная 3,10	Shim 3,10	Rondelle de calage 3,10	Einstellscheibe 3,10	Arandela de ajuste 3,10
2108-1007056-12		A150	*	Шайба регулировочная 3,15	Shim 3,15	Rondelle de calage 3,15	Einstellscheibe 3,15	Arandela de ajuste 3,15
2108-1007056-13		A150	*	Шайба регулировочная 3,20	Shim 3,20	Rondelle de calage 3,20	Einstellscheibe 3,20	Arandela de ajuste 3,20
2108-1007056-14		A150	*	Шайба регулировочная 3,25	Shim 3,25	Rondelle de calage 3,25	Einstellscheibe 3,25	Arandela de ajuste 3,25
2108-1007056-15		A150	*	Шайба регулировочная 3,30	Shim 3,30	Rondelle de calage 3,30	Einstellscheibe 3,30	Arandela de ajuste 3,30
2108-1007056-16		A150	*	Шайба регулировочная 3,35	Shim 3,35	Rondelle de calage 3,35	Einstellscheibe 3,35	Arandela de ajuste 3,35
2108-1007056-18		A150	*	Шайба регулировочная 3,40	Shim 3,40	Rondelle de calage 3,40	Einstellscheibe 3,40	Arandela de ajuste 3,40
2108-1007056-20		A150	*	Шайба регулировочная 3,45	Shim 3,45	Rondelle de calage 3,45	Einstellscheibe 3,45	Arandela de ajuste 3,45
2108-1007056-22		A150	*	Шайба регулировочная 3,50	Shim 3,50	Rondelle de calage 3,50	Einstellscheibe 3,50	Arandela de ajuste 3,50
2108-1007056-24		A150	*	Шайба регулировочная 3,55	Shim 3,55	Rondelle de calage 3,55	Einstellscheibe 3,55	Arandela de ajuste 3,55
2108-1007056-26		A150	*	Шайба регулировочная 3,60	Shim 3,60	Rondelle de calage 3,60	Einstellscheibe 3,60	Arandela de ajuste 3,60
2108-1007056-28		A150	*	Шайба регулировочная 3,65	Shim 3,65	Rondelle de calage 3,65	Einstellscheibe 3,65	Arandela de ajuste 3,65
2108-1007056-30		A150	*	Шайба регулировочная 3,70	Shim 3,70	Rondelle de calage 3,70	Einstellscheibe 3,70	Arandela de ajuste 3,70
2108-1007056-32		A150	*	Шайба регулировочная 3,75	Shim 3,75	Rondelle de calage 3,75	Einstellscheibe 3,75	Arandela de ajuste 3,75
2108-1007056-34		A150	*	Шайба регулировочная 3,80	Shim 3,80	Rondelle de calage 3,80	Einstellscheibe 3,80	Arandela de ajuste 3,80
2108-1007056-36		A150	*	Шайба регулировочная 3,85	Shim 3,85	Rondelle de calage 3,85	Einstellscheibe 3,85	Arandela de ajuste 3,85
2108-1007056-38		A150	*	Шайба регулировочная 3,90	Shim 3,90	Rondelle de calage 3,90	Einstellscheibe 3,90	Arandela de ajuste 3,90
2108-1007056-40		A150	*	Шайба регулировочная 3,95	Shim 3,95	Rondelle de calage 3,95	Einstellscheibe 3,95	Arandela de ajuste 3,95
2108-1007056-42		A150	*	Шайба регулировочная 4,00	Shim 4,00	Rondelle de calage 4,00	Einstellscheibe 4,00	Arandela de ajuste 4,00
2108-1007056-44		A150	*	Шайба регулировочная 4,05	Shim 4,05	Rondelle de calage 4,05	Einstellscheibe 4,05	Arandela de ajuste 4,05
2108-1007056-46		A150	*	Шайба регулировочная 4,10	Shim 4,10	Rondelle de calage 4,10	Einstellscheibe 4,10	Arandela de ajuste 4,10
2108-1007056-48		A150	*	Шайба регулировочная 4,15	Shim 4,15	Rondelle de calage 4,15	Einstellscheibe 4,15	Arandela de ajuste 4,15
2108-1007056-50		A150	*	Шайба регулировочная 4,20	Shim 4,20	Rondelle de calage 4,20	Einstellscheibe 4,20	Arandela de ajuste 4,20
2108-1007056-52		A150	*	Шайба регулировочная 4,25	Shim 4,25	Rondelle de calage 4,25	Einstellscheibe 4,25	Arandela de ajuste 4,25
2108-1007056-54		A150	*	Шайба регулировочная 4,30	Shim 4,30	Rondelle de calage 4,30	Einstellscheibe 4,30	Arandela de ajuste 4,30
2108-1007056-56		A150	*	Шайба регулировочная 4,35	Shim 4,35	Rondelle de calage 4,35	Einstellscheibe 4,35	Arandela de ajuste 4,35
2108-1007056-58		A150	*	Шайба регулировочная 4,40	Shim 4,40	Rondelle de calage 4,40	Einstellscheibe 4,40	Arandela de ajuste 4,40
2108-1007056-60		A150	*	Шайба регулировочная 4,45	Shim 4,45	Rondelle de calage 4,45	Einstellscheibe 4,45	Arandela de ajuste 4,45
2108-1007056-62		A150	*	Шайба регулировочная 4,50	Shim 4,50	Rondelle de calage 4,50	Einstellscheibe 4,50	Arandela de ajuste 4,50
2108-1008014	(02)	A400	1	Труба впускная	Intake manifold	Tubulure d'admission	Saugrohr	Tubo de admisión
0 2108-1008014-80	(02-143)	A400	1	Труба впускная	Intake manifold	Tubulure d'admission	Saugrohr	Tubo de admisión
2108-1008021		A400	1	Штуцер	Union	Raccord	Stutzen	Racor
2108-1008025		A400	1	Коллектор выпускной	Exhaust manifold	Collecteur d'échappement	Auslaßkrümmer	Colector de escape
2108-1008025	(Rus+B)	A403	1	Коллектор выпускной	Exhaust manifold	Collecteur d'échappement	Auslaßkrümmer	Colector de escape
2108-1008025-36	(GM)	A403	1	Коллектор выпускной	Exhaust manifold	Collecteur d'échappement	Auslaßkrümmer	Colector de escape
2108-1008081	(01)	A400	2	Прокладка	Gasket	Joint	Dichtung	Junta
2108-1008081-10	(01)	A400	2	Прокладка	Gasket	Joint	Dichtung	Junta
2108-1009045		A500	1	Указатель уровня масла	Oil level dipstick	Jauge à huile	Olmeßstab	Indicador del nivel de aceite
2108-1009045		A501	1	Указатель уровня масла	Oil level dipstick	Jauge à huile	Olmeßstab	Indicador del nivel de aceite
2108-1009045		A502	1	Указатель уровня масла	Oil level dipstick	Jauge à huile	Olmeßstab	Indicador del nivel de aceite
2108-1009070		A110	1	Прокладка	Gasket	Joint	Dichtung	Junta
2108-1009156		A110	1	Пробка 22x1,5 коническая	Tapered plug 22x1.5	Bouchon conique 22x1,5	Verschlußschraube mit Kegelgewinde 22x1,5	Tapón cónico 22x1.5

http://www.lada-riva.co.uk

1	2	3	4	5	6	7	8	9
2108-1009156		B210	1	Пробка 22x1,5 коническая	Tapered plug 22x1.5	Bouchon conique 22x1,5	Verschlußschraube mit Kegelgewinde 22x1,5	Tapón cónico 22x1.5
2108-1010010		A510	1	Приемник насоса	Oil pump intake strainer	Crépine de pompe à huile	Pumpeneinlauf	Receptor de la bomba
2108-1010075		A510	1	Кольцо уплотнительное	Sealing ring	Bague d'étanchéité	Dichtring	Anillo de empaquetadura
2108-1011010		A500	1	Насос масляный	Oil pump	Pompe à huile	Olpumpe	Bomba de aceite
2108-1011015		A510	1	Корпус насоса	Pump body	Corps de pompe	Pumpengehäuse	Cuerpo de bomba
2108-1011023		A510	6	Болт M6x20	Bolt M6x20	Boulon M6x20	Schraube M6x20	Tornillo M6x20
2108-1011032		A510	1	Шестерня ведомая	Driven gear	Pignon entraîné	Olpumpenzahnrad	Piñón conducido
2108-1011045		A510	1	Шестерня ведущая	Drive gear	Pignon d'attaque	Olpumpenantriebsrad	Piñón motriz
2108-1011052	(01)	A510	1	Крышка насоса	Pump cover	Couvercle de pompe	Olpumpendeckel	Tapa de bomba
2108-1011058		A510	1	Пружина	Spring	Ressort	Feder	Muelle
2108-1011061	(01)	A510	1	Пробка	Cap	Bouchon	Stopfen	Tapón
2108-1011062		A510	1	Кольцо уплотнительное	Sealing ring	Bague d'étanchéité	Dichtring	Anillo de empaquetadura
2108-1011065-10		A500	1	Прокладка насоса	Pump gasket	Joint de pompe	Pumpendichtung	Junta de la bomba
2108-1011065-10		A501	1	Прокладка насоса	Pump gasket	Joint de pompe	Pumpendichtung	Junta de la bomba
2108-1011065-10		A502	1	Прокладка насоса	Pump gasket	Joint de pompe	Pumpendichtung	Junta de la bomba
0 2108-1011065-12		A500	1	Прокладка насоса	Pump gasket	Joint de pompe	Pumpendichtung	Junta de la bomba
0 2108-1011065-12		A501	1	Прокладка насоса	Pump gasket	Joint de pompe	Pumpendichtung	Junta de la bomba
0 2108-1011065-12		A502	1	Прокладка насоса	Pump gasket	Joint de pompe	Pumpendichtung	Junta de la bomba
2108-1011090		A510	1	Клапан редукционный	Pressure relief valve	Soupape de décharge	Druckminderer	Válvula reductora
2108-1012005		A500	1	Фильтр масляный	Oil filter	Filtre à huile	Olfilter	Filtro de aceite
2108-1012005		A501	1	Фильтр масляный	Oil filter	Filtre à huile	Olfilter	Filtro de aceite
2108-1012005		A502	1	Фильтр масляный	Oil filter	Filtre à huile	Olfilter	Filtro de aceite
2108-1012005-03		A500	1	Фильтр масляный	Oil filter	Filtre à huile	Olfilter	Filtro de aceite
2108-1012005-03		A501	1	Фильтр масляный	Oil filter	Filtre à huile	Olfilter	Filtro de aceite
2108-1012005-03		A502	1	Фильтр масляный	Oil filter	Filtre à huile	Olfilter	Filtro de aceite
2108-1012005-05		A500	1	Фильтр масляный	Oil filter	Filtre à huile	Olfilter	Filtro de aceite
2108-1012005-05		A501	1	Фильтр масляный	Oil filter	Filtre à huile	Olfilter	Filtro de aceite
2108-1012005-05		A502	1	Фильтр масляный	Oil filter	Filtre à huile	Olfilter	Filtro de aceite
2108-1014050		A500	1	Шланг верхний	Upper hose	Tuyau supérieur	Schlauch oben	Manguera superior
2108-1014056-10		A500	1	Шланг нижний	Lower hose	Tuyau inférieur	Schlauch unten	Manguera inferior
2108-1014056-10		A501	1	Шланг нижний	Lower hose	Tuyau inférieur	Schlauch unten	Manguera inferior
2108-1014056-10		A502	1	Шланг нижний	Lower hose	Tuyau inférieur	Schlauch unten	Manguera inferior
2108-1014213-10		A500	1	Штуцер	Coupling	Raccord	Stutzen	Racor
2108-1014213-10		A501	1	Штуцер	Coupling	Raccord	Stutzen	Racor
2108-1014213-10		A502	1	Штуцер	Coupling	Raccord	Stutzen	Racor
2108-1101007		A200	1	Бак топливный	Fuel tank	Réservoir à carburant	Kraftstofftank	Depósito de combustible
2108-1101007-30		A200	1	Бак топливный	Fuel tank	Réservoir à carburant	Kraftstofftank	Depósito de combustible
2108-1101046		A230	1	Кронштейн	Bracket	Support	Konsole	Soporte
2108-1101060-10	(E)	A200	1	Труба наливная	Fuel filler	Goulotte de remplissage	Einfüllrohr	Tubo de llenado
2108-1101060-10	(E)	A201	1	Труба наливная	Fuel filler	Goulotte de remplissage	Einfüllrohr	Tubo de llenado
2108-1101060-10		A202	1	Труба наливная	Fuel filler	Goulotte de remplissage	Einfüllrohr	Tubo de llenado
2108-1101060-30		A200	1	Труба наливная	Fuel filler	Goulotte de remplissage	Einfüllrohr	Tubo de llenado
2108-1101060-30		A201	1	Труба наливная	Fuel filler	Goulotte de remplissage	Einfüllrohr	Tubo de llenado
2108-1101070-10		A200	1	Шланг воздушный 1340 мм	Hose 1340 mm	Tuyau 1340 mm	Schlauch 1340 mm	Manguera 1340 mm
2108-1101070-10		A201	1	Шланг воздушный 1340 мм	Hose 1340 mm	Tuyau 1340 mm	Schlauch 1340 mm	Manguera 1340 mm
2108-1101079-10		A230	1	Шланг 1200 мм	Hose 1200 mm	Tuyau 1200 mm	Schlauch 1200 mm	Manguera 1200 mm
2108-1101080-10		A200	1	Шланг соединительный	Connecting hose	Tuyau de raccordement	Verbindungsschlauch	Manguera de unión
2108-1101080-10		A201	1	Шланг соединительный	Connecting hose	Tuyau de raccordement	Verbindungsschlauch	Manguera de unión
2108-1101080-20	(E)	A200	1	Шланг соединительный	Connecting hose	Tuyau de raccordement	Verbindungsschlauch	Manguera de unión
2108-1101080-20	(E)	A201	1	Шланг соединительный	Connecting hose	Tuyau de raccordement	Verbindungsschlauch	Manguera de unión
2108-1101080-21	(E)	A201	1	Шланг соединительный	Connecting hose	Tuyau de raccordement	Verbindungsschlauch	Manguera de unión
2108-1101085		A230	1	Уплотнитель	Seal	Joint d'étanchéité	Dichtring	Empaquetadura
2108-1101114		A200	1	Хомут бака	Fuel tank strap	Collier de réservoir	Tankschelle	Abrazadera de depósito
2108-1101114		A201	1	Хомут бака	Fuel tank strap	Collier de réservoir	Tankschelle	Abrazadera de depósito
2108-1101164		A200	2	Скоба	Clamp	Etrier	Klammer	Grapa
2108-1101164		A201	2	Скоба	Clamp	Etrier	Klammer	Grapa
2108-1101164		A202	2	Скоба	Clamp	Etrier	Klammer	Grapa

http://www.ladaniva.co.uk

1	2	3	4	5	6	7	8	9
2108-1101176		A200	2	Болт хомута	Bolt, strap	Boulon de fixation de collier	Schellenschraube	Tornillo de abrazadera
0 2108-1103010-10		A200	1	Пробка топливного бака	Fuel filler cap	Bouchon de réservoir à carburant	Tankverschluß	Tapón de depósito combustible
0 2108-1103010-10		A201	1	Пробка топливного бака	Fuel filler cap	Bouchon de réservoir à carburant	Tankverschluß	Tapón de depósito combustible
2108-1103010-11		A200	1	Пробка топливного бака	Fuel filler cap	Bouchon de réservoir à carburant	Tankverschluß	Tapón de depósito combustible
2108-1103010-11		A201	1	Пробка топливного бака	Fuel filler cap	Bouchon de réservoir à carburant	Tankverschluß	Tapón de depósito combustible
2108-1104006		A210	1	Шланг 150 мм	Hose 150 mm	Tuyau 150 mm	Schlauch 150 mm	Manguera 150 mm
2108-1104009		A210	1	Шланг 400 мм	Hose 400 mm	Tuyau 400 mm	Schlauch 400 mm	Manguera 400 mm
2108-1104009		A240	1	Шланг 400 мм	Hose 400 mm	Tuyau 400 mm	Schlauch 400 mm	Manguera 400 mm
2108-1104012		A210	1	Трубка сливная	Return pipe	Tube de retour	Rücklaufleitung	Tubo de drenaje
2108-1104017		A210	1	Трубка топливная	Fuel pipe	Tube d'arrivée de carburant	Kraftstoffrohr	Tubo de combustible
2108-1104021		A210	1	Шланг 100 мм	Hose 100 mm	Tuyau 100 mm	Schlauch 100 mm	Manguera 100 mm
2108-1104021		A240	2	Шланг 100 мм	Hose 100 mm	Tuyau 100 mm	Schlauch 100 mm	Manguera 100 mm
2108-1104025		A210	1	Шланг 330 мм	Hose 330 mm	Tuyau 330 mm	Schlauch 330 mm	Manguera 330 mm
2108-1104042-10		A210	7	Скоба	Clamp	Etrier	Bügel	Grapa
2108-1104043-10		A210	7	Планка скобы	Plate	Plaque d'étrier	Leiste	Placa de la grapa
2108-1104044-10	(143)	A210	7	Скоба	Clamp	Etrier	Bügel	Grapa
2108-1104047		A210	2	Скоба	Clamp	Etrier	Klammer	Grapa
2108-1106010		A220	1	Насос топливный	Fuel pump	Pompe à carburant	Kraftstoffpumpe	Bomba de combustible
2108-1106170		A220	1	Прокладка 0,4 мм	Gasket 0.4 mm	Joint 0,4 mm	Dichtung 0,4 mm	Junta 0,4 mm
2108-1106170		A220	*	Прокладка 0,4 мм	Gasket 0.4 mm	Joint 0,4 mm	Dichtung 0,4 mm	Junta 0,4 mm
2108-1106170-01		A220	1	Прокладка 0,4 мм	Gasket 0.4 mm	Joint 0,4 mm	Dichtung 0,4 mm	Junta 0,4 mm
2108-1106170-01		A220	*	Прокладка 0,4 мм	Gasket 0.4 mm	Joint 0,4 mm	Dichtung 0,4 mm	Junta 0,4 mm
2108-1106171		A220	*	Прокладка 1,2 мм	Gasket 1.2 mm	Joint 1,2 mm	Dichtung 1,2 mm	Junta 1,2 mm
2108-1106171-01		A220	*	Прокладка 1,2 мм	Gasket 1.2 mm	Joint 1,2 mm	Dichtung 1,2 mm	Junta 1,2 mm
2108-1106172		A220	*	Прокладка 0,7 мм	Gasket 0.7 mm	Joint 0,7 mm	Dichtung 0,7 mm	Junta 0,7 mm
2108-1106172-01		A220	*	Прокладка 0,7 мм	Gasket 0.7 mm	Joint 0,7 mm	Dichtung 0,7 mm	Junta 0,7 mm
2108-1107010	(01)	A310	1	Карбюратор	Carburettor	Carburateur	Vergaser	Carburador
2108-1107012-01		A310	4	Хомут винтовой	Screw-type clip	Collier à vis	Schraubenschelle	Abrazadera elicoidal
2108-1107012-01		A370	4	Хомут винтовой	Screw-type clip	Collier à vis	Schraubenschelle	Abrazadera elicoidal
2108-1107015		A310	1	Прокладка	Gasket	Joint	Dichtung	Junta
2108-1107015-01		A310	1	Прокладка	Gasket	Joint	Dichtung	Junta
2108-1107016-10		A310	1	Прокладка теплоизолирующая	Heat shield	Cale thermique	Wärmeisolierdichtung	Junta termoaislante
2108-1107016-11		A310	1	Прокладка теплоизолирующая	Heat shield	Cale thermique	Wärmeisolierdichtung	Junta termoaislante
2108-1107017-10		A310	1	Прокладка карбюратора	Gasket, carburettor	Joint de carburateur	Vergaserdichtung	Junta del carburador
2108-1107017-12		A310	1	Прокладка карбюратора	Gasket, carburettor	Joint de carburateur	Vergaserdichtung	Junta del carburador
2108-1107019-60		A310	1	Экран теплоизолирующий	Heat shield	Ecran thermique	Wärmeisolierblech	Pantalla termoaislante
2108-1107033-01		A310	1	Шланг 240 мм	Hose 240 mm	Tuyau 240 mm	Zuleitung 240 mm	Manguera 240 mm
2108-1107033-02		A310	1	Шланг 240 мм	Hose 240 mm	Tuyau 240 mm	Zuleitung 240 mm	Manguera 240 mm
2108-1107034		A310	1	Шланг 330 мм	Hose 330 mm	Tuyau 330 mm	Zuleitung 330 mm	Manguera 330 mm
2108-1107038		A320	1	Патрубок подачи топлива	Fuel supply manifold	Tubulure d'amenée de carburant	Stutzen	Tubuladura de entrada del combustible
0 2108-1107045		A320	1	Крышка	Cover	Couvercle	Deckel	Tapa
2108-1107046		A320	1	Диафрагма	Diaphragm	Membrane	Membran	Diafragma
2108-1107049		A320	1	Пружина	Spring	Ressort	Feder	Muelle
2108-1107057		A320	1	Винт регулировочный	Adjustment screw	Vis de réglage	Stellschraube	Tornillo de regulación
2108-1107059		A320	1	Гайка М5х0,5	Nut M5x0.5	Ecrou M5x0,5	Mutter M5x0,5	Tuerca M5x0,5
2108-1107082		A331	1	Гайка	Nut	Ecrou	Mutter	Tuerca
0 2108-1107083		A331	1	Шайба	Washer	Rondelle	Scheibe	Arandela
0 2108-1107085		A331	1	Кулачок ускорительного насоса	Accelerator pump cam	Came de pompe de reprise	Kurvenscheibe Beschleunigungspumpe	Leva de bomba de aceleración
2108-1107099		A331	1	Винт регулировочный	Adjustment screw	Vis de réglage	Stellschraube	Tornillo de regulación
2108-1107119		A331	1	Пружина винта	Spring, screw	Ressort de vis	Schraubenfeder	Muelle del tornillo
2108-1107120		A331	1	Винт регулировочный	Adjustment screw	Vis de réglage	Stellschraube	Tornillo de regulación
2108-1107121		A331	1	Кольцо уплотнительное	Sealing ring	Bague d'étanchéité	Dichtring	Anillo de empaquetadura
2108-1107131		A331	1	Винт регулировочный	Adjustment screw	Vis de réglage	Stellschraube	Tornillo de regulación
0 2108-1107133		A331	2	Стопор	Stop	Arrêtoir	Sperrstück	Fiador
0 2108-1107134		A331	1	Колпачок	Cap	Capuchon	Kappe	Capacete
2108-1107148		A320	1	Шайба пружинная	Spring washer	Rondelle élastique	Federring	Arandela elástica
2108-1107148		B260	1	Шайба пружинная	Spring washer	Rondelle élastique	Federring	Arandela elástica

http://www.lada-niva.co.uk

1	2	3	4	5	6	7	8	9
2108-1107148		B270	2	Шайба пружинная	Spring washer	Rondelle élastique	Federring	Arandela elástica
2108-1107148		C130	1	Шайба пружинная	Spring washer	Rondelle élastique	Federring	Arandela elástica
2108-1107149		A331	1	Рычаг	Lever	Levier	Hebel	Palanca
2108-1107159		A331	1	Пружина	Spring	Ressort	Feder	Muelle
2108-1107161		A331	1	Шайба пружинная	Spring washer	Rondelle élastique	Federring	Arandela elástica
2108-1107230		A331	1	Винт регулировочный	Adjustment screw	Vis de réglage	Stellschraube	Tornillo de regulación
2108-1107336	(01) (02)	A330	1	Жиклер главный	Main jet	Gicleur principal	Hauptdüse	Surtidor principal
2108-1107336	(01)	A330	1	Жиклер главный	Main jet	Gicleur principal	Hauptdüse	Surtidor principal
2108-1107340		A330	1	Трубка эмульсионная	Emulsion tube	Tube d'émulsion	Mischrohr	Tubo de emulsión
2108-1107340-10	(01) (02)	A330	1	Трубка эмульсионная	Emulsion tube	Tube d'émulsion	Mischrohr	Tubo de emulsión
2108-1107360		A330	1	Диафрагма	Diaphragm	Membrane	Membran	Diafragma
2108-1107370		A330	1	Распылитель ускорительного насоса	Atomizer, accelerator pump	Ejecteur de pompe de reprise	Vorzerstäuber	Pulverizador de la bomba
2108-1107375		A330	1	Крышка ускорительного насоса	Accelerator pump cover	Couvercle de pompe de reprise	Deckel Beschleunigungspumpe	Tapa de bomba
2108-1107378		A330	1	Пружина диафрагмы	Diaphragm spring	Ressort de membrane	Membranfeder	Muelle del diafragma
0 2108-1107386		A330	1	Кольцо уплотнительное	Sealing ring	Bague d'étanchéité	Dichtring	Anillo de empaquetadura
2108-1107410		A330	2	Распылитель	Atomizer	Ejecteur	Zerstäuber	Emulsionador
2108-1107415		A330	2	Пружина	Spring	Ressort	Feder	Muelle
2108-1107420		A320	1	Клапан электромагнитный	Electromagnetic valve	Valve électromagnétique	Magnetventil	Válvula electromagnética
2108-1107422		A320	1	Жиклер холостого хода	Idling jet	Gicleur de ralenti	Leerlaufluftdüse	Surtidor de ralentí
2108-1107424		A320	1	Кольцо уплотнительное	Sealing ring	Bague d'étanchéité	Dichtring	Anillo de empaquetadura
2108-1107425		A320	1	Чашка кольца	Cap, ring	Cage de bague	Ringschale	Cazoleta del anillo
2108-1107460		A330	1	Диафрагма экономайзера	Diaphragm, economizer	Membrane d'économiseur	Membran Vollastanreicherung	Diafragma del economizador
2108-1107475		A330	1	Жиклер экономайзера	Jet, part throttle enrichment	Gicleur d'économiseur	Vollastanreicherungsdüse	Surtidor del economizador
0 2108-1107475-35	(03)	A330	1	Жиклер экономайзера	Jet, part throttle enrichment	Gicleur d'économiseur	Vollastanreicherungsdüse	Surtidor del economizador
2108-1107477		A330	1	Пружина	Spring	Ressort	Feder	Muelle
2108-1107479		A330	1	Крышка	Cover	Couvercle	Deckel	Tapa
2108-1107606		A320	1	Прокладка	Gasket	Joint	Dichtung	Junta
2108-1107611-10		A320	4	Шпилька	Stud	Goujon	Gewindestift	Espárrago
2108-1107636		A320	1	Пружина воздушной заслонки	Choke spring	Ressort de volet d'air	Feder Luftklappe	Muelle de la mariposa de aire
2108-1107640-10		A320	1	Кулачок воздушной заслонки	Cam, choke valve	Came de volet d'air	Stufenscheibe Starterklappe	Leva de mariposa de aire
2108-1107646		A320	1	Втулка	Bush	Douille	Buchse	Buje
0 2108-1107655		A320	1	Пружина	Spring	Ressort	Feder	Muelle
0 2108-1107656		A320	1	Шарик	Ball	Bille	Kugel	Bola
2108-1107657		A320	1	Ось кулачка	Cam shaft	Axe de came	Stufenscheibenbolzen	Eje de leva
2108-1107660	(H)	A331	1	Кронштейн троса	Bracket, cable	Support de câble	Seilzug-Träger	Soporte del cable
2108-1107665	(H)	A331	1	Скоба	Clamp	Etrier	Bügel	Grapa
2108-1107710		A320	1	Фильтр топливный	Fuel filter	Filtre à carburant	Kraftstoffilter	Filtro de combustible
0 2108-1107730		A320	1	Клапан топливный	Fuel valve	Pointeau	Schwimmer-Nadelventil	Válvula de combustible
0 2108-1107737		A320	1	Прокладка клапана	Gasket, valve	Joint de pointeau	Nadelventildichtung	Junta de la válvula
0 2108-1107740		A320	1	Поплавок	Float	Flotteur	Schwimmer	Flotador
2108-1107749		A320	1	Ось поплавка	Float shaft	Axe de flotteur	Schwimmerachse	Eje del flotador
0 2108-1107752		A320	1	Прокладка	Gasket	Joint	Dichtung	Junta
2108-1107755		A330	1	Блок подогрева	Part throttle channel heater	Bloc de réchauffage	Vorwärmer	Bloque de calefacción
2108-1107892		A320	4	Винт М4х0,7х16	Screw M4x0.7x16	Vis M4x0,7x16	Schraube M4x0,7x16	Tornillo M4x0,7x16
2108-1107892		A330	7	Винт М4х0,7х16	Screw M4x0.7x16	Vis M4x0,7x16	Schraube M4x0,7x16	Tornillo M4x0,7x16
2108-1107894	(H)	A331	2	Винт М5х0,8х12	Screw M5x0.8x12	Vis M5x0,8x12	Schraube M5x0,8x12	Tornillo M5x0,8x12
2108-1107896		A320	5	Винт М5х0,8х18	Screw M5x0.8x18	Vis M5x0,8x18	Schraube M5x0,8x18	Tornillo M5x0,8x18
2108-1107898		A330	1	Винт М5х0,8х31	Screw M5x0.8x31	Vis M5x0,8x31	Schraube M5x0,8x31	Tornillo M5x0,8x31
2108-1107938		A331	1	Заглушка иглы	Plug, pintle	Obturateur de pointeau	Nadelverschluß	Obturador de la aguja
2108-1107990		A320	1	Комплект ремонтный карбюратора	Carburettor repair kit	Jeu de réparation de carburateur	Reparatursatz	Juego de reparación de carburador
2108-1107990		A330	1	Комплект ремонтный карбюратора	Carburettor repair kit	Jeu de réparation de carburateur	Reparatursatz	Juego de reparación de carburador
2108-1107990		A331	1	Комплект ремонтный карбюратора	Carburettor repair kit	Jeu de réparation de carburateur	Reparatursatz	Juego de reparación de carburador
2108-1107991		A320	1	Комплект ремонтный карбюратора	Carburettor repair kit	Jeu de réparation de carburateur	Reparatursatz	Juego de reparación de carburador
2108-1107991		A331	1	Комплект ремонтный карбюратора	Carburettor repair kit	Jeu de réparation de carburateur	Reparatursatz	Juego de reparación de carburador
2108-1107992		A320	1	Комплект ремонтный карбюратора	Carburettor repair kit	Jeu de réparation de carburateur	Reparatursatz	Juego de reparación de carburador

http://www.ladariva.co.uk

1	2	3	4	5	6	7	8	9
2108-1107992		A330	1	Комплект ремонтный карбюратора	Carburettor repair kit	Jeu de réparation de carburateur	Reparatursatz	Juego de reparación de carburador
2108-1107992		A331	1	Комплект ремонтный карбюратора	Carburettor repair kit	Jeu de réparation de carburateur	Reparatursatz	Juego de reparación de carburador
2108-1108013	(L)	A350	1	Рычаг привода акселератора	Operating lever, accelerator	Levier de commande d'accélérateur	Gaspedal	Palanca de mando del acelerador
2108-1108019		A350	1	Накладка педали	Pedal pad	Couvre-pédale	Pedalauflage	Goma del pedal
2108-1108036	(L)	A350	1	Пружина возвратная	Return spring	Ressort de rappel	Rückholfeder	Muelle de retorno
2108-1108052		A350	2	Втулка	Bush	Douille	Buchse	Buje
2108-1108054	(L)	A360	1	Трос привода акселератора	Accelerator cable	Câble de commande d'accélérateur	Gaszug	Cable de mando del acelerador
2108-1108054-03	(L)	A360	1	Трос привода акселератора	Accelerator cable	Câble de commande d'accélérateur	Gaszug	Cable de mando del acelerador
2108-1108069		A360	1	Кронштейн	Bracket	Support	Halter	Soporte
2108-1108100	(L-H)	A360	1	Трос ручного управления	Choke manual control cable	Câble de commande à main	Startklappenzug	Cable de comando manual
2108-1108116-10		A360	1	Пружина возвратная	Return spring	Ressort de rappel	Rückholfeder	Muelle de retorno
2108-1108139-10		A350	1	Упор педали	Pedal stop	Butée de pédale	Pedalanschlag	Tope de pedal
2108-1108157	(L)	A360	3	Скоба	Clamp	Etrier	Klammer	Grapa
2108-1108158	(L)	A360	1	Держатель скобы	Clamp holder	Support d'étrier	Spannbügelhalterung	Portador de la grapa
2108-1108160	(H)	K310	1	Заглушка	Plug	Obturateur	Stopfen	Obturador
2108-1109010		A300	1	Фильтр воздушный в сборе	Air cleaner assy	Filtre à air complet	Luftfilter komplett	Filtro de aire en conjunto
2108-1109160		A300	1	Заборник теплого воздуха	Warm air intake	Prise d'air chaud	Warmlufthutze	Toma de aire templado
2108-1109175		A300	1	Шланг воздухозаборника	Hose, air intake	Manchon de prise d'air	Luftansaugschlauch	Manguera de toma de aire
2108-1109301		A300	1	Заборник холодного воздуха	Cold air intake	Prise d'air froid	Kaltluftansaugstutzen	Toma de aire frío
2108-1117010		A210	1	Фильтр топливный	Fuel filter	Filtre à carburant	Kraftstoffilter	Filtro de combustible
2108-1117010-03		A210	1	Фильтр топливный	Fuel filter	Filtre à carburant	Kraftstoffilter	Filtro de combustible
2108-1117010-04		A210	1	Фильтр топливный	Fuel filter	Filtre à carburant	Kraftstoffilter	Filtro de combustible
2108-1117010-05		A210	1	Фильтр топливный	Fuel filter	Filtre à carburant	Kraftstoffilter	Filtro de combustible
2108-1143010		A300	1	Терморегулятор	Temperature regulator	Régulateur thermique	Thermoregler	Termorregulador
2108-1156010		A210	1	Клапан обратный	Non-return valve	Clapet antiretour	Rückschlagventil	Válvula de retorno
2108-1156010-01		A210	1	Клапан обратный	Non-return valve	Clapet antiretour	Rückschlagventil	Válvula de retorno
2108-1156010-02		A210	1	Клапан обратный	Non-return valve	Clapet antiretour	Rückschlagventil	Válvula de retorno
2108-1164010		A240	1	Адсорбер	Canister	Canister	Aktivkohlebehälter	Adsorbedor
2108-1164030		A240	1	Клапан	Valve	Soupape	Vergaserventil	Válvula
0 2108-1164036	(02-143)	A400	1	Штуцер	Union	Raccord	Stutzen	Racor
2108-1164050		A230	1	Сепаратор	Separator	Séparateur	Separator	Separador
2108-1164050-01		A230	1	Сепаратор	Separator	Séparateur	Separator	Separador
0 2108-1164065		A240	1	Хомут адсорбера	Clip	Collier	Schelle	Abrazadera
2108-1164081		A240	1	Шланг 550 мм	Hose 550 mm	Tuyau 550 mm	Schlauch 550 mm	Manguera 550 mm
2108-1164081		A241	1	Шланг 550 мм	Hose 550 mm	Tuyau 550 mm	Schlauch 550 mm	Manguera 550 mm
2108-1164083		A210	1	Шланг 250 мм	Hose 250 mm	Tuyau 250 mm	Schlauch 250 mm	Manguera 250 mm
2108-1164083		A240	1	Шланг 250 мм	Hose 250 mm	Tuyau 250 mm	Schlauch 250 mm	Manguera 250 mm
2108-1164083		A241	1	Шланг 250 мм	Hose 250 mm	Tuyau 250 mm	Schlauch 250 mm	Manguera 250 mm
0 2108-1164084		A240	1	Трубка пароотводящая	Vapour discharge pipe	Tube d'évacuation des vapeurs	Dampfaustrittsrohr	Tubo de escape de vapor
0 2108-1164084		A241	1	Трубка пароотводящая	Vapour discharge pipe	Tube d'évacuation des vapeurs	Dampfaustrittsrohr	Tubo de escape de vapor
0 2108-1164084		A242	1	Трубка пароотводящая	Vapour discharge pipe	Tube d'évacuation des vapeurs	Dampfaustrittsrohr	Tubo de escape de vapor
2108-1164089		A241	3	Шланг 250 мм	Hose 250 mm	Tuyau 250 mm	Schlauch 250 mm	Manguera 250 mm
2108-1164095		A230	1	Шланг	Hose	Tuyau	Schlauch	Manguera
2108-1164103		A240	1	Шланг 450 мм	Hose 450 mm	Tuyau 450 mm	Schlauch 450 mm	Manguera 450 mm
0 2108-1164104		A240	1	Жиклер	Jet	Gicleur	Düse	Surtidor
2108-1164130		A241	1	Кронштейн	Bracket	Support	Halter	Soporte
2108-1164130		A242	1	Кронштейн	Bracket	Support	Halter	Soporte
0 2108-1178054		A240	1	Шланг 400 мм	Hose 400 mm	Tuyau 400 mm	Schlauch 400 mm	Manguera 400 mm
2108-1178056		A380	1	Шланг	Hose	Tuyau	Schlauch	Manguera
2108-1201005		A450	1	Глушитель основной	Main silencer	Silencieux principal	Vorschalldämpfer	Silenciador principal
2108-1201005-03		A450	1	Глушитель основной	Main silencer	Silencieux principal	Vorschalldämpfer	Silenciador principal
2108-1202005-01		A450	1	Глушитель дополнительный	Intermediate silencer	Silencieux additionnel	Nachschalldämpfer	Silenciador adicional
2108-1202005-04		A450	1	Глушитель дополнительный	Intermediate silencer	Silencieux additionnel	Nachschalldämpfer	Silenciador adicional
2108-1203010		A440	1	Труба приемная	Exhaust downpipe	Tube avant	Vorrohr	Tubo de admisión
2108-1203019		A440	4	Гайка	Nut	Ecrou	Mutter	Tuerca
2108-1203019		A441	4	Гайка	Nut	Ecrou	Mutter	Tuerca

http://www.lada-niva.co.uk

1	2	3	4	5	6	7	8	9
2108-1203036		A440	1	Прижим кронштейна	Bracket retaining clip	Bride de serrage de support	Halterklemme	Apriete de soporte
2108-1203036		A441	1	Прижим кронштейна	Bracket retaining clip	Bride de serrage de support	Halterklemme	Apriete de soporte
2108-1203040		A440	1	Кронштейн	Bracket	Support	Halter	Soporte
2108-1203040		A441	1	Кронштейн	Bracket	Support	Halter	Soporte
2108-1203064		A440	2	Хомут	Clip	Collier	Schelle	Abrazadera
2108-1203064		A450	2	Хомут	Clip	Collier	Schelle	Abrazadera
2108-1203073-20		A450	5	Подушка подвески глушителя	Suspension ring, silencer	Tampon de suspension de silencieux	Gummilager	Casquillo elástico de silencioso
2108-1203121		A440	1	Кольцо уплотнительное	Sealing ring	Bague d'étanchéité	Dichtring	Anillo de empaquetadura
2108-1203121		A450	1	Кольцо уплотнительное	Sealing ring	Bague d'étanchéité	Dichtring	Anillo de empaquetadura
2108-1206010-30		A442	1	Нейтрализатор	Catalytic converter	Pot catalitique	Katalysator	Catalizador
2108-1206020-10	(138)	M420	1	Экран защиты пола	Floor shield	Ecran de protection de plancher	Bodenschutzblech	Pantalla de protección
2108-1300080-10		A200	2	Хомут винтовой	Screw-type clip	Collier à vis	Schraubenschelle	Abrazadera elicoidal
2108-1300080-10		A201	2	Хомут винтовой	Screw-type clip	Collier à vis	Schraubenschelle	Abrazadera elicoidal
2108-1300080-10		A370	1	Хомут винтовой	Screw-type clip	Collier à vis	Schraubenschelle	Abrazadera elicoidal
2108-1300080-10		A500	1	Хомут винтовой	Screw-type clip	Collier à vis	Schraubenschelle	Abrazadera elicoidal
2108-1300080-10		A501	1	Хомут винтовой	Screw-type clip	Collier à vis	Schraubenschelle	Abrazadera elicoidal
2108-1300080-10		A502	3	Хомут винтовой	Screw-type clip	Collier à vis	Schraubenschelle	Abrazadera elicoidal
2108-1300080-10		A610	2	Хомут винтовой	Screw-type clip	Collier à vis	Schraubenschelle	Abrazadera elicoidal
2108-1300080-10		A611	2	Хомут винтовой	Screw-type clip	Collier à vis	Schraubenschelle	Abrazadera elicoidal
2108-1300080-10		E100	4	Хомут винтовой	Screw-type clip	Collier à vis	Schraubenschelle	Abrazadera elicoidal
2108-1300080-10		E101	4	Хомут винтовой	Screw-type clip	Collier à vis	Schraubenschelle	Abrazadera elicoidal
2108-1300080-10		E102	4	Хомут винтовой	Screw-type clip	Collier à vis	Schraubenschelle	Abrazadera elicoidal
2108-1300080-10		E103	4	Хомут винтовой	Screw-type clip	Collier à vis	Schraubenschelle	Abrazadera elicoidal
2108-1300080-10		E130	4	Хомут винтовой	Screw-type clip	Collier à vis	Schraubenschelle	Abrazadera elicoidal
2108-1300080-10		E131	4	Хомут винтовой	Screw-type clip	Collier à vis	Schraubenschelle	Abrazadera elicoidal
2108-1300080-20		A500	1	Хомут винтовой	Screw-type clip	Collier à vis	Schraubenschelle	Abrazadera elicoidal
2108-1300080-20		A501	1	Хомут винтовой	Screw-type clip	Collier à vis	Schraubenschelle	Abrazadera elicoidal
2108-1300080-20		A502	1	Хомут винтовой	Screw-type clip	Collier à vis	Schraubenschelle	Abrazadera elicoidal
2108-1300080-20		A610	8	Хомут винтовой	Screw-type clip	Collier à vis	Schraubenschelle	Abrazadera elicoidal
2108-1300080-20		A611	6	Хомут винтовой	Screw-type clip	Collier à vis	Schraubenschelle	Abrazadera elicoidal
2108-1300080-30		A200	2	Хомут винтовой	Screw-type clip	Collier à vis	Schraubenschelle	Abrazadera elicoidal
2108-1300080-30		A201	2	Хомут винтовой	Screw-type clip	Collier à vis	Schraubenschelle	Abrazadera elicoidal
2108-1300080-30		A202	2	Хомут винтовой	Screw-type clip	Collier à vis	Schraubenschelle	Abrazadera elicoidal
2108-1301012	(01) (02)	A600	1	Радиатор	Radiator	Radiateur	Kühler	Radiador
2108-1302082		A600	1	Скоба	Clip	Etrier	Bügel	Grapa
2108-1303010		A610	1	Шланг отводящий	Return hose	Tuyau de départ	Auslaufschlauch	Manguera de salida
2108-1303014-10	(01) (03)	A610	1	Патрубок выпускной	Connection	Tubulure de sortie	Auslaufstutzen	Tubadura
2108-1303017		A610	1	Прокладка патрубка	Gasket	Joint de tubulure	Auslaufstutzendichtung	Junta de la tubadura
2108-1303017		A611	1	Прокладка патрубка	Gasket	Joint de tubulure	Auslaufstutzendichtung	Junta de la tubadura
2108-1303017-01		A610	1	Прокладка патрубка	Gasket	Joint de tubulure	Auslaufstutzendichtung	Junta de la tubadura
2108-1303017-01		A611	1	Прокладка патрубка	Gasket	Joint de tubulure	Auslaufstutzendichtung	Junta de la tubadura
2108-1303017-02		A610	1	Прокладка патрубка	Gasket	Joint de tubulure	Auslaufstutzendichtung	Junta de la tubadura
2108-1303017-02		A611	1	Прокладка патрубка	Gasket	Joint de tubulure	Auslaufstutzendichtung	Junta de la tubadura
2108-1303025		A610	1	Шланг подводящий	Supply hose	Tuyau d'arrivée	Einlaufschlauch	Manguera de entrada
2108-1303055		A610	1	Труба подводящая	Supply pipe	Tube d'arrivée	Einlaufrohr	Tubo de entrada
2108-1303067		A610	1	Прокладка	Gasket	Joint	Dichtung	Junta
2108-1303067		A611	1	Прокладка	Gasket	Joint	Dichtung	Junta
2108-1303067-01		A610	1	Прокладка	Gasket	Joint	Dichtung	Junta
2108-1303067-01		A611	1	Прокладка	Gasket	Joint	Dichtung	Junta
2108-1303067-02		A610	1	Прокладка	Gasket	Joint	Dichtung	Junta
2108-1303067-02		A611	1	Прокладка	Gasket	Joint	Dichtung	Junta
2108-1303069		A610	1	Кронштейн	Bracket	Support	Halter	Soporte
2108-1303069		A611	1	Кронштейн	Bracket	Support	Halter	Soporte
2108-1303080		A610	1	Шланг	Hose	Tuyau	Schlauch	Manguera
2108-1303092		A610	1	Шланг соединительный	Connecting hose	Flexible de raccordement	Verbindungsschlauch	Manguito de unión
2108-1303095-01		A600	1	Шланг пароотводящий 760 мм	Vapour discharge hose 760 mm	Tuyau d'évacuation des vapeurs 760 mm	Dampfableitrohr 760 mm	Manguera derivador del vapor 760 mm
2108-1305027		A600	1	Пробка сливная	Drain plug	Bouchon de vidange	Ablaßschraube	Tapón de drenaje
2108-1305029		A600	1	Кольцо уплотнительное	Sealing ring	Bague d'étanchéité	Dichtring	Anillo de empaquetadura
2108-1306010-10		A610	1	Термостат	Thermostat	Thermostat	Thermostat	Termóstato
0 2108-1306010-11		A610	1	Термостат	Thermostat	Thermostat	Thermostat	Termóstato

http://www.ladaniva.co.uk

1	2	3	4	5	6	7	8	9
0 2108-1307010		A610	1	Насос водяной	Water pump	Pompe à eau	Wasserpumpe	Bomba de agua
2108-1307013		A620	1	Сальник водяного насоса	Oil seal	Garniture d'étanchéitéité	Dichtring	Retén
2108-1307015		A620	1	Корпус насоса	Water pump body	Corps de pompe	Wasserpumpen-gehäuse	Cuerpo de bomba
2108-1307027-12		A620	1	Подшипник водяного насоса	Water pump bearing	Roulement de pompe à eau	Pumpenwelle	Cojinete de bomba de agua
2108-1307027-13		A620	1	Подшипник водяного насоса	Water pump bearing	Roulement de pompe à eau	Pumpenwelle	Cojinete de bomba de agua
2108-1307032		A620	1	Крыльчатка насоса	Pump impeller	Turbine de pompe	Flügelrad	Rueda de paletas
2108-1307040-20		A620	1	Шкив зубчатый водяного насоса	Toothed pulley, water pump	Pignon de pompe à eau	Zahnriemenrad Wasserpumpe	Piñón de bomba de agua
2108-1307042		A610	1	Прокладка насоса	Gasket, pump	Joint de pompe	Kühlmittelpumpendich-tung	Junta de la bomba
2108-1307042		A611	1	Прокладка насоса	Gasket, pump	Joint de pompe	Kühlmittelpumpendich-tung	Junta de la bomba
2108-1307042-01		A610	1	Прокладка насоса	Gasket, pump	Joint de pompe	Kühlmittelpumpendich-tung	Junta de la bomba
2108-1307042-01		A611	1	Прокладка насоса	Gasket, pump	Joint de pompe	Kühlmittelpumpendich-tung	Junta de la bomba
2108-1309010		A600	1	Кожух вентилятора	Fan cowl	Capot de ventilateur	Lüfterabdeckung	Cubierta del ventilador
2108-1311014	(01) (03)	A600	1	Бачок расширительный	Expansion tank	Vase d'expansion	Ausgleichsbehälter	Depósito de expansión
2108-1311050		A600	1	Клапан пробки	Valve, cap	Soupape de bouchon	Ventileinheit	Válvula del tapón
2108-1311065		A600	1	Пробка расширитель-ного бачка	Expansion tank cap	Bouchon de vase d'expansion	Ausgleichsbehälterver-schlußdeckel	Tapón de depósito de expansión
2108-1311065-01		A600	1	Пробка расширитель-ного бачка	Expansion tank cap	Bouchon de vase d'expansion	Ausgleichsbehälterver-schlußdeckel	Tapón de depósito de expansión
2108-1311067		A600	1	Прокладка	Gasket	Joint	Dichtung	Junta del tapón
2108-1311090		A600	1	Ремень расширитель-ного бачка	Expansion tank rubber strip	Courroie de vase d'expansion	Ausgleichsbehälter-riemen	Correa de depósito de expansión
2108-1601120		B150	1	Крышка верхняя	Upper cover	Couvercle supérieur	Oberdeckel	Tapa superior
2108-1601188		B140	1	Пружина	Spring	Ressort	Feder	Muelle
2108-1601207		B140	6	Болт	Bolt	Boulon	Schraube	Tornillo
2108-1601210		B150	2	Втулка	Bush	Douille	Buchse	Buje
2108-1601216		B110	1	Втулка	Bush	Douille	Buchse	Buje
2108-1601220		B150	1	Втулка опоры вала стартера	Bush, starter motor shaft mounting	Douille d'appui d'arbre de démarreur	Lagerbuchse Starterankerwelle	Casquillo apoyo eje arrancador
2108-1601223		B150	1	Заглушка	Plug	Obturateur	Stopfen	Obturador
0 2108-1601225		B150	2	Заглушка	Plug	Obturateur	Stopfen	Obturador
2108-1601295		B140	16	Заклепка	Rivet	Rivet	Niet	Remache
2108-1602048-01		B110	1	Накладка педали	Pedal pad	Couvre-pédale	Pedalauflage	Goma de pedal
2108-1602048-01		C100	1	Накладка педали	Pedal pad	Couvre-pédale	Pedalauflage	Goma de pedal
2108-1602048-01		C101	1	Накладка педали	Pedal pad	Couvre-pédale	Pedalauflage	Goma de pedal
2108-1602050		B110	1	Ось педалей	Pedal pivot shaft	Axe des pédales	Achse	Eje de los pedales
2108-1602059		B110	1	Скоба	Clamp	Etrier	Bügel	Grapa
2108-1602078		C100	1	Втулка дистанционная	Distance sleeve	Douille entretoise	Distanzhülse	Buje espaciador
2108-1602078		C101	1	Втулка дистанционная	Distance sleeve	Douille entretoise	Distanzhülse	Buje espaciador
2108-1602096		B110	1	Втулка	Bush	Douille	Buchse	Buje
2108-1701031-01		B220	1	Подшипник	Bearing	Roulement	Lager	Cojinete
2108-1701031-02		B220	1	Подшипник	Bearing	Roulement	Lager	Cojinete
2108-1701031-03		B220	1	Подшипник	Bearing	Roulement	Lager	Cojinete
2108-1701031-04		B220	1	Подшипник	Bearing	Roulement	Lager	Cojinete
2108-1701033		B220	2	Подшипник	Bearing	Roulement	Lager	Cojinete
2108-1701033-01		B220	2	Подшипник	Bearing	Roulement	Lager	Cojinete
2108-1701033-02		B220	2	Подшипник	Bearing	Roulement	Lager	Cojinete
2108-1701033-03		B220	2	Подшипник	Bearing	Roulement	Lager	Cojinete
2108-1701034		B220	2	Кольцо установочное	Backing ring	Bague de calage	Stellring	Anillo de ajuste
2108-1701092		B230	1	Ось промежуточной шестерни	Shaft, reverse idler gear	Axe de pignon intermédiaire	Zwischenradachse	Eje del piñón loco
2108-1701108		B230	5	Подшипник игольчатый	Needle bearing	Roulement à aiguilles	Nadelhülse	Cojinete de agujas
2108-1701108-01		B230	5	Подшипник игольчатый	Needle bearing	Roulement à aiguilles	Nadelhülse	Cojinete de agujas
2108-1701108-02		B230	5	Подшипник игольчатый	Needle bearing	Roulement à aiguilles	Nadelhülse	Cojinete de agujas
2108-1701108-03		B230	5	Подшипник игольчатый	Needle bearing	Roulement à aiguilles	Nadelhülse	Cojinete de agujas
2108-1701112-10		B230	1	Шестерня 1-ой передачи	1st speed gear	Pignon de 1-re	1. Gangrad	Engranaje 1-a velocidad
2108-1701112-20		B230	1	Шестерня 1-ой передачи	1st speed gear	Pignon de 1-re	1. Gangrad	Engranaje 1-a velocidad
2108-1701116-10		B230	2	Муфта синхронизатора	Synchro sleeve	Baladeur	Schaltmuffe	Collarín del sincronizador
2108-1701117		B230	2	Кольцо стопорное	Circlip	Bague d'arrêt	Haltering	Anillo de fijación
2108-1701119		B230	1	Ступица синхронизатора	Synchro hub	Moyeu baladeur	Synchronkörper	Cubo del sincronizador

http://www.lacanina.co.uk

1	2	3	4	5	6	7	8	9
2108-1701127		B230	1	Шестерня 2-ой передачи	2nd speed gear	Pignon de 2-e	2. Gangrad	Engranaje 2-a velocidad
2108-1701127-10		B230	1	Шестерня 2-ой передачи	2nd speed gear	Pignon de 2-e	2. Gangrad	Engranaje 2-a velocidad
2108-1701131		B230	1	Шестерня 3-ей передачи	3rd speed gear	Pignon de 3-e	3. Gangrad	Engranaje 3-a velocidad
2108-1701131-10		B230	1	Шестерня 3-ей передачи	3rd speed gear	Pignon de 3-e	3. Gangrad	Engranaje 3-a velocidad
2108-1701134		B230	2	Полукольцо	Half-ring	Demi-rondelle	Halbring	Semianillo
2108-1701135		B230	1	Кольцо упорное	Thrust ring	Bague de butée	Anschlagring	Anillo de tope
2108-1701144		B230	2	Кольцо дистанционное	Distance ring	Bague entretoise	Abstandsring	Anillo distanciador
2108-1701146		B230	1	Шестерня 4-ой передачи	4th speed gear	Pignon de 4-e	4. Gangrad	Engranaje 4-a velocidad
2108-1701147		B230	1	Втулка	Bush	Douille	Buchse	Buje
2108-1701148		B230	1	Шайба упорная	Thrust washer	Rondelle de butée	Anschlagscheibe	Arandella tope
2108-1701149		B230	1	Ступица синхронизатора	Synchro hub	Moyeu baladeur	Synchronkörper	Cubo del sincronizador
2108-1701164-10		B230	5	Кольцо блокирующее синхронизатора	Baulk ring	Bague de blocage de synchronisation	Synchronring	Anillo de bloqueo del sincronizador
2108-1701170-10		B230	9	Пружина синхронизатора	Spring	Ressort de syncro	Feder	Muelle del sincronizador
2108-1701171		B230	9	Сухарь синхронизатора	Locking key	Taquet	Gleitstein	Chaveta
2108-1701173		B230	9	Фиксатор	Detent	Bille	Sperre	Fijador
2108-1701180-01		B220	1	Подшипник	Bearing	Roulement	Lager	Cojinete
2108-1701180-02		B220	1	Подшипник	Bearing	Roulement	Lager	Cojinete
2108-1701180-03		B220	1	Подшипник	Bearing	Roulement	Lager	Cojinete
2108-1701180-04		B220	1	Подшипник	Bearing	Roulement	Lager	Cojinete
0 2108-1701200		B210	1	Магнит постоянный	Permanent magnet	Aimant permanent	Permanentmagnet	Imán constante
2108-1701203		B210	1	Прокладка	Gasket	Joint	Dichtung	Junta
2108-1701203-01		B210	1	Прокладка	Gasket	Joint	Dichtung	Junta
2108-1701244		B220	2	Гайка	Nut	Ecrou	Mutter	Tuerca
2108-1702024		B260	1	Вилка 1-ой и 2-ой передач	1st and 2nd gear selector fork	Fourchette de 1-ère et 2-e	Schaltgabel 1. und 2. Gang	Horquilla de cambio velocidades 1 y 2
2108-1702030		B260	2	Вилка 3-ей, 4-ой и 5-ой передач	3rd, 4th and 5th gear selector fork	Fourchette de 3-e, 4-e et 5-e	Schaltgabel 3., 4. und 5. Gang	Horquilla de cambio velocidades 3, 4 y 5
2108-1702046		B260	1	Вилка заднего хода	Reverse gear selector fork	Fourchette de marche arrière	Rückwärtsganggabel	Horquilla marcha atrás
2108-1702046-10		B260	1	Вилка заднего хода	Reverse gear selector fork	Fourchette de marche arrière	Rückwärtsganggabel	Horquilla marcha atrás
2108-1702060		B260	1	Шток 1-ой и 2-ой передач	1st/2nd selector rod	Coulisseau de 1-ère et 2-e	Schaltstange 1. und 2. Gang	Vástago de velocidades 1 y 2
2108-1702071		B260	1	Шток 3-ей и 4-ой передач	3rd/4th selector rod	Coulisseau de 3-e et 4-e	Schaltstange 3. und 4. Gang	Vástago de velocidades 3 y 4
2108-1702087		B260	4	Пружина фиксатора	Spring, detent	Ressort de verrou	Riegelfeder	Muelle del fiador
2108-1703024-01		B270	1	Шток	Rod	Tige	Schaltstange	Vástago
2108-1703028-10		B270	1	Рычаг штока	Lever, rod	Levier de tige	Umschalthebel	Palanca de vástago
2108-1703038		B270	1	Болт вилки	Bolt, selector fork	Boulon de fourchette	Gabelschraube	Tornillo de horquilla
2108-1703042-01		B270	1	Сальник	Oil seal	Garniture d'étanchéité	Dichtring	Retén
2108-1703048		B270	1	Корпус сальника	Oil seal housing	Corps de garniture d'étanchéité	Dichtringgehäuse	Cuerpo de retén
2108-1703052		B270	1	Корпус	Housing	Corps	Gehäuse	Cuerpo
2108-1703069		B270	1	Ось	Shaft	Axe	Achse	Eje
2108-1703072		B270	1	Ось рычага	Lever shaft	Axe de levier	Hebelachse	Eje de palanca
2108-1703074		B270	1	Шайба упорная	Thrust washer	Rondelle de butée	Anschlagscheibe	Arandella tope
2108-1703076		B270	1	Пружина	Spring	Ressort	Feder	Muelle
2108-1703082-20		B250	1	Рычаг переключения передач	Gear change lever	Levier de vitesses	Schalthebel	Palanca caja de cambios
2108-1703091		B250	1	Опора рычага шаровая	Ball end	Rotule de levier	Schaltkugel	Rotula de palanca
2108-1703138-20		B250	1	Тяга	Operating rod	Tringle	Stange	Varilla
2108-1703148		B250	1	Хомут	Clip	Collier	Schelle	Abrazadera
2108-1703160		B250	1	Шарнир	Joint	Articulation	Gelenk	Articulación
2108-1703169		B250	1	Винт конический	Tapered screw	Vis d'arrêt	Kegelschraube	Tornillo cónico
2108-1703182		B250	1	Чехол защитный	Boot	Soufflet protecteur	Schutzhülle	Funda de protección
2108-1703200		B250	1	Чехол	Boot	Soufflet protecteur	Schutzabdeckung	Funda
2108-1703204		B250	1	Корпус рычага	Housing, lever	Corps de levier	Schalthebelgehäuse	Cuerpo de la palanca
2108-2215010		B400	1	Привод правый	Wheel drive, RH	Transmission D complète	Antriebswelle rechts	Transmisión der.
2108-2215011		B400	1	Привод левый	Wheel drive, LH	Transmission G complète	Antriebswelle links	Transmisión izq.
2108-2215030		B400	2	Чехол наружного шарнира	Outer joint boot	Soufflet de joint homocinétique extérieur	Außengelenk-Manschette	Funda de la junta homocinética exterior
2108-2215034		B400	4	Хомут чехла	Clip	Collier	Bandschelle	Abrazadera de funda
2108-2215036		B400	4	Хомут чехла	Clip	Collier	Bandschelle	Abrazadera de funda

http://www.ladaniva.co.uk

1	2	3	4	5	6	7	8	9
2108-2215056		B400	2	Шарнир внутренний	Inner joint	Joint homocinétique intérieur	Innengelenk	Junta homocinética interior
2108-2215068		B400	2	Чехол внутреннего шарнира	Inner joint boot	Soufflet de joint homocinétique intérieur	Innengelenk-Manschette	Funda de la junta homocinética interior
2108-2215070		B400	1	Вал привода левый	Drive shaft, LH	Arbre de transmission G	Welle, links	Arbol de transmisión izq.
2108-2215073-01		B400	2	Буфер вала	Shaft buffer	Tampon d'arbre	Puffer	Tope árbol de transmisión
2108-2215086		B400	2	Фиксатор	Retaining clip	Circlip	Arretierung	Fijador
2108-2215092		B400	1	Вал привода правый	Drive shaft, RH	Arbre de transmission D	Welle, rechts	Arbol de transmisión der.
2108-2215104		B400	2	Кольцо стопорное	Circlip	Bague d'arrêt	Haltering	Anillo de fijación
0 2108-2301034		B410	1	Сальник правый	Oil seal, RH	Garniture d'étanchéité D	Dichtring rechts	Retén der.
0 2108-2301035		B410	1	Сальник левый	Oil seal, LH	Garniture d'étanchéité G	Dichtring links	Retén izq.
2108-2302060-10	(02)	B410	1	Шестерня ведомая главной передачи	Crown wheel	Courrone de transmission	Tellerrad	Corona de transmisión principal
2108-2302060-20	(01)	B410	1	Шестерня ведомая главной передачи	Crown wheel	Courrone de transmission	Tellerrad	Corona de transmisión principal
2108-2302060-30	(03)	B410	1	Шестерня ведомая главной передачи	Crown wheel	Courrone de transmission	Tellerrad	Corona de transmisión principal
2108-2303012		B410	1	Дифференциал	Differential	Différentiel	Differential	Diferencial
2108-2303018		B410	1	Коробка дифференциала	Differential case	Boîtier de différentiel	Differentialgehäuse	Caja del diferencial
2108-2303036-01		B410	2	Подшипник	Bearing	Roulement	Lager	Cojinete
2108-2303036-02		B410	2	Подшипник	Bearing	Roulement	Lager	Cojinete
2108-2303036-03		B410	2	Подшипник	Bearing	Roulement	Lager	Cojinete
2108-2303050		B410	2	Шестерня полуоси	Differential side gear	Planétaire	Achwellenrad	Engranajes del semieje
2108-2303060		B410	1	Ось сателлитов	Pinion shaft	Axe des satellites	Ausgleichbolzen	Eje de los satélites
2108-2303090		B410	1*	Кольцо регулировочное	Adjuster ring	Bague de réglage	Einstellring	Anillo de regulación
2108-2303091		B410	1*	Кольцо регулировочное	Adjuster ring	Bague de réglage	Einstellring	Anillo de regulación
2108-2303092		B410	1*	Кольцо регулировочное	Adjuster ring	Bague de réglage	Einstellring	Anillo de regulación
2108-2303093		B410	1*	Кольцо регулировочное	Adjuster ring	Bague de réglage	Einstellring	Anillo de regulación
2108-2303094		B410	1*	Кольцо регулировочное	Adjuster ring	Bague de réglage	Einstellring	Anillo de regulación
2108-2303095		B410	1*	Кольцо регулировочное	Adjuster ring	Bague de réglage	Einstellring	Anillo de regulación
2108-2303096		B410	1*	Кольцо регулировочное	Adjuster ring	Bague de réglage	Einstellring	Anillo de regulación
2108-2303097		B410	1*	Кольцо регулировочное	Adjuster ring	Bague de réglage	Einstellring	Anillo de regulación
2108-2303098		B410	1*	Кольцо регулировочное	Adjuster ring	Bague de réglage	Einstellring	Anillo de regulación
2108-2303099		B410	1*	Кольцо регулировочное	Adjuster ring	Bague de réglage	Einstellring	Anillo de regulación
2108-2303100		B410	1*	Кольцо регулировочное	Adjuster ring	Bague de réglage	Einstellring	Anillo de regulación
2108-2303101		B410	1*	Кольцо регулировочное	Adjuster ring	Bague de réglage	Einstellring	Anillo de regulación
2108-2303102		B410	1*	Кольцо регулировочное	Adjuster ring	Bague de réglage	Einstellring	Anillo de regulación
2108-2303103		B410	1*	Кольцо регулировочное	Adjuster ring	Bague de réglage	Einstellring	Anillo de regulación
2108-2303104		B410	1*	Кольцо регулировочное	Adjuster ring	Bague de réglage	Einstellring	Anillo de regulación
2108-2303105		B410	1*	Кольцо регулировочное	Adjuster ring	Bague de réglage	Einstellring	Anillo de regulación
2108-2303106		B410	1*	Кольцо регулировочное	Adjuster ring	Bague de réglage	Einstellring	Anillo de regulación
2108-2303107		B410	1*	Кольцо регулировочное	Adjuster ring	Bague de réglage	Einstellring	Anillo de regulación
2108-2303108		B410	1*	Кольцо регулировочное	Adjuster ring	Bague de réglage	Einstellring	Anillo de regulación
2108-2303109		B410	1*	Кольцо регулировочное	Adjuster ring	Bague de réglage	Einstellring	Anillo de regulación
2108-2303110		B410	1*	Кольцо регулировочное	Adjuster ring	Bague de réglage	Einstellring	Anillo de regulación
2108-2802022		M260	1	Брызговик двигателя правый	Engine tray, RH	Garde-boue de moteur D	Motorunterschutz rechts	Chapa del motor delantero
2108-2802023		M260	1	Брызговик двигателя левый	Engine tray, LH	Garde-boue de moteur G	Motorunterschutz links	Chapa del motor izq.
2108-2803010		M430	1	Бампер передний в сборе	Front bumper assy	Pare-chocs avant complet	Stoßfänger vorne komplett	Parachoques delantero en conjunto
2108-2803010-40	(143)	M430	1	Бампер передний в сборе	Front bumper assy	Pare-chocs avant complet	Stoßfänger vorne komplett	Parachoques delantero en conjunto

http://www.ladania.co.uk

1	2	3	4	5	6	7	8	9
2108-2803015		**M430**	**1**	Бампер передний	Front bumper	Pare-chocs avant	Stoßfänger vorne	Parachoques delantero
2108-2803016	(143)	**M430**	**1**	Кронштейн переднего бампера правый	Front bumper bracket, RH	Support D de pare-chocs avant	Stoßfängerhalter, vorn rechts	Soporte de paragol-pes delantero der.
2108-2803017	(143)	**M430**	**1**	Кронштейн переднего бампера левый	Front bumper bracket, LH	Support G de pare-chocs avant	Stoßfängerhalter, vorn links	Soporte de paragol-pes delantero izq.
2108-2803018		**M430**	**1**	Кронштейн переднего бампера правый	Front bumper bracket, RH	Support D de pare-chocs avant	Stoßfängerhalter, vorn rechts	Soporte de paragol-pes delantero der.
2108-2803018		**M440**	**1**	Кронштейн переднего бампера правый	Front bumper bracket, RH	Support D de pare-chocs avant	Stoßfängerhalter, vorn rechts	Soporte de paragol-pes delantero der.
2108-2803019		**M430**	**1**	Кронштейн переднего бампера левый	Front bumper bracket, LH	Support G de pare-chocs avant	Stoßfängerhalter, vorn links	Soporte de paragol-pes delantero izq.
2108-2803019		**M440**	**1**	Кронштейн переднего бампера левый	Front bumper bracket, LH	Support G de pare-chocs avant	Stoßfängerhalter, vorn links	Soporte de paragol-pes delantero izq.
2108-2803034		**M430**	**1**	Кронштейн боковой правый	Side bracket, RH	Support latéral D	Träger, rechts	Soporte lateral der.
2108-2803035		**M430**	**1**	Кронштейн боковой левый	Side bracket, LH	Support latéral G	Träger, links	Soporte lateral izq.
2108-2803132		**M430**	**1**	Балка бампера	Bumper beam	Traverse de pare-chocs	Stoßdämpferbalken	Viga del parachoques
2108-2803132-20	(143)	**M430**	**1**	Балка бампера	Bumper beam	Traverse de pare-chocs	Stoßdämpferbalken	Viga del parachoques
2108-2803168		**M430**	**2**	Болт крепления бампера	Bumper securing bolt	Boulon de fixation de pare-chocs	Befestigungsschraube f. Stossfänger	Tornillo de fijación del parachoques
2108-2803168		**M440**	**2**	Болт крепления бампера	Bumper securing bolt	Boulon de fixation de pare-chocs	Befestigungsschraube f. Stossfänger	Tornillo de fijación del parachoques
2108-2804010		**M440**	**1**	Бампер задний в сборе	Rear bumper assy	Pare-chocs arrière complet	Stoßfänger hinten komplett	Parachoques trasero en conjunto
2108-2804010-40	(143)	**M440**	**1**	Бампер задний в сборе	Rear bumper assy	Pare-chocs arrière complet	Stoßfänger hinten komplett	Parachoques trasero en conjunto
2108-2804015		**M440**	**1**	Бампер задний	Rear bumper	Pare-chocs arrière	Stoßfänger hinten	Parachoques trasero
2108-2804016-10	(143)	**M440**	**1**	Кронштейн заднего бампера правый	Rear bumper bracket, RH	Support D de pare-chocs arrière	Stoßfängershalter, hinten rechts	Soporte de paragol-pes trasero der.
2108-2804017-10	(143)	**M440**	**1**	Кронштейн заднего бампера левый	Rear bumper bracket, LH	Support G de pare-chocs arrière	Stoßfängershalter, hinten links	Soporte de paragol-pes trasero izq.
2108-2804036		**M440**	**1**	Кронштейн боковой правый	Side bracket, RH	Support latéral D	Träger, rechts	Soporte lateral der.
2108-2804037		**M440**	**1**	Кронштейн боковой левый	Side bracket, LH	Support latéral G	Träger, links	Soporte lateral izq.
2108-2804142		**M440**	**1**	Балка бампера	Bumper beam	Traverse de pare-chocs	Stoßdämpferbalken	Viga del parachoques
2108-2804182		**M230**	**1**	Проушина буксирная	Towing eye	Oeillet de remorquage	Abschleppöse	Orejeta de remolque
2108-2804222	(143)	**M440**	**2**	Вставка буферная центральная	Central buffer insert	Tampon central	Puffereinsatz zentraler	Tope central
2108-2804226	(143)	**M440**	**1**	Вставка буферная правая	Buffer insert, RH	Tampon D	Puffereinsatz rechts	Tope der.
2108-2804227	(143)	**M440**	**1**	Вставка буферная левая	Buffer insert, LH	Tampon G	Puffereinsatz links	Tope izq.
2108-2901022		**D240**	**1**	Стойка передней подвески правая в сборе	RH front suspension strut assy	Montant D de suspension avant	Vorderer Stoßdämpfer rechts komplett	Pata telescópica der. en conjunto
2108-2901023		**D240**	**1**	Стойка передней подвески левая в сборе	LH front suspension strut assy	Montant G de suspension avant	Vorderer Stoßdämpfer links komplett	Pata telescópica izq. en conjunto
2108-2901050		**D200**	**2**	Болт стойки	Bolt, strut	Boulon de montant	Federbeinschraube	Tornillo de montante
2108-2901052		**D200**	**2**	Шайба болта	Washer, bolt	Rondelle de boulon	Scheibe	Arandela del tornillo
2108-2901054		**D200**	**2**	Колпак защитный	Protective cap	Capuchon de protection	Schutzkappe	Casquete de protección
2108-2901056		**D200**	**2**	Гайка M14x1,5	Nut M14x1.5	Ecrou M14x1,5	Mutter M14x1,5	Tuerca M14x1,5
2108-2902712	(10, 143)	**D200**	**2**	Пружина передней подвески	Front coil spring	Ressort de suspension avant	Feder	Muelle de suspensión delantera
2108-2902712-10	(E)	**D200**	**2**	Пружина передней подвески	Front coil spring	Ressort de suspension avant	Feder	Muelle de suspensión delantera
2108-2902760		**D200**	**2**	Чашка опорная пружины верхняя	Coil spring seat, upper	Coupelle d'appui de ressort supérieure	Obere Federschale	Cazoleta del muelle superior
2108-2902810		**D200**	**2**	Ограничитель стойки	Strut stop	Corps inférieur	Federbeinanschlag	Limitador
2108-2902814		**D200**	**2**	Кожух защитный	Protective tube	Chape	Schutzrohr	Protector
2108-2902816		**D200**	**2**	Буфер хода сжатия	Compression buffer	Butée élastique	Dämpfergummi	Tope de carrera de compresión
2108-2902820		**D200**	**2**	Опора верхняя стойки	Strut upper mounting	Support élastique de suspension complet	Lagerung obere	Apoyo superior
2108-2902830		**D200**	**6**	Болт	Bolt	Boulon	Schraube	Tornillo
2108-2902840		**D200**	**2**	Подшипник верхней опоры	Bearing, upper mounting	Roulement	Lager	Cojinete de apoyo superior
2108-2902840-01		**D200**	**2**	Подшипник верхней опоры	Bearing, upper mounting	Roulement	Lager	Cojinete de apoyo superior
2108-2904020		**D210**	**2**	Рычаг подвески нижний	Suspension arm, lower	Bras de suspension inférieur	Achslenker, unten	Brazo de suspensión inferior
2108-2904040		**D210**	**2**	Шарнир нижнего рычага	Lower lever silentblock	Silentbloc de bras inférieur	Lenkergelenk	Silentblock
2108-2904045		**D210**	**4**	Шайба упорная	Thrust washer	Rondelle de butée	Anschlagscheibe	Arandela tope
2108-2904046		**D210**	**4**	Шарнир растяжки задний	Rear tie rod silentblock	Silentbloc arrière de tirant	Zugstrebengelenk, hinten	Buje

http://www.ladaniva.co.uk

1	2	3	4	5	6	7	8	9
2108-2904050		D210	2	Подушка переднего шарнира растяжки	Mounting rubber, front tie rod silentblock	Silentbloc de tirant avant	Gelenklagerung, vorne	Casquillo elástico de atriculación delantera
2108-2904051		D210	2	Кронштейн растяжки	Tie rod bracket	Support de tirant	Zugstrebehalter	Soporte del tirante
2108-2904051-01		D210	2	Кронштейн растяжки	Tie rod bracket	Support de tirant	Zugstrebehalter	Soporte del tirante
2108-2904054		D210	4	Шайба переднего шарнира	Washer	Rondelle de silentbloc avant	Gelenkscheibe, vorne	Arandela de la articulación delantera
0 2108-2904057		D210	2	Кожух кронштейна	Bracket casing	Cache	Deckel	Protector
0 2108-2904070		D210	2	Чехол шарового пальца	Boot, ballpin	Protecteur de rotule	Kugelbolzenmanschette	Funda del perno esférico
0 2108-2904078		D210	2	Пластина прижимная	Retaining plate	Plaque de serrage	Druckblech	Placa de apriete
0 2108-2904185		D210	2	Палец шаровой	Ballpin	Rotule	Kugelbolzen	Rótula
2108-2904185-01		D210	2	Палец шаровой	Ballpin	Rotule	Kugelbolzen	Rótula
2108-2904225		D210	8	Шайба регулировочная	Adjuster shim	Rondelle de calage	Einstellscheibe	Arandela de regulación
2108-2904270		D210	2	Растяжка нижнего рычага	Tie rod, lower control arm	Tirant de bras de suspension	Zugstrebe unten	Tirante del brazo inferior
2108-2905002		D200	1	Амортизатор передний правый	Front shock absorber, RH	Amortisseur avant D	Stoßdämpfer, vorne rechts	Amortiguador delantero der.
2108-2905003		D200	1	Амортизатор передний левый	Front shock absorber, LH	Amortisseur avant G	Stoßdämpfer, vorne links	Amortiguador delantero izq.
2108-2905605		D230	1	Шток амортизатора	Shock absorber piston rod	Tige d'amortisseur	Kolbenstange	Vástago del émbolo
2108-2905613		D230	1	Кольцо уплотнительное	Sealing ring	Bague d'étanchéité	Dichtring	Anillo de empaquetadura
0 2108-2905614		D230	1	Прокладка кольца	Gasket	Joint de bague	Ringdichtung	Junta del anillo
0 2108-2905616		D230	1	Сальник штока	Piston rod oil seal	Garniture d'étanchéité de tige	Kolbenstangendich-tung	Retén de vástago
0 2108-2905619		D230	1	Втулка направляющая штока	Guide sleeve, piston rod	Guide de tige	Kolbenstangen-Führungsbuchse	Casquillo guía del vástago
2108-2905625		D230	1	Цилиндр амортизатора	Shock absorber cylinder	Cylindre d'amortisseur	Schutzrohr	Cilindro del amontiguador
0 2108-2905630		D230	1	Пружина перепускного клапана	By-pass valve spring	Ressort de soupape de by-pass	Uberströmungsventil-feder	Muelle de la válvula de paso
0 2108-2905635		D230	1	Поршень амортизатора	Piston, shock absorber	Piston d'amortisseur	Stoßdämpferkolben	Pistón de amortiguador
2108-2905636		D230	1	Кольцо поршня	Piston ring	Segment de piston	Kolbenring	Anillo de pistón
2108-2905637		D230	1	Диск дроссельный	Throttle disc	Disque d'étranglement	Drosselscheibe	Disco de estrangulación
0 2108-2905640		D230	1	Тарелка упорная	Thrust plate	Cuvette de butée	Anschlagteller	Platillo de tope
0 2108-2905640		D320	1	Тарелка упорная	Thrust plate	Cuvette de butée	Anschlagteller	Platillo de tope
0 2108-2905642		D230	1	Пружина клапана отдачи	Recoil valve spring	Ressort de soupape de détente	Rückstoßventilfeder	Muelle de la válvula de rebote
0 2108-2905644		D230	1	Гайка клапана отдачи	Nut, recoil valve	Ecrou de soupape de détente	Rückstoßventilmutter	Tuerca de la válvula de rebote
0 2108-2905644		D320	1	Гайка клапана отдачи	Nut, recoil valve	Ecrou de soupape de détente	Rückstoßventilmutter	Tuerca de la válvula de rebote
0 2108-2905650		D230	1	Клапан сжатия	Compresssion valve	Soupape de compression	Bodenventil	Válvula de compresión
0 2108-2906010		D220	1	Стабилизатор в сборе	Anti-roll bar assy	Barre stabilisatrice complète	Stabilisator komplett	Estabilizador en conjunto
0 2108-2906016		D220	1	Штанга стабилизатора	Anti-roll bar	Barre stabilisatrice	Stabilisatorstab	Barra estabilizadora
2108-2906040		D220	2	Подушка штанги	Flexible mounting, anti-roll bar	Palier élastique de barre stabilisatrice	Stabilisatordämpfer	Tope de la barra
2108-2906042		D220	2	Кронштейн подушки штанги	Bracket, anti-roll bar flexible mounting	Support de palier de barre stabilisatrice	Halter der Stabilisatorlagerung	Soporte de tope de la barra
2108-2906050		D220	2	Стойка стабилизатора	Anti-roll strut	Biellette	Stabilisatorhalterung	Péndulo del estabilizador
2108-2906078		D220	2	Втулка стойки верхняя	Upper bush, strut	Douille supérieure de biellette	Federbeinlagerbuchse, oben	Casquillo del péndulo superior
2108-2906079		D220	2	Втулка стойки нижняя	Lower bush, strut	Douille inférieure de biellette	Federbeinlagerbuchse, unten	Casquillo del péndulo inferior
0 2108-2912610-01		D320	1	Опора буфера	Buffer mounting	Appui de butée	Pufferlagerung	Apoyo
2108-2912622		D300	2	Буфер задней подвески	Rear suspension buffer	Butée élastique de suspension arrière	Dämpfergummi	Tope de suspensión trasera
2108-2912622-01		D300	2	Буфер задней подвески	Rear suspension buffer	Butée élastique de suspension arrière	Dämpfergummi	Tope de suspensión trasera
2108-2912652		D300	2	Прокладка верхняя	Gasket, upper	Joint supérieur	Obere Dichtung	Junta superior
2108-2912712		D300	2	Пружина задней подвески	Rear suspension coil spring	Ressort de suspension arrière	Feder	Muelle de la suspensión trasera
2108-2912712-10	(E)	D300	2	Пружина задней подвески	Rear suspension coil spring	Ressort de suspension arrière	Feder	Muelle de la suspensión trasera
2108-2914002-11		D300	1	Рычаги задней подвески в сборе	Rear suspension arms assy	Bras de suspension arrière assemblés	Hinterachslenker komplett	Brazos de suspensión trasera en conjunto
0 2108-2914008-10		D310	1	Рычаги задней подвески	Rear suspension arms	Bras de suspension arrière	Hinterachslenker	Brazos de suspensión trasera
2108-2914040		D300	2	Болт рычага	Bolt, arm	Boulon de bras	Lenkerschraube	Tornillo de palanca
0 2108-2914046-10		D300	1	Кронштейн рычага правый	RH bracket, arm	Palier-support D de bras	Lenkerträger, rechts	Soporte de palanca der.

http://www.ladaniva.co.uk

1	2	3	4	5	6	7	8	9
0 2108-2914047-10		D300	1	Кронштейн рычага левый	LH bracket, arm	Palier-support G de bras	Lenkerträger, links	Soporte de palanca izq.
2108-2914054-10		D310	2	Шарнир рычага	Silentblock, arm	Silentbloc de bras	Lenkergelenk	Articulación del brazo
2108-2915004		D300	2	Амортизатор задней подвески	Rear suspension shock absorber	Amortisseur arrière	Stoßdämpfer, hinten	Amortiguador de suspensión trasera
2108-2915446-01		D320	1	Втулка амортизатора	Bush, shock absorber	Silentbloc d'amortisseur	Stoßdämpferbuchse	Casquillo del amortiguador
2108-2915607		D320	1	Шток амортизатора	Shock absorber piston rod	Tige d'amortisseur	Kolbenstange	Vástago del amortiguador
0 2108-2915613		D320	1	Кольцо уплотнительное	Sealing ring	Bague d'étanchéité	Dichtring	Anillo de empaquetadura
2108-2915616		D320	1	Сальник штока	Oil seal, push rod	Garniture d'étanchéité de tige	Kolbenstangendichtung	Retén de vástago
0 2108-2915619		D320	1	Втулка направляющая штока	Guide sleeve, push rod	Guide de tige	Kolbenstangen-Führungsbuchse	Casquillo guía del vástago
2108-2915625-01		D320	1	Цилиндр амортизатора	Shock absorber cylinder	Cylindre d'amortisseur	Schutzrohr	Cilindro del amontiguador
2108-2915635		D320	1	Поршень амортизатора	Piston, shock absorber	Piston d'amortisseur	Stoßdämpferkolben	Pistón de amortiguador
0 2108-2915637		D320	1	Диск дроссельный	Throttle disc	Disque d'étranglement	Drosselscheibe	Disco de estrangulación
0 2108-2915642		D320	1	Пружина клапана	Valve spring	Ressort de soupape	Ventilfeder	Muelle de la válvula
0 2108-2915650		D320	1	Клапан сжатия	Compression valve	Soupape de compression	Bodenventil	Válvula de compresión
0 2108-2915681		D300	2	Кожух защитный	Bellows	Soufflet protecteur	Faltenbalg	Protector
2108-2915681-01		D300	2	Кожух защитный	Bellows	Soufflet protecteur	Faltenbalg	Protector
2108-3001014		D400	1	Кулак поворотный правый	Stub axle, RH	Pivot D	Achsschenkel, rechts	Muñón de rotación der.
2108-3001015		D400	1	Кулак поворотный левый	Stub axle, LH	Pivot G	Achsschenkel, links	Muñón de rotación izq.
2108-3001060		D400	2	Кольцо грязезащитное внутреннее	Inner guard ring	Bague pare-boue intérieure	Schutzring, innen	Anillo de protección interior
2108-3001061		D400	2	Кольцо грязезащитное наружное	Outer guard ring	Bague pare-boue extérieure	Schutzring, außen	Anillo de protección exterior
2108-3101015-06		D410	5	Колесо	Road wheel	Jante	Rad	Rueda
2108-3101015-07		D410	5	Колесо	Road wheel	Jante	Rad	Rueda
2108-3101040		D410	16	Болт колеса	Wheel bolt	Boulon de roue	Radbolzen	Tornillo de rueda
2108-3103012		D400	2	Ступица переднего колеса	Hub, front roadwheel	Moyeu de roue avant	Vorderradnabe	Cubo de rueda delantera
2108-3103020-01		D400	2	Подшипник ступицы	Hub bearing	Roulement de moyeu	Radlager	Rodamiento del cubo
2108-3103020-02		D400	2	Подшипник ступицы	Hub bearing	Roulement de moyeu	Radlager	Rodamiento del cubo
2108-3103032		D400	4	Кольцо стопорное	Circlip	Bague d'arrêt	Haltering	Anillo de fijación
2108-3103060		B400	2	Кольцо грязезащитное	Guard ring	Bague pare-boue	Staubschutzring	Anillo guardapolvos
2108-3103061		D400	2	Кольцо грязезащитное	Guard ring	Bague pare-boue	Staubschutzring	Anillo guardapolvos
2108-3103065		D400	2	Колпак ступицы	Wheel hub cover	Couvre-moyeu	Radnabenkappe	Casquete del cubo rueda
2108-3103065		D420	1	Колпак ступицы	Wheel hub cover	Couvre-moyeu	Radnabenkappe	Casquete del cubo rueda
2108-3103068		D400	2	Кольцо уплотнительное	Sealing ring	Bague d'étanchéité	Dichtring	Anillo de empaquetadura
2108-3103068		D420	1	Кольцо уплотнительное	Sealing ring	Bague d'étanchéité	Dichtring	Anillo de empaquetadura
2108-3103079		D400	2	Шайба подшипника	Bearing washer	Rondelle de roulement	Lagerscheibe	Arandela del cojinete
0 2108-3104014		D420	1	Ступица заднего колеса	Rear wheel hub	Moyeu de roue arrière	Hinterradnabe	Cubo de rueda trasera
2108-3104016		D420	1	Кольцо грязезащитное	Guard ring	Bague pare-boue	Staubschutzring	Anillo guardapolvos
2108-3104020		D420	1	Подшипник ступицы	Hub bearing	Roulement de moyeu	Radlager	Rodamiento del cubo
2108-3104020-01		D420	1	Подшипник ступицы	Hub bearing	Roulement de moyeu	Radlager	Rodamiento del cubo
2108-3104032		D420	1	Кольцо стопорное	Circlip	Bague d'arrêt	Haltering	Anillo de fijación
2108-3104055		D420	1	Ось ступицы	Hub shaft	Fusée	Nabenachse	Eje del cubo
2108-3104079		D420	1	Шайба подшипника	Bearing washer	Rondelle de roulement	Lagerscheibe	Arandela del cojinete
2108-3105042		Y100	1	Винт запасного колеса	Screw, spare wheel	Vis de roue de secours	Schraube f. Reserverad	Tornillo rueda de recambio
2108-3400012-10	(L)	D110	1	Механизм рулевой	Steering	Direction	Lenkgetriebe	Mecanismo de dirección
2108-3401010-10	(L)	D140	1	Картер рулевого механизма	Steering box	Boîtier de direction	Lenkgetriebegehäuse	Carter del mecanismo de dirección
2108-3401020		D140	2	Кольцо втулки рейки	Ring, rack bush	Bague de douille de crémaillère	Hülsenring der Zahnstange	Anillo del casquillo de la cremaliera
2108-3401022	(L)	D140	1	Втулка рейки	Bush, rack	Douille de crémaillère	Hülse der Zahnstange	Casquillo de la cremaliera
2108-3401026		D140	1	Кольцо уплотнительное	Sealing ring	Bague d'étanchéité	Dichtring	Anillo de empaquetadura
2108-3401029		D140	1	Кольцо фиксирующее	Tensioning ring	Rondelle d'arrêt	Sicherungsring	Anillo de fijación
2108-3401031		D140	1	Шайба защитная шестерни	Gear protection washer	Rondelle de protection de pignon	Ritzelscheibe	Arandela de protec-ción del engranaje
2108-3401033		D140	1	Кольцо уплотнительное	Sealing ring	Bague d'étanchéité	Dichtring	Anillo de empaquetadura

http://www.ladaniva.co.uk

1	2	3	4	5	6	7	8	9
2108-3401035		D140	1	Шестерня рулевого механизма	Steering gear	Pignon de crémaillère	Lenkritzel	Engranaje del mecanis-mo de dirección
2108-3401036		D140	1	Пыльник шестерни	Dust boot	Cache-poussière de pignon	Staubkappe	Guardapolvo del engranaje
2108-3401047		D140	1	Гайка подшипника	Bearing nut	Ecrou de roulememt	Lagermutter	Tuerca del cojinete
2108-3401048		D140	1	Шайба стопорная	Lockwasher	Rondelle d'arrét	Sicherungsblech	Arandela de fijación
2108-3401052		D140	1	Гайка с заглушкой в сборе	Nut and plug assy	Ecrou avec obturateur	Mutter	Tuerca y obturador en conjunto
2108-3401053		D140	1	Пружина	Spring	Ressort	Feder	Muelle
2108-3401057		D140	1	Гайка	Nut	Ecrou	Mutter	Tuerca
2108-3401066		D140	2	Болт тяг рулевой трапеции	Steering linkage bolt	Boulon de timonerie de direction	Spurstangenschraube	Tornillo de bielas de dirección
2108-3401067	(L)	D140	1	Рейка рулевого механизма	Steering rack	Crémaillère de direction	Zahnstange	Cremaliera de mecanis-mo de dirección
2108-3401071		D140	1	Упор рейки	Steering rack damper slipper	Butée de crémaillère	Druckstück	Tope de cremaliera
2108-3401075		D140	1	Кольцо стопорное	Circlip	Bague d'arrêt	Haltering	Anillo de fijación
2108-3401089		D140	1	Пластина стопорная	Lockplate	Plaque d'arrêt	Stützblech	Placa de fijación
2108-3401104		D140	1	Подшипник	Bearing	Roulement	Lager	Cojinete
2108-3401120		D100	1	Подшипник в сборе	Bearing assy	Roulement complet	Lager komplett	Cojinete en conjunto
2108-3401120		D101	1	Подшипник в сборе	Bearing assy	Roulement complet	Lager komplett	Cojinete en conjunto
2108-3401121		D140	1	Кольцо стопорное	Circlip	Bague d'arrêt	Haltering	Anillo de fijación
2108-3401123		D140	1	Подшипник шестерни	Gear bearing	Roulement de pignon	Antriebsritzellager	Cojinete del engranaje
2108-3401123-01		D140	1	Подшипник шестерни	Gear bearing	Roulement de pignon	Antriebsritzellager	Cojinete del engranaje
2108-3401123-02		D140	1	Подшипник шестерни	Gear bearing	Roulement de pignon	Antriebsritzellager	Cojinete del engranaje
2108-3401126-02		D100	1	Подшипник	Bearing	Roulement	Lager	Cojinete
2108-3401126-02		D101	1	Подшипник	Bearing	Roulement	Lager	Cojinete
2108-3401128		D100	1	Втулка подшипника	Bearing bush	Douille de roulement	Lagerbuchse	Casquillo de cojinete
2108-3401128		D101	1	Втулка подшипника	Bearing bush	Douille de roulement	Lagerbuchse	Casquillo de cojinete
0 2108-3401158-11	(L)	D100	1	Вал рулевого управления	Steering shaft	Arbre de direction	Lenkspindel	Arbol de dirección
2108-3401165		D110	1	Уплотнитель вала	Seal	Joint d'étanchéité d'arbre	Dichtung	Empaquetadura de árbol
2108-3401223-10		D140	1	Колпак защитный рейки	Protective cap, rack	Cache de crémaillère	Schutzkappe der Zahnstange	Capacete protector de la cremaliera
2108-3401224		D140	1	Чехол рейки	Steering rack gaiter	Soufflet de crémaillère	Gummimanschette	Funda de la cremaliera
2108-3401228		A200	2	Хомут	Clip	Collier	Schelle	Abrazadera
2108-3401228		A201	2	Хомут	Clip	Collier	Schelle	Abrazadera
2108-3401228		A230	1	Хомут	Clip	Collier	Schelle	Abrazadera
2108-3401228		A241	1	Хомут	Clip	Collier	Schelle	Abrazadera
2108-3401228	(02)	C110	2	Хомут	Clip	Collier	Schelle	Abrazadera
2108-3401228		D140	3	Хомут	Clip	Collier	Schelle	Abrazadera
2108-3401228-10		D140	2	Хомут	Clip	Collier	Schelle	Abrazadera
0 2108-3401239-11	(L)	D130	1	Фланец муфты нижний	Coupling flange, lower	Bride de manchon inférieur	Flansch, unten	Brida del acoplamiento inferior
2108-3401241-10		D130	2	Заклепка	Rivet	Rivet	Niet	Remache
2108-3401241-20		D130	2	Заклепка	Rivet	Rivet	Niet	Remache
2108-3401251		D130	1	Буфер	Buffer	Tampon	Puffer	Tope
2108-3401253-10		D130	2	Кольцо распорное	Spacer	Bague d'écartement	Abstandsring	Anillo distanciador
2108-3402012-01		D100	1	Колесо рулевое	Steering wheel	Volant de direction	Lenkrad	Volante de dirección
2108-3402016-01		D160	1	Колесо рулевое	Steering wheel	Volant de direction	Lenkrad	Volante de dirección
2108-3402021		D160	1	Элемент демпфирующий	Damper unit	Damper	Dämpereinsatz	Elemento de amortiguación
2108-3402035		D160	1	Кольцо контактное	Contact ring	Bague de contact	Kontaktring	Anillo de contacto
2108-3402060		D100	1	Крышка кнопки звукового сигнала	Horn push pad	Couvercle contacteur d'avertisseur sonore	Lenkradschalterdeckel	Cubierta del interruptor
2108-3402076		D160	3	Пружина	Spring	Ressort	Feder	Muelle
2108-3402076		D161	3	Пружина	Spring	Ressort	Feder	Muelle
2108-3402079		D160	3	Втулка	Bush	Douille	Buchse	Casquillo
2108-3402082-10		D160	1	Штифт выключения указателей поворота	Turn signal switch-off pin	Cheville	Blinkerschaltstift	Clavija
2108-3402082-10		D161	1	Штифт выключения указателей поворота	Turn signal switch-off pin	Cheville	Blinkerschaltstift	Clavija
2108-3402084		D160	1	Пружина штифта	Pin spring	Ressort	Stiftfeder	Muelle
2108-3402084		D161	1	Пружина штифта	Pin spring	Ressort	Stiftfeder	Muelle
2108-3403010-10		D100	1	Кронштейн рулевого вала	Steering shaft bracket	Support d'arbre de direction	Lenkspindelrohr	Soporte de dirección
2108-3403010-10		D101	1	Кронштейн рулевого вала	Steering shaft bracket	Support d'arbre de direction	Lenkspindelrohr	Soporte de dirección
2108-3403016-10	(L)	D110	2	Кронштейн рулевого механизма	Steering bracket	Support de direction	Lenkgetriebeträger	Soporte del mecanis-mo de dirección
2108-3403020-10		D110	2	Скоба	Clip	Etrier	Bügel	Grapa

http://www.ladariva.co.uk

1	2	3	4	5	6	7	8	9
0 2108-3403070-01		D100	1	Кожух верхний	Upper column shroud	Capot supérieur	Deckel, oben	Cubierta superior
2108-3403070-10		D100	1	Кожух верхний	Upper column shroud	Capot supérieur	Deckel, oben	Cubierta superior
2108-3403070-10		D101	1	Кожух верхний	Upper column shroud	Capot supérieur	Deckel, oben	Cubierta superior
0 2108-3403072-01		D100	1	Кожух нижний	Lower column shroud	Capot inférieur	Deckel, unten	Cubierta inferior
2108-3403072-10		D100	1	Кожух нижний	Lower column shroud	Capot inférieur	Deckel, unten	Cubierta inferior
2108-3403072-10		D101	1	Кожух нижний	Lower column shroud	Capot inférieur	Deckel, unten	Cubierta inferior
2108-3403080-10		D140	1	Опора правая	RH mounting	Palier de fixation D	Lagerung, rechts	Apoyo der.
2108-3403082-10		D110	1	Опора левая	LH mounting	Palier de fixation G	Lagerung, links	Apoyo izq.
2108-3414054		D120	2	Тяга соединительная	Link rod	Barre d'accouplement	Zwischenstange	Biela de conexión
2108-3414056		D120	1	Наконечник тяги правый	Tie rod end RH	Embout de biellette de direction D	Spurstangenkopf, rechts	Rótula de bieleta der.
2108-3414057		D120	1	Наконечник тяги левый	Tie rod end LH	Embout de biellette de direction G	Spurstangenkopf, links	Rótula de bieleta izq.
2108-3414060		D120	2	Наконечник тяги внутренний	Tie rod end, inner	Embout de biellette de direction intérieur	Spurstangenkopf, innere	Rótula de bieleta interior
2108-3414070		D120	2	Шарнир внутренний	Inner joint	Articulation intérieure	Innengelenk	Articulación interior
2108-3414075		D120	2	Кольцо уплотнительное	Sealing ring	Bague d'étanchéité	Dichtring	Anillo de empaquetadura
2108-3414076		D120	2	Кольцо пружинное	Spring ring	Bague élastique	Federscheibe	Anillo elástico
2108-3414077		D120	2	Колпачок защитный	Protective cap	Capuchon de protection	Gummimanschette	Casquete de protección
2108-3414078		D120	2	Гайка шарового пальца	Ballpin nut	Ecrou de rotule	Mutter	Tuerca del perno de articulación
2108-3414110		D120	2	Контргайка тяги рулевой	Locknut, steering rod	Contre-écrou de barre d'accouplement	Kronenmutter	Contratuerca de la barra
2108-3414112		D120	2	Контргайка тяги рулевой	Locknut, steering rod	Contre-écrou de barre d'accouplement	Kronenmutter	Contratuerca de la barra
2108-3501012-01	(01)	C200	1	Тормоз передний правый	RH front brake	Frein avant D	Vorderradbremse rechts	Freno delantero der.
2108-3501012-10	(02)	C200	1	Тормоз передний правый	RH front brake	Frein avant D	Vorderradbremse rechts	Freno delantero der.
2108-3501013-01	(01)	C200	1	Тормоз передний левый	LH front brake	Frein avant G	Vorderradbremse links	Freno delantero izq.
2108-3501013-10	(02)	C200	1	Тормоз передний левый	LH front brake	Frein avant G	Vorderradbremse links	Freno delantero izq.
0 2108-3501014	(01)	C210	1	Суппорт правый	RH caliper	Etrier de frein D	Vorderradbremsträger rechts	Soporte der.
2108-3501014-10	(02)	C210	1	Суппорт правый	RH caliper	Etrier de frein D	Vorderradbremsträger rechts	Soporte der.
0 2108-3501015	(01)	C210	1	Суппорт левый	LH caliper	Etrier de frein G	Vorderradbremsträger links	Soporte izq.
2108-3501015-10	(02)	C210	1	Суппорт левый	LH caliper	Etrier de frein G	Vorderradbremsträger links	Soporte izq.
2108-3501018		C210	4	Палец направляющий	Guide pin	Colonnette	Führungsbolzen	Perno de gula
2108-3501019		C210	4	Чехол защитный	Protective boot	Cache-poussière	Schutzhülle	Funda protectora
2108-3501030		C210	4	Болт	Bolt	Boulon	Schraube	Tornillo
2108-3501032		C210	4	Шайба стопорная	Lockwasher	Rondelle d'arrét	Sicherungsscheibe	Arandela de fijación
2108-3501033		C210	4	Болт	Bolt	Boulon	Schraube	Tornillo
2108-3501039		C210	4	Шайба болта	Washer, bolt	Rondelle de boulon	Scheibe	Arandela del tornillo
2108-3501057		C210	2	Кольцо стопорное	Circlip	Bague d'arrêt	Haltering	Anillo de fijación
2108-3501058		C210	2	Колпачок защитный	Protective cap	Cache-poussière	Gummimanschette	Casquete de protección
2108-3501063		C210	2	Кольцо уплотнительное	Sealing ring	Bague d'étanchéité	Dichtring	Anillo de empaquetadura
2108-3501070		C200	2	Диск переднего тормоза	Front brake disc	Disque de frein avant	Bremsscheibe, vorne	Disco del freno delantero
2108-3501080		C210	4	Колодка переднего тормоза	Front brake pad	Plaquette de frein avant	Bremsbacke, vorne	Pastilla de freno delantero
2108-3501080-01		C210	4	Колодка переднего тормоза	Front brake pad	Plaquette de frein avant	Bremsbacke, vorne	Pastilla de freno delantero
2108-3501080-02		C210	4	Колодка переднего тормоза	Front brake pad	Plaquette de frein avant	Bremsbacke, vorne	Pastilla de freno delantero
0 2108-3501146		C200	1	Кожух защитный правый	Splash guard, RH	Tôle de protection D	Abdeckplatte, rechts	Protector der.
0 2108-3501147		C200	1	Кожух защитный левый	Splash guard, LH	Tôle de protection G	Abdeckplatte, links	Protector izq.
2108-3501155		C210	2	Направляющая колодок	Brake pad carrier	Support d'étrier	Bremsbackenhalter	Guía de pastillas
2108-3501166		C210	4	Пружина	Spring	Ressort	Feder	Muelle
0 2108-3501170		C210	4	Ось пружины	Spring shaft	Axe de ressort	Federachse	Eje de muelle
2108-3502012-10		C220	1	Щит заднего тормоза правый	RH brake backplate	Flasque D de frein arrière	Bremsschild, rechts	Plato de freno der.
2108-3502013-10		C220	1	Щит заднего тормоза левый	LH brake backplate	Flasque G de frein arrière	Bremsschild, links	Plato de freno izq.
2108-3502019		C220	2	Заглушка щита	End plug	Obturateur	Stopfen	Obturador
2108-3502019-01		C220	2	Заглушка щита	End plug	Obturateur	Stopfen	Obturador

http://www.ladaniva.co.uk

1	2	3	4	5	6	7	8	9
2108-3502033		C220	4	Пружина направляющая	Shoe hold-down spring	Ressort de guidage	Führungsfeder	Muelle guía
2108-3502035		C220	2	Пружина верхняя	Upper spring	Ressort supérieur	Rückholfeder, oben	Muelle superior
2108-3502038		C220	2	Пружина нижняя	Lower spring	Ressort inférieur	Rückholfeder, unten	Muelle inferior
2108-3502070		C220	2	Барабан тормозной	Brake drum	Tambour de frein	Bremstrommel	Tambor del freno
2108-3502090		C220	4	Колодка тормозная с накладкой	Brake shoe and lining	Segment de frein avec garniture	Bremsbacke mit Belag	Zapata de freno con pastilla
2108-3502090-01		C220	4	Колодка тормозная с накладкой	Brake shoe and lining	Segment de frein avec garniture	Bremsbacke mit Belag	Zapata de freno con pastilla
2108-3502105-01		C220	4	Накладка фрикционная	Friction lining	Garniture de friction	Bremsbelag	Forro
0 2108-3504010		C100	1	Педаль тормоза	Brake pedal	Pédale de frein	Bremspedal	Pedal del freno
2108-3504010-01		C100	1	Педаль тормоза	Brake pedal	Pédale de frein	Bremspedal	Pedal del freno
2108-3505006		C110	1	Цилиндр тормозной главный	Brake master cylinder	Maître-cylindre de frein	Hauptbremszylinder	Cilindro maestro
2108-3505010		C110	1	Цилиндр тормозной главный	Brake master cylinder	Maître-cylindre de frein	Hauptbremszylinder	Cilindro maestro
0 2108-3505028		C140	1	Поршень плавающий	Floating-type piston	Piston flottant	Schwimmkolben	Pistón flotante
0 2108-3505029		C140	1	Поршень толкателя	Piston, plunger	Piston de poussoir	Kolben	Pistón del empujador
0 2108-3505032		C140	2	Чашка пружины	Spring cup	Cuvette de ressort	Federschale	Cazoleta del muelle
2108-3505033		C140	1	Кольцо уплотнительное	Sealing ring	Bague d'étanchéité	Dichtring	Anillo de empaquetadura
2108-3505034		C140	2	Пружина	Spring	Ressort	Feder	Muelle
2108-3505037		C140	2	Втулка распорная	Spacer sleeve	Douille entretoise	Abstandshülse	Casquillo distanciador
2108-3505041		C140	1	Шайба упорная	Thrust washer	Rondelle de butée	Anschlagscheibe	Arandella tope
2108-3505092-01		C110	2	Втулка соединительная	Connecting bush	Douille de liaison	Verbindungsbuchse	Casquillo de unión
2108-3505102		C110	1	Бачок гидротормозов	Brake fluid reservoir	Réservoir de compensation	Bremsflüssigkeits-behälter	Depósito de frenos hidráulicos
2108-3505110		C110	1	Датчик уровня жидкости	Fluid level sensor	Bouchon-contacteur de niveau	Kühlmittelstandsgeber	Aforador nivel líquido
2108-3505110-01		C110	1	Датчик уровня жидкости	Fluid level sensor	Bouchon-contacteur de niveau	Kühlmittelstandsgeber	Aforador nivel líquido
0 2108-3506040		C120	1	Трубка правая передняя	Front pipe, RH	Tube D avant	Rohr rechts vorne	Tubo der. delantera
2108-3506040-01		C120	1	Трубка правая передняя	Front pipe, RH	Tube D avant	Rohr rechts vorne	Tubo der. delantera
2108-3506045		C120	3	Скоба	Clamp	Etrier	Klammer	Grapa
2108-3506047		C120	2	Скоба	Clamp	Etrier	Klammer	Grapa
0 2108-3506050		C120	1	Трубка левая передняя	Front pipe, LH	Tube G avant	Rohr links vorne	Tubo izq. delantera
2108-3506050-01		C120	1	Трубка левая передняя	Front pipe, LH	Tube G avant	Rohr links vorne	Tubo izq. delantera
2108-3506060		C120	2	Шланг тормозов передний	Brake hose	Durit avant	Schlauch	Manguera
2108-3506060-10		C120	2	Шланг тормозов передний	Brake hose	Durit avant	Schlauch	Manguera
2108-3506073		C120	6	Скоба	Clamp	Etrier	Klammer	Grapa
0 2108-3506080		C120	1	Трубка	Pipe	Tube	Rohr	Tubo
2108-3506080-01		C120	1	Трубка	Pipe	Tube	Rohr	Tubo
0 2108-3506082		C120	1	Трубка	Pipe	Tube	Rohr	Tubo
2108-3506082-01		C120	1	Трубка	Pipe	Tube	Rohr	Tubo
2108-3506085		C120	2	Шланг тормозов задний	Brake hose	Durit arrière	Bremsleitung	Manguera de freno
0 2108-3506100-10		C120	1	Трубка правая задняя	Rear pipe, RH	Tube D arrière	Rohr rechts hinten	Tubo der. trasero
0 2108-3506110-10		C120	1	Трубка левая задняя	Rear pipe, LH	Tube G arrière	Rohr links hinten	Tubo izq. trasero
0 2108-3506130		C120	1	Трубка	Pipe	Tube	Rohr	Tubo
2108-3506130-01		C120	1	Трубка	Pipe	Tube	Rohr	Tubo
0 2108-3506140		C120	1	Трубка	Pipe	Tube	Rohr	Tubo
2108-3506140-01		C120	1	Трубка	Pipe	Tube	Rohr	Tubo
2108-3507034		C170	1	Рычаг правый	Lever, RH	Levier D	Hebel, rechts	Palanca der.
2108-3507035		C170	1	Рычаг левый	Lever, LH	Levier G	Hebel, links	Palanca izq.
2108-3507036		C170	1	Планка разжимная правая	Expander strut, RH	Expandeur D	Speizleiste, rechts	Placa de separación der.
2108-3507037		C170	1	Планка разжимная левая	Expander strut, LH	Expandeur G	Spreileiste, links	Placa de separación izq.
0 2108-3508012		C170	1	Рычаг привода ручного тормоза	Handbrake lever	Levier de commande de frein à main	Handbremshebel	Palanca de freno de mano
2108-3508012-01		C170	1	Рычаг привода ручного тормоза	Handbrake lever	Levier de commande de frein à main	Handbremshebel	Palanca de freno de mano
0 2108-3508036-10		C170	1	Пружина тяги	Spring	Ressort de tige	Betätigungsfeder	Muelle del tirante
2108-3508046		C170	1	Чехол защитный	Gaiter	Soufflet de protection	Schutzhülle	Funda protectora
2108-3508071		C170	1	Тяга привода	Operating rod	Tringle de commande	Betätigungsstange	Tirante de mando
2108-3508073		C170	1	Ось тяги	Shaft	Axe de tringle	Stangenachse	Eje de varilla

http://www.ladaniva.co.uk

1	2	3	4	5	6	7	8	9
2108-3508075		C170	1	Уравнитель троса	Cable equalizer	Palonnier de frein	Bremsausgleicher	Equilibrador del cable
2108-3508180-01		C170	2	Трос ручного тормоза	Handbrake cable	Câble de frein à main	Handbremsseil	Cable de freno manual
2108-3508214-20		C170	2	Скоба троса	Clip, cable	Etrier de câble	Seilzugbügel	Grapa de cable
2108-3510010-01	(L)	C110	1	Усилитель тормозов вакуумный	Vacuum servo unit	Servo-frein à dépression	Bremskraftverstärker	Refuerzo de servofreno
2108-3510019-01		C110	1	Фланец	Flange	Bride	Flansch	Brida
2108-3510050-01	(01)	C110	1	Шланг вакуумного усилителя 310 мм	Hose, servo unit 310 mm	Durit de servo-frein 310 mm	Schlauch 310 mm	Manguera del servofreno 310 mm
2108-3510070		C110	1	Шток	Output rod	Tige	Kolbenstange	Vástago
2108-3510110		C110	1	Уплотнитель	Seal	Joint d'étanchéité	Dichtung	Empaquetadura
0 2108-3510417		C110	1	Кронштейн	Bracket	Support	Halter	Soporte
2108-3510418-02		C110	1	Уплотнитель толкателя	Seal, pushrod	Joint d'étanchéité de poussoir	Stößeldichtung	Empaquetadura de empujador
2108-3512010		C120	1	Регулятор давления	Brake pressure regulator	Limiteur de pression	Druckregler	Regulador de presión
0 2108-3512016		C130	1	Рычаг привода с кронштейном	Operating rod/bracket	Levier de commande avec support	Betätigungshebel mit Stütze	Palanca de mando con soporte
0 2108-3512060		C160	2	Кольцо уплотнителя	Sealing ring	Bague d'étanchéité	Dichtring	Anillo de empaquetadura
0 2108-3512073		C160	1	Заглушка	End plug	Obturateur	Verschlußstopfen	Obturador
0 2108-3512080		C160	1	Пробка	Cap	Bouchon	Verschlußschraube	Tapón
0 2108-3512100		C160	1	Кольцо уплотнительное	Sealing ring	Bague d'étanchéité	Dichtring	Anillo de empaquetadura
0 2108-3512105		C160	1	Поршень регулятора	Piston, brake pressure regulator	Piston de limiteur de pression	Druckreglerkolben	Pistón del regulador
0 2108-3512106		C160	1	Уплотнитель головки поршня	Piston head seal	Joint d'étanchéité de la tête de piston	Kolbendichtung	Empaquetadura de cabeza del pistón
0 2108-3512107		C160	1	Втулка поршня	Bush, piston	Douille de piston	Kolbenbuchse	Casquillo del pisón
2108-3512115		B260	1	Прокладка	Gasket	Joint	Dichtung	Junta de tapón
2108-3512115		C160	1	Прокладка	Gasket	Joint	Dichtung	Junta de tapón
2108-3512117		C130	1	Фиксатор рычага	Lockplate, operating rod	Arrêtoir de levier	Hebelarretierung	Fijador de palanca
2108-3512120		C120	1	Кронштейн регулятора давления	Bracket, brake pressure regulator	Support de limiteur de pression	Druckreglerhalter	Soporte del regulador de presión
2108-3512122		C130	1	Рычаг упругий привода регулятора	Operating rod	Levier élastique de limiteur	Betätigungshebel Druckregler	Palanca flexible de mando de regulador
2108-3512128		C130	1	Обойма серьги рычага	Retainer	Cage de boucle de commande	Schäkelbügel	Grapa de estribo palanca
2108-3512132		C130	1	Серьга рычага привода	Link	Boucle de commande	Schäkel	Estribo de mando
2108-3512141		C130	1	Шайба	Washer	Rondelle	Scheibe	Arandela
2108-3701010-04		K140	1	Генератор	Alternator	Alternateur	Generator	Alternador
0 2108-3701100		K161	1	Статор	Stator	Stator	Ständer	Estator
2108-3701200		K160	1	Ротор	Rotor	Rotor	Läufer	Rotor
0 2108-3701301		K161	1	Крышка генератора задняя	Slip ring - end cover, alternator	Palier d'alternateur arrière	Schleifringlagerschild, hinten	Tapa del alternador trasera
2108-3701315		K161	1	Блок выпрямительный	Rectifier unit	Redresseur	Gleichrichterblock	Placa diodos
2108-3701470		K161	1	Щеткодержатель	Brush holder	Porte-balais	Wischerblatthalterung	Portaescobillas
2108-3701500		K161	1	Регулятор напряжения	Voltage regulator	Régulateur de tension	Spannungsregler	Regulador de tensión
2108-3701630		K140	1	Кронштейн генератора	Bracket, alternator	Support d'alternateur	Träger	Soporte de alternador
2108-3701635		K140	1	Планка регулировочная	Adjustment link	Glissière de réglage	Leiste	Placa de ajuste
2108-3701720		K140	1	Ремень привода генератора	Drive belt	Courroie de commande d'alternateur	Generatorantriebs-riemen	Correa de alternador
2108-3701720-01		K140	1	Ремень привода генератора	Drive belt	Courroie de commande d'alternateur	Generatorantriebs-riemen	Correa de alternador
2108-3703112		K130	1	Планка	Fixing plate	Plaque	Leiste	Placa
2108-3704005-40		K110	1	Выключатель зажигания	Ignition switch	Contact d'allumage-démarrage	Zündschalter	Interruptor de encendido
2108-3704198-30		K110	2	Ключ зажигания	Ignition key	Clé de contact	Zündschlüssel	Llave de encendido
2108-3704201		K110	1	Кольцо облицовочное	Trim ring	Enjoliveur	Verkleidungsring	Anillo de revestimiento
2108-3705010		K100	1	Катушка зажигания	Ignition coil	Bobine d'allumage	Zündspule	Bobina de encendido
2108-3705010-04		K100	1	Катушка зажигания	Ignition coil	Bobine d'allumage	Zündspule	Bobina de encendido
2108-3705010-06		K100	1	Катушка зажигания	Ignition coil	Bobine d'allumage	Zündspule	Bobina de encendido
2108-3706010		K120	1	Распределитель зажигания	Ignition distributor	Allumeur	Zündverteiler	Distribuidor de encendido
2108-3706010-02		K120	1	Распределитель зажигания	Ignition distributor	Allumeur	Zündverteiler	Distribuidor de encendido
2108-3706018		K120	1	Шайба	Washer	Rondelle	Scheibe	Arandela
2108-3706020		K120	1	Бегунок	Distributor rotor arm	Rotor	Verteilerläufer	Rotor
2108-3706122		A100	2	Шпилька	Pin	Goujon	Gewindestift	Espárrago
2108-3706200		K120	1	Автомат центробежный	Centrifugal advance unit	Dispositif d'avance centrifuge	Fliehkraftzündversteller	Contrapesos de avance centrígugo

http://www.radariva.co.uk

1	2	3	4	5	6	7	8	9
2108-3706500		K120	1	Крышка распределителя	Distributor cap	Tête d'allumeur	Verteilerkappe	Tapa de distribuidor
2108-3706701		K100	1	Кольцо уплотнительное	Sealing ring	Bague d'étanchéité	Dichtring	Anillo de empaquetadura
2108-3706800-01		K120	1	Датчик Холла	Hall sensor	Transmetteur à effet Hall	Hallgeber	Sensor Hall
2108-3707010		K100	4	Свеча зажигания	Spark plug	Bougie d'allumage	Zündkerze	Bujía de encendido
2108-3707010-10		K100	4	Свеча зажигания	Spark plug	Bougie d'allumage	Zündkerze	Bujía de encendido
2108-3707080-10		K100	1	Провода высокого напряжения	HT leads	Faisceau de câbles à haute tension	Kabelbaum	Cable de alta tensión
2108-3707080-11		K100	1	Провода высокого напряжения	HT leads	Faisceau de câbles à haute tension	Kabelbaum	Cable de alta tensión
2108-3707080-12		K100	1	Провода высокого напряжения	HT leads	Faisceau de câbles à haute tension	Kabelbaum	Cable de alta tensión
2108-3707150		K100	1	Провод катушки зажигания	Ignition coil lead	Câble de bobine d'allumage	Zündspulenkabel	Cable de bobina de encendido
2108-3707150-01		K100	1	Провод катушки зажигания	Ignition coil lead	Câble de bobine d'allumage	Zündspulenkabel	Cable de bobina de encendido
2108-3707150-02		K100	1	Провод катушки зажигания	Ignition coil lead	Câble de bobine d'allumage	Zündspulenkabel	Cable de bobina de encendido
2108-3708010	(01)	K150	1	Стартер	Starter motor	Démarreur	Starter	Arrancador
2108-3708010-05	(01)	K150	1	Стартер	Starter motor	Démarreur	Starter	Arrancador
2108-3708010-06	(02)	K150	1	Стартер	Starter motor	Démarreur	Starter	Arrancador
2108-3708071	(01)	K150	1	Кожух защитный	End cover	Carter de protection	Lagergehäuse	Funda de protección
2108-3708620	(01)	K150	1	Шестерня привода	Pinion	Lanceur	Antriebsritzel	Mando del arrancador
2108-3708805	(01)	K150	1	Реле стартера	Relay, starter motor	Solénoïde	Starterrelais	Relé del arrancador
2108-3708805-01	(01)	K150	1	Реле стартера	Relay, starter motor	Solénoïde	Starterrelais	Relé del arrancador
2108-3709305		K300	1	Переключатель подрулевой	Combination column switch	Commodo complet	Kombi-Lenkstockschalter	Mando de luces
2108-3709305-01		K300	1	Переключатель подрулевой	Combination column switch	Commodo complet	Kombi-Lenkstockschalter	Mando de luces
2108-3709320		K300	1	Корпус переключателей	Housing	Connecteur des commutateurs	Gehäuse	Cuerpo de mando
2108-3709320-01		K300	1	Корпус переключателей	Housing	Connecteur des commutateurs	Gehäuse	Cuerpo de mando
2108-3709320-02		K300	1	Корпус переключателей	Housing	Connecteur des commutateurs	Gehäuse	Cuerpo de mando
2108-3709330		K300	1	Переключатель света	Lighting switch	Commande d'éclairage	Blinkerschalter	Mando de luces
2108-3709330-01		K300	1	Переключатель света	Lighting switch	Commande d'éclairage	Blinkerschalter	Mando de luces
2108-3709330-02		K300	1	Переключатель света	Lighting switch	Commande d'éclairage	Blinkerschalter	Mando de luces
2108-3709340		K300	1	Переключатель стеклоочистителя	Wiper switch	Commande d'essuie-glace	Schalter der Wischanlage	Mando de limpiaparabrisas
2108-3709340-01		K300	1	Переключатель стеклоочистителя	Wiper switch	Commande d'essuie-glace	Schalter der Wischanlage	Mando de limpiaparabrisas
2108-3709340-02		K300	1	Переключатель стеклоочистителя	Wiper switch	Commande d'essuie-glace	Schalter der Wischanlage	Mando de limpiaparabrisas
2108-3709600-10		K320	1	Выключатель наружного освещения	External lighting switch	Commande d'éclairage extérieur	Schalter f. Außenbeleuchtung	Interruptor alumbrado exterior
2108-3709600-10		K321	1	Выключатель наружного освещения	External lighting switch	Commande d'éclairage extérieur	Schalter f. Außenbeleuchtung	Interruptor alumbrado exterior
2108-3709608		K320	1	Переключатель режимов отопителя	Heater switch	Commande de chauffage	Schalter der Heizanlage	Interruptor del calefactor
2108-3709608		K321	1	Переключатель режимов отопителя	Heater switch	Commande de chauffage	Schalter der Heizanlage	Interruptor del calefactor
2108-3709669		K320	1	Гайка	Nut	Ecrou	Mutter	Tuerca
2108-3709669		K321	1	Гайка	Nut	Ecrou	Mutter	Tuerca
2108-3709671		K320	1	Рукоятка	Knob	Manette	Griff	Manecilla
2108-3709671		K321	1	Рукоятка	Knob	Manette	Griff	Manecilla
2108-3710010		K320	1	Выключатель аварийной сигнализации	Switch, hazard flashers	Interrupteur de signal de détresse	Schalter f. Warnblinkanlage	Interruptor de la señalización de avería
2108-3710010-10		K320	1	Выключатель аварийной сигнализации	Switch, hazard flashers	Interrupteur de signal de détresse	Schalter f. Warnblinkanlage	Interruptor de la señalización de avería
2108-3710010-11		K320	1	Выключатель аварийной сигнализации	Switch, hazard flashers	Interrupteur de signal de détresse	Schalter f. Warnblinkanlage	Interruptor de la señalización de avería
2108-3710020		K320	1	Выключатель обогрева заднего стекла	Heated rear window switch	Commande de dégivrage de glace arrière	Schalter f. Heckscheibenbeheizung	Interruptor de calefacción de la luneta
2108-3710020-10		K320	1	Выключатель обогрева заднего стекла	Heated rear window switch	Commande de dégivrage de glace arrière	Schalter f. Heckscheibenbeheizung	Interruptor de calefacción de la luneta
2108-3710020-11		K320	1	Выключатель обогрева заднего стекла	Heated rear window switch	Commande de dégivrage de glace arrière	Schalter f. Heckscheibenbeheizung	Interruptor de calefacción de la luneta
2108-3710030		K320	1	Выключатель противотуманных фонарей	Rear foglight switch	Commande de feux antibrouillard AR	Schalter f. Nebelschlußleuchten	Interruptor faros de antiniebla
2108-3710030-10		K320	1	Выключатель противотуманных фонарей	Rear foglight switch	Commande de feux antibrouillard AR	Schalter f. Nebelschlußleuchten	Interruptor faros de antiniebla
2108-3710030-11		K320	1	Выключатель противотуманных фонарей	Rear foglight switch	Commande de feux antibrouillard AR	Schalter f. Nebelschlußleuchten	Interruptor faros de antiniebla

http://www.lada-niva.co.uk

1	2	3	4	5	6	7	8	9
2108-3710150		K200	1	Выключатель подкапотной лампы	Bonnet lamp switch	Contacteur éclaireur sous capot	Schalter	Interruptor
2108-3710150-01		K200	1	Выключатель подкапотной лампы	Bonnet lamp switch	Contacteur éclaireur sous capot	Schalter	Interruptor
2108-3710310		K320	1	Реостат освещения щитка приборов	Rheostat, dash-board illumination	Rhéostat d'éclairage des instruments	Rheostat	Reóstato de ilumina-ción de instrumentos
2108-3710310		K321	1	Реостат освещения щитка приборов	Rheostat, dash-board illumination	Rhéostat d'éclairage des instruments	Rheostat	Reóstato de ilumina-ción de instrumentos
2108-3710349-01		K320	1	Рукоятка реостата	Knob	Bouton de rhéostat	Griff	Manecilla de reóstato
2108-3710349-01		K321	1	Рукоятка реостата	Knob	Bouton de rhéostat	Griff	Manecilla de reóstato
2108-3710410		B200	1	Выключатель фона-рей заднего хода	Reversing light switch	Contacteur de feux de recul	Rückwärtsfahrtgeber	Interruptor marcha atrás
2108-3710410-01		B200	1	Выключатель фона-рей заднего хода	Reversing light switch	Contacteur de feux de recul	Rückwärtsfahrtgeber	Interruptor marcha atrás
2108-3710410-02		B200	1	Выключатель фона-рей заднего хода	Reversing light switch	Contacteur de feux de recul	Rückwärtsfahrtgeber	Interruptor marcha atrás
2108-3710604		K320	1	Заглушка	Plug	Obturateur	Stopfen	Obturador
2108-3710604		K321	1	Заглушка	Plug	Obturateur	Stopfen	Obturador
2108-3711010	(L)	K200	1	Блок-фара правая	Headlight unit, RH	Bloc optique D	Scheinwerfer-Leuchte-einheit rechts	Faro der.
2108-3711011	(L)	K200	1	Блок-фара левая	Headlight unit, LH	Bloc optique G	Scheinwerfer-Leuchte-einheit rechts	Faro izq.
2108-3711020		K240	1	Корпус указателя поворота правый	Turn indicator housing, RH	Corps de clignotant D	Fahrtrichtungsanzeiger-gehäuse, rechts	Cuerpo de indicador de dirección der.
2108-3711021		K240	1	Корпус указателя поворота левый	Turn indicator housing, LH	Corps de clignotant G	Fahrtrichtungsanzeiger-gehäuse, rechts	Cuerpo de indicador de dirección izq.
2108-3711070		K240	1	Рассеиватель правый	Lens, RH	Transparent D	Streuscheibe rechts	Dispersor der.
2108-3711071		K240	1	Рассеиватель левый	Lens, LH	Transparent G	Streuscheibe links	Dispersor izq.
2108-3711109		K240	4	Упор	Stop	Butée	Anschlag	Tope
2108-3711142		K240	2	Прокладка	Gasket	Joint	Dichtung	Junta
2108-3711170		K240	1	Указатель поворота правый	Direction indicator, RH	Clignotant D	Fahrrichtungsanzeiger, rechts	Luz de posición der.
2108-3711171		K240	1	Указатель поворота левый	Direction indicator, LH	Clignotant G	Fahrrichtungsanzeiger, links	Luz de dirección izq.
2108-3711172		K240	1	Рассеиватель правый	Lens, RH	Transparent D	Streuscheibe rechts	Dispersor der.
2108-3711173		K240	1	Рассеиватель левый	Lens, LH	Transparent G	Streuscheibe links	Dispersor izq.
2108-3714010		K220	1	Плафон освещения салона	Interior light	Plafonnier de l'habitacle	Innenraumleuchte	Luz de techo
2108-3714045		K220	4	Винт	Screw	Vis	Schraube	Tornillo
2108-3714204		K220	1	Рассеиватель	Lens	Transparent	Streuscheibe	Dispersor
2108-3714615		K310	1	Патрон подсветки	Holder, illumination	Douille d'éclaireur	Lampenfassung	Portalámparas de iluminación
2108-3714615		K311	5	Патрон подсветки	Holder, illumination	Douille d'éclaireur	Lampenfassung	Portalámparas de iluminación
2108-3714615-01		K310	1	Патрон подсветки	Holder, illumination	Douille d'éclaireur	Lampenfassung	Portalámparas de iluminación
2108-3714615-01		K311	5	Патрон подсветки	Holder, illumination	Douille d'éclaireur	Lampenfassung	Portalámparas de iluminación
2108-3714617		K311	1	Кронштейн	Bracket	Support	Halter	Soporte
2108-3715044		K200	2	Лампа 12В 5Вт	Bulb 12V 5W	Ampoule 12V 5W	Glühlampe 12 V, 5 Watt	Lámpara 12V 5W
2108-3715300		K200	1	Лампа подкапотная	Bonnet light	Eclaireur sous capot	Motorhaubenlampe	Lámpara del vano motor
2108-3715300-02		K200	1	Лампа подкапотная	Bonnet light	Eclaireur sous capot	Motorhaubenlampe	Lámpara del vano motor
2108-3715300-03		K200	1	Лампа подкапотная	Bonnet light	Eclaireur sous capot	Motorhaubenlampe	Lámpara del vano motor
2108-3716010		K230	1	Фонарь задний правый	Rear light, RH	Feu arrière D	Schlußleuchte, rechts	Piloto trasero der.
2108-3716011		K230	1	Фонарь задний левый	Rear light, LH	Feu arrière G	Schlußleuchte, links	Piloto trasero izq.
2108-3716014		K250	1	Кожух фонаря правого	Cover, RH light	Carter de feu D	Schlußleuchtegehäuse, rechts	Cubierta de farol der.
2108-3716015		K250	1	Кожух фонаря левого	Cover, LH light	Carter de feu G	Schlußleuchtegehäuse, links	Cubierta de farol izq.
2108-3716018		K230	2	Уплотнитель фонаря	Seal	Joint d'étanchéité de feu	Schlußleuchte-Dichtung	Empaquetadura de piloto
2108-3716020		K250	1	Корпус с рассеивате-лем правый	Housing and lens, RH	Boîtier D avec transparent	Gehäuse mit Streuscheibe, rechts	Cuerpo con dispersor der.
2108-3716021		K250	1	Корпус с рассеивате-лем левый	Housing and lens, LH	Boîtier G avec transparent	Gehäuse mit Streuscheibe, links	Cuerpo con dispersor izq.
2108-3716092		K250	1	Плата токопроводя-щая заднего фонаря правая	RH printed circuit board, rear light	Porte-lampe D de feu arrière	Heckleuchte-Leiterplatine, rechts	Placa conductora de piloto trasero der.
2108-3716093		K250	1	Плата токопроводя-щая заднего фонаря левая	LH printed circuit board, rear light	Porte-lampe G de feu arrière	Heckleuchte-Leiterplatine, links	Placa conductora de piloto trasero izq.
2108-3716096		K250	1	Основание платы правое	Baseplate, RH	Embase D	Platteboden rechts	Base del circuito impreso der.
2108-3716097		K250	1	Основание платы левое	Baseplate, LH	Embase G	Platteboden links	Base del circuito impreso izq.

http://www.ladaniva.co.uk

1	2	3	4	5	6	7	8	9
2108-3716175		K250	4	Гайка специальная	Special nut	Ecrou spécial	Sondermutter	Tuerca especial
2108-3717010		K230	2	Фонарь освещения номерного знака	Number plate light	Eclaireur de plaque d'immatriculation	Kennzeichenbeleuch-tung	Piloto de matrícula
2108-3717010-10		K230	2	Фонарь освещения номерного знака	Number plate light	Eclaireur de plaque d'immatriculation	Kennzeichenbeleuch-tung	Piloto de matrícula
2108-3717010-11		K230	2	Фонарь освещения номерного знака	Number plate light	Eclaireur de plaque d'immatriculation	Kennzeichenbeleuch-tung	Piloto de matrícula
2108-3717012		K230	2	Прокладка уплотнительная	Sealing gasket	Joint d'étanchéitée	Dichtung	Empaquetadura
2108-3717012-10		K230	2	Кожух фонаря	Cover	Carter de feu	Schlußleuchtegehäuse	Cubierta de farol
2108-3718010		K210	1	Гидрокорректор фар	Hydraulic headlight adjuster	Commande de réglage de phares	Leuchtweitenregler	Corrector hidráulico de faros
2108-3718347		K210	1	Шкала гидрокорректора	Scale	Cadran	Schirm	Escala del corrector hidráulico
2108-3718349		K210	1	Рукоятка гидрокорректора	Knob	Bouton	Griff	Manecilla de corrector hidráulico
0 2108-3720005		K300	1	Выключатель сигнала торможения	Brake light switch	Contacteur de feu stop	Bremslichtschalter	Interruptor aviso de frenado
0 2108-3720010		K300	1	Выключатель сигнала торможения	Brake light switch	Contacteur de feu stop	Bremslichtschalter	Interruptor aviso de frenado
2108-3720010-10		K300	1	Выключатель сигнала торможения	Brake light switch	Contacteur de feu stop	Bremslichtschalter	Interruptor aviso de frenado
2108-3720010-11		K300	1	Выключатель сигнала торможения	Brake light switch	Contacteur de feu stop	Bremslichtschalter	Interruptor aviso de frenado
2108-3721290-10		K300	1	Кронштейн сигнала	Bracket	Support d'avertisseur	Tragarm	Soporte de señal
2108-3722010		K340	1	Блок предохраните-лей и реле в сборе	Fuse and relay box unit assy	Boîtier de fusibles et de relais complet	Relais- und Sicherungs-kasten komplett	Caja fusibles y relé en conjunto
2108-3722010-08		K340	1	Блок предохраните-лей и реле в сборе	Fuse and relay box unit assy	Boîtier de fusibles et de relais complet	Relais- und Sicherungs-kasten komplett	Caja fusibles y relé en conjunto
2108-3722010-48		K340	1	Блок предохраните-лей и реле в сборе	Fuse and relay box unit assy	Boîtier de fusibles et de relais complet	Relais- und Sicherungs-kasten komplett	Caja fusibles y relé en conjunto
2108-3722010-58		K340	1	Блок предохраните-лей и реле в сборе	Fuse and relay box unit assy	Boîtier de fusibles et de relais complet	Relais- und Sicherungs-kasten komplett	Caja fusibles y relé en conjunto
2108-3722020		K340	1	Блок предохраните-лей и реле	Fuse and relay box unit	Boîtier de fusibles et de relais	Relais- und Sicherungs-kasten	Caja fusibles y relé
2108-3722020-08		K340	1	Блок предохраните-лей и реле	Fuse and relay box unit	Boîtier de fusibles et de relais	Relais- und Sicherungs-kasten	Caja fusibles y relé
2108-3722021		K340	1	Крышка блока	Cover	Couvercle de boîtier	Deckel	Tapa
2108-3722022		K340	1	Платы монтажные блока	Mounting boards	Plaque de contacts	Grundplatten	Placas de circuitos impresos
2108-3722360		K340	1	Кожух блока	Casing	Gaine de protection	Sicherungskasten-gehäuse	Funda de bloque
2108-3722360		K341	1	Кожух блока	Casing	Gaine de protection	Sicherungskasten-gehäuse	Funda de bloque
2108-3722370		K340	1	Прокладка блока	Gasket	Joint de boîtier	Dichtung	Junta
2108-3722370		K341	1	Прокладка блока	Gasket	Joint de boîtier	Dichtung	Junta
2108-3724010-01		K400	1	Жгут проводов передний	Wire harness, front	Faisceau de câbles avant	Kabelbaum vorne	Haz de cables delantero
2108-3724017-30		K400	1	Жгут проводов передний левый	Wire harness, front LH	Faisceau de câbles avant G	Kabelbaum vorne links	Haz de cables delantero izq.
2108-3724026-11		K100	1	Жгут проводов системы зажигания	Ignition wire harness	Faisceau de câbles de système d'allumage	Kabelbaum f. Zündanlage	Haz de cables
2108-3724030-95	(L)	K420	1	Жгут проводов панели приборов	Instrument panel wire harness	Faisceau de câbles de planche de bord	Kabelbaum f. Armaturenbrett	Haz de cables cuadro de instrumentos
2108-3724070-20		K130	1	Провод аккумулятора положительный	Battery positive lead	Câble positif d'accumulateur	Batteriekabel, positiv	Cable de acumulador positivo
2108-3724100-20	(143)	K420	1	Жгут проводов дополнительный	Wire harness, additional	Faisceau de câbles additionnel	Zusatzkabelbaum	Haz de cables adicional
2108-3724105-10	(L-C)	K400	1	Перемычка	Jumper	Barrete de connexion	Brücke	Puente de unión
2108-3724178		K130	1	Колпачок	Cap	Capuchon	Kappe	Casquete
2108-3724195-10	(01)	K430	1	Трубка защитная	Protective tube	Tube de protection	Schutzrohr	Tubo protector
2108-3724210		K410	1	Жгут проводов задний	Rear wire harness	Faisceau de câbles arrière	Kabelbaum, hinterer	Haz de cables trasero
2108-3724214		K410	1	Жгут проводов освещ. номерного знака	Wire harness, number plate lamp	Faisceau de câbles de plaque d'immatriculation	Kennzeichenbeleuch-tung-Kabelbaum	Haz de cables
2108-3724220		A200	1	Провод массы	Earth lead	Câble de masse	Massekabel	Cable de masa
2108-3724220		A201	1	Провод массы	Earth lead	Câble de masse	Massekabel	Cable de masa
2108-3724220		A202	1	Провод массы	Earth lead	Câble de masse	Massekabel	Cable de masa
0 2108-3724228-20		K400	1	Жгут проводов фароочистки	Wire harness, headlight wipe	Faisceau de câbles d'es-suie-glace des phares	Scheinwerferwischer-Kabelbaum	Haz de cables limpiafaros
2108-3724238		K420	1	Жгут проводов выключателя фароочистителя	Headlight wipe/wash switch wiring	Faisceau de câbles de commande d'essuie-phares	Kabelbaum f. Schein-werferwischer-Schalter	Haz de cables interruptor limpiafaros
2108-3724317		K430	5	Уплотнитель	Grommet	Joint d'étanchéité	Dichtung	Empaquetadura
2108-3724321	(R-H)	A360	1	Хомут	Clip	Collier	Schelle	Abrazadera
2108-3724321		K430	4	Хомут	Clip	Collier	Schelle	Abrazadera
2108-3724330		K430	8	Уплотнитель	Grommet	Joint d'étanchéité	Dichtung	Empaquetadura

http://www.lada-niva.co.uk

1	2	3	4	5	6	7	8	9
2108-3724332	(01)	K430	1	Заглушка 60 мм	Plug 60 mm	Obturateur 60 mm	Stopfen 60 mm	Obturador 60 mm
0 2108-3724332		T100	1	Заглушка 60 мм	Plug 60 mm	Obturateur 60 mm	Stopfen 60 mm	Obturador 60 mm
2108-3724540-10	(138)	K421	1	Жгут проводов предупредительного света	Day-running light wire harness	Faisceau de câbles de feu de jou	Kabelbaum f. Tagfahrleuchte	Haz de cables luz avisadora
2108-3724570	(143)	K420	1	Жгут проводов сигнализатора превышения скорости	Overspeed alarm wire harness	Faisceau de câbles d'alerte de survitesse	Kabelbaum f. Geschw.-Überschreitungssignalgeber	Haz de cables avisador velocidad elevada
2108-3724570	(143)	K421	1	Жгут проводов сигнализатора превышения скорости	Overspeed alarm wire harness	Faisceau de câbles d'alerte de survitesse	Kabelbaum f. Geschw.-Überschreitungssignalgeber	Haz de cables avisador velocidad elevada
2108-3725010-10		K310	1	Прикуриватель в сборе	Cigarette lighter assy	Allume-cigare complet	Zigarettenanzünder	Encendedor en conjunto
2108-3725010-10		K311	1	Прикуриватель в сборе	Cigarette lighter assy	Allume-cigare complet	Zigarettenanzünder	Encendedor en conjunto
2108-3725100-10		K310	1	Корпус прикуривателя	Cigarette lighter housing	Corps d'allume-cigare	Glimmzündergehäuse	Cuerpo de encendedor
2108-3725100-10		K311	1	Корпус прикуривателя	Cigarette lighter housing	Corps d'allume-cigare	Glimmzündergehäuse	Cuerpo de encendedor
2108-3725200		K310	1	Подвижная часть прикуривателя	Cigarette lighter mobile part	Allume-cigare	Zigarettenanzünder, bewegliches Teil	Elemento móvil del encendedor
2108-3725200		K311	1	Подвижная часть прикуривателя	Cigarette lighter mobile part	Allume-cigare	Zigarettenanzünder, bewegliches Teil	Elemento móvil del encendedor
2108-3726010-01		K200	2	Указатель поворота боковой	Direction indication side repeater	Répétiteur latéral de clignotant	Fahrrichtungsanzeiger	Luz de dirección lateral
2108-3726010-02		K200	2	Указатель поворота боковой	Direction indication side repeater	Répétiteur latéral de clignotant	Fahrrichtungsanzeiger	Luz de dirección lateral
2108-3726010-03		K200	2	Указатель поворота боковой	Direction indication side repeater	Répétiteur latéral de clignotant	Fahrrichtungsanzeiger	Luz de dirección lateral
2108-3726087		K200	2	Прокладка	Gasket	Joint d'étanchéité	Dichtung	Junta
2108-3730000		K350	1	Мотор-редуктор стеклоочистителя	Gear motor, windscreen wipe	Motoréducteur d'essuie-glace	E-Motor	Motoreductor del limpialunas
2108-3730000-02		K350	1	Мотор-редуктор стеклоочистителя	Gear motor, windscreen wipe	Motoréducteur d'essuie-glace	E-Motor	Motoreductor del limpialunas
2108-3731010-01		K300	2	Световозвращатель двери	Door edge reflector	Catadioptre de porte	Rückstrahler	Catafaros de puerta
2108-3731012		K300	2	Прокладка	Gasket	Joint	Dichtung	Junta
2108-3734910-02		K102	1	Коммутатор зажигания электронный	Ignition control module	Boîtier électronique d'allumage	Schaltgerät	Conmutador de encendido electrónico
2108-3734910-04		K102	1	Коммутатор зажигания электронный	Ignition control module	Boîtier électronique d'allumage	Schaltgerät	Conmutador de encendido electrónico
2108-3734910-07		K102	1	Коммутатор зажигания электронный	Ignition control module	Boîtier électronique d'allumage	Schaltgerät	Conmutador de encendido electrónico
2108-3734910-09		K102	1	Коммутатор зажигания электронный	Ignition control module	Boîtier électronique d'allumage	Schaltgerät	Conmutador de encendido electrónico
2108-3734910-12		K102	1	Коммутатор зажигания электронный	Ignition control module	Boîtier électronique d'allumage	Schaltgerät	Conmutador de encendido electrónico
2108-3747010-02		K340	1	Реле-прерыватель указателей поворота	Turn indicator intermittent relay	Relais des clignotants	Relaisunterbrecher f. Fahrtrichtungsblinker	Relé-interruptor luz dirección
2108-3747010-02		K341	1	Реле-прерыватель указателей поворота	Turn indicator intermittent relay	Relais des clignotants	Relaisunterbrecher f. Fahrtrichtungsblinker	Relé-interruptor luz dirección
2108-3747010-08		K340	1	Реле-прерыватель указателей поворота	Turn indicator intermittent relay	Relais des clignotants	Relaisunterbrecher f. Fahrtrichtungsblinker	Relé-interruptor luz dirección
2108-3747010-08		K341	1	Реле-прерыватель указателей поворота	Turn indicator intermittent relay	Relais des clignotants	Relaisunterbrecher f. Fahrtrichtungsblinker	Relé-interruptor luz dirección
2108-3747110		K340	1	Реле омывателя заднего стекла	Rear window washer relay	Relais lave-glace de lunette arrière	Heckscheibenwäscher-Relais	Relé lavacristal trasero
2108-3747110-08		K340	1	Реле омывателя заднего стекла	Rear window washer relay	Relais lave-glace de lunette arrière	Heckscheibenwäscher-Relais	Relé lavacristal trasero
2108-3747710		K340	1	Реле стеклоочистителя	Windscreen wiper relay	Relais essuie-glace	Scheibenwischer-Relais	Relé limpiaparabrisas
2108-3747710-08		K340	1	Реле стеклоочистителя	Windscreen wiper relay	Relais essuie-glace	Scheibenwischer-Relais	Relé limpiaparabrisas
0 2108-3756040		K350	1	Кронштейн фароочистителя правый	Bracket RH, headlight wipe	Support d'essuie-glace des phares D	Halter f. Lichtwischer, rechts	Soporte de limpiafaros der.
0 2108-3756041		K350	1	Кронштейн фароочистителя левый	Bracket LH, headlight wipe	Support d'essuie-glace des phares G	Halter f. Lichtwischer, links	Soporte de limpiafaros izq.
2108-3756100		K350	1	Мотор-редуктор фароочистки правый	Headlight wiper gear motor, RH	Motoréducteur d'essuie-glace des phares D	Getriebemotor rechts	Motoreductor de limpiafaros der.
2108-3756110		K350	1	Мотор-редуктор фароочистки левый	Headlight wiper gear motor, LH	Motoréducteur d'essuie-glace des phares G	Getriebemotor links	Motoreductor de limpiafaros izq.
2108-3756150		K350	1	Поводок правого рычага	RH crank arm	Support de bras D	Mitnehmer rechter Hebel	Perro de arrastre der.
2108-3756160		K350	1	Поводок левого рычага	LH crank arm	Support de bras G	Mitnehmer linker Hebel	Perro de arrastre izq.
2108-3756200		K350	1	Рычаг фароочистки правый	Headlight wiper arm, RH	Bras d'essuie-glace des phares D	Wischerarm, rechts	Palanca de limpiafaros der.
2108-3756210		K350	1	Рычаг фароочистки левый	Headlight wiper arm, LH	Bras d'essuie-glace des phares G	Wischerarm, links	Palanca de limpiafaros izq.
2108-3756400		K350	2	Щетка фароочистки	Headlight wiper blade	Balai d'essuie-glace des phares	Wischerblatt	Escobilla

http://www.lada-niva.co.uk

1	2	3	4	5	6	7	8	9
2108-3763020		K102	1	Блок управления экономайзером	Control unit, part load enrichment	Bloc de commande	Elektronisches Steuergerät	Bloque de mando del economizador
2108-3763020-01		K102	1	Блок управления экономайзером	Control unit, part load enrichment	Bloc de commande	Elektronisches Steuergerät	Bloque de mando del economizador
2108-3801010-02	(L)	K310	1	Комбинация приборов	Instrument cluster	Tableau de bord	Kombiinstrument	Cuadro instrumentos
2108-3801010-05	(L)	K310	1	Комбинация приборов	Instrument cluster	Tableau de bord	Kombiinstrument	Cuadro instrumentos
0 2108-3801020-10		A240	1	Шланг эконометра	Hose, econometer	Tuyau d'économètre	Schlauch	Manguera de econometro
0 2108-3801020-10	(L)	A400	1	Шланг эконометра	Hose, econometer	Tuyau d'économètre	Schlauch	Manguera de econometro
2108-3802820-10		B290	1	Привод спидометра	Speedometer drive unit	Commande de compteur de vitesse	Tachoantrieb	Mando del velocímetro
2108-3802820-10		B291	1	Привод спидометра	Speedometer drive unit	Commande de compteur de vitesse	Tachoantrieb	Mando del velocímetro
2108-3802822		B290	1	Корпус привода спидометра	Speedometer drive housing	Corps de commande de compteur de vitesse	Antriebsgehäuse Geschwindigkeitsmesser	Cuerpo de mando del velocímetro
2108-3802822		B291	1	Корпус привода спидометра	Speedometer drive housing	Corps de commande de compteur de vitesse	Antriebsgehäuse Geschwindigkeitsmesser	Cuerpo de mando del velocímetro
2108-3802826		B150	1	Втулка	Bush	Douille	Buchse	Casquillo
2108-3802830		B290	1	Кольцо уплотнительное	Sealing ring	Bague d'étanchéité	Dichtring	Anillo de empaquetadura
2108-3802830		B291	1	Кольцо уплотнительное	Sealing ring	Bague d'étanchéité	Dichtring	Anillo de empaquetadura
2108-3802833-20		B290	1	Шестерня ведущая	Drive gear	Pignon d'attaque	Antriebsrad	Piñón motriz
2108-3802833-20		B291	1	Шестерня ведущая	Drive gear	Pignon d'attaque	Antriebsrad	Piñón motriz
2108-3802834-20		B290	1	Шестерня ведомая	Driven gear	Pignon entraîné	Tachoritzel	Piñón conducido
2108-3802834-20		B291	1	Шестерня ведомая	Driven gear	Pignon entraîné	Tachoritzel	Piñón conducido
2108-3803010	(143)	K320	1	Блок контрольных ламп	Warning lamp cluster	Bloc de témoins	Anzeigeeinheit	Bloque de lámparas testigo
2108-3803016	(01)	K320	1	Лампа контрольная	Warning lamp	Témoin	Warnlampe	Lámpara testigo
2108-3819010	(L)	B290	1	Вал привода спидометра	Speedometer drive shaft, flexible	Câble de compteur de vitesse	Elastische Welle	Cable del velocímetro
2108-3819010-01	(L)	B290	1	Вал привода спидометра	Speedometer drive shaft, flexible	Câble de compteur de vitesse	Elastische Welle	Cable del velocímetro
2108-3823010	(143)	K300	1	Сигнализатор превышения скорости	Overspeed buzzer	Avertisseur de dépassement de vitesse	Summer Maximalgeschwindigkeit	Avisador de velocidad elevada
0 2108-3823042	(143)	K300	1	Кронштейн сигнализатора	Bracket	Support d'avertisseur	Halter	Soporte
2108-3827010		A200	1	Датчик указателя уровня топлива	Fuel gauge sender	Transmetteur d'indicateur niveau carburant	Kraftstoffstandsgeber	Aforador del nivel de combustible
2108-3827010-01		A200	1	Датчик указателя уровня топлива	Fuel gauge sender	Transmetteur d'indicateur niveau carburant	Kraftstoffstandsgeber	Aforador del nivel de combustible
2108-3827010-02		A200	1	Датчик указателя уровня топлива	Fuel gauge sender	Transmetteur d'indicateur niveau carburant	Kraftstoffstandsgeber	Aforador del nivel de combustible
2108-3827010-30		A200	1	Датчик указателя уровня топлива	Fuel gauge sender	Transmetteur d'indicateur niveau carburant	Kraftstoffstandsgeber	Aforador del nivel de combustible
2108-3840010	(01) (02) (03)	K103	1	Блок иммобилизатора	Immobilizer unit	Bloc de commande antidémarrage	Wegfahrsperre-Steuergerät	Bloque del inmobilizador
2108-3840020	(01)	K310	1	Датчик-сигнализатор	Immobilizer warning sender	Transmetteur d'antidémarrage	Wegfahrsperre-Anzeigeeinheit	Transmisor-avisador
2108-3840020	(GM)	K311	1	Датчик-сигнализатор	Immobilizer warning sender	Transmetteur d'antidémarrage	Wegfahrsperre-Anzeigeeinheit	Transmisor-avisador
2108-3840030	(01)	K310	1	Ключ электронный черный	Black working key	Clé de code noire	Codeschlüssel, schwarz	Llave electrónica negra
2108-3840030	(GM)	K311	1	Ключ электронный черный	Black working key	Clé de code noire	Codeschlüssel, schwarz	Llave electrónica negra
2108-3840040	(01)	K310	1	Ключ электронный красный	Red learning key	Clé de code rouge	Lernschlüssel, rot	Llave electrónica roja
2108-3840040	(GM)	K311	1	Ключ электронный красный	Red learning key	Clé de code rouge	Lernschlüssel, rot	Llave electrónica roja
2108-3840050		K103	1	Иммобилизатор, комплект	Immobilizer, kit	Antidémarrage complet	Wegfahrsperresatz	Juego el inmobilizador
2108-3840050		K310	1	Иммобилизатор, комплект	Immobilizer, kit	Antidémarrage complet	Wegfahrsperresatz	Juego el inmobilizador
2108-3840050		K311	1	Иммобилизатор, комплект	Immobilizer, kit	Antidémarrage complet	Wegfahrsperresatz	Juego el inmobilizador
2108-3840061	(01)	K310	1	Заглушка	End plug	Obturateur	Stopfen	Obturador
2108-3840064	(01)	K103	1	Кронштейн	Bracket	Support	Halter	Soporte
2108-3901210		Y100	1	Сумка с инструментом	Tool bag	Trousse à outils	Werkzeugtasche	Bolsa de herramientas
2108-3901450		Y100	2	Ремень	Belt	Sangle	Halteband	Correa
2108-3913210-02		Y100	1	Домкрат	Jack	Cric	Wagenheber	Gato
2108-3917010		Y100	1	Насос	Pump	Pompe	Pumpe	Bomba
2108-3917010-01		Y100	1	Насос	Pump	Pompe	Pumpe	Bomba
2108-5000010	(01)	M001	1	Кузов обитый	Body, insulated	Carrosserie garnie	Karosserie komplett	Carrocería en conjunto
2108-5000014-10	(01)	M001	1	Кузов голый окрашенный	Bodyshell, painted	Carrosserie peinte	Karosserie lackiert	Carrocería pintada
0 2108-5101024		M230	1	Панель пола передняя	Front floor panel	Plancher avant	Bodenplatte, vorne	Panel del piso

http://www.lada-niva.co.uk

1	2	3	4	5	6	7	8	9
0 2108-5101034		M230	1	Панель пола средняя	Middle floor panel	Plancher médian	Bodenplatte, mitten	Panel del piso central
2108-5101042		M230	1	Панель пола задняя	Rear floor panel	Plancher arrière	Bodenplatte, hinten	Panel del piso trasero
2108-5101054		M243	1	Соединитель порога правый	Sill connection, RH	Elément de liaison D	Verbindungsstück, rechts	Conexión de bajo der.
2108-5101055		M243	1	Соединитель порога левый	Sill connection, LH	Elément de liaison G	Verbindungsstück, links	Conexión de bajo izq.
2108-5101064		M230	1	Усилитель пола	Floor reinforcement	Renfort de plancher	Bodenverstärker	Refuerzo del piso
2108-5101066		M230	1	Соединитель порога правый	Sill connection, RH	Elément de liaison D	Verbindungsstück, rechts	Conexión de bajo der.
2108-5101067		M230	1	Соединитель порога левый	Sill connection, LH	Elément de liaison G	Verbindungsstück, links	Conexión de bajo izq.
2108-5101076		M230	2	Усилитель пола	Floor reinforcement	Renfort de plancher	Bodenverstärker	Refuerzo del piso
0 2108-5101082		M230	1	Поперечина правая	Crossmember, RH	Traverse D	Querträger rechts	Traviesa der.
0 2108-5101083		M230	1	Поперечина левая	Crossmember, LH	Traverse G	Querträger links	Traviesa izq.
2108-5101084		M230	1	Поперечина средняя	Crossmember, middle	Traverse médiane	Querträger mitten	Traviesa central
2108-5101240		M250	1	Арка заднего колеса правая	Rear wheel arch, RH	Passage de roue arrière D	Radbogen, rechts	Pase de rueda trasera der.
2108-5101241		M250	1	Арка заднего колеса левая	Rear wheel arch, LH	Passage de roue arrière G	Radbogen, links	Pase de rueda trasera izq.
2108-5101272		M230	1	Поперечина пола средняя	Middle crossmember, floor	Traverse de plancher médiane	Bodenquerträger mitten	Travesaño central del piso
2108-5101276		M230	1	Поперечина пола задняя	Rear crossmember, floor	Traverse de plancher arrière	Bodenquerträger hinten	Travesaño de piso trasero
2108-5101286		M230	1	Соединитель правый	Connection, RH	Elément de liaison D	Verbindungsstück, rechts	Conexión der.
2108-5101287		M230	1	Соединитель левый	Connection, LH	Elément de liaison G	Verbindungsstück, links	Conexión izq.
2108-5101302		M230	1	Лонжерон передний правый	Front chassis arm, RH	Longeron avant D	Längsträger, rechts	Larguero delantero der.
2108-5101303		M230	1	Лонжерон передний левый	Front chassis arm , LH	Longeron avant G	Längsträger, links	Larguero delantero izq.
2108-5101372		M230	1	Лонжерон задний правый	Rear chassis arm, RH	Longeron arrière D	Längsträger, hinten rechts	Larguero trasero der.
2108-5101373		M230	1	Лонжерон задний левый	Rear chassis arm, LH	Longeron arrière G	Längsträger, hinten links	Larguero trasero izq.
2108-5101376		M230	1	Усилитель правого лонжерона	Reinforcement, RH chassis arm	Renfort de longeron D	Verstärker rechter Längsträger	Refuerzo de larguero der.
2108-5101377		M230	1	Усилитель левого лонжерона	Reinforcement, LH chassis arm	Renfort de longero G	Verstärker linker Längsträger	Refuerzo de larguero izq.
2108-5101388		M230	1	Усилитель правый	Reinforcement, RH	Renfort D	Verstärker rechts	Refuerzo der.
2108-5101389		M230	1	Усилитель левый	Reinforcement, LH	Renfort G	Verstärker links	Refuerzo izq.
2108-5109008	(L)	M150	1	Коврик пола	Floor carpet	Tapis de plancher	Bodenmatte	Alfombra del piso
2108-5109050-01		M150	1	Облицовка туннеля	Trim, floor tunnel	Revêtement de tunnel	Verkleidung Bodenabdeckung	Revestimiento del tunel
2108-5109053		M150	1	Крышка облицовки	Cover, trim	Cache plastique	Verkleidungsdeckel	Tapa de revestimiento
2108-5109055		M150	1	Коврик багажника	Luggage com-partment carpet	Tapis de coffre à bagages	Kofferraummatte	Alfombra del portaequipajes
2108-5109070		M150	1	Чехол рычага КП	Gear lever gaiter	Gaine de levier de vitesses	Haube	Funda de palanca caja de cambios
2108-5109076-01		M150	1	Облицовка порога правая	Sill trim, RH	Revêtement de seuil D	Verkleidung, rechts	Revestimiento de bajo der.
2108-5109077-01		M150	1	Облицовка порога левая	Sill trim, LH	Revêtement de seuil G	Verkleidung, links	Revestimiento de bajo izq.
2108-5112090		T110	4	Заглушка	Plug	Obturateur	Stopfen	Obturador
2108-5112092-01		T100	8	Заглушка	Plug	Obturateur	Stopfen	Obturador
2108-5112092-01		T110	2	Заглушка	Plug	Obturateur	Stopfen	Obturador
2108-5112094		T110	2	Заглушка	Plug	Obturateur	Stopfen	Obturador
2108-5112210		M140	1	Обивка пола передняя	Floor covering, front	Garniture de plancher avant	Bodenverkleidung, vorne	Guarnicido de piso delantero
2108-5112230		M140	1	Обивка пола средняя	Floor covering, middle	Garniture de plancher médiane	Bodenverkleidung, mitten	Guarnicidode piso central
2108-5201012	(L)	M260	1	Рама ветрового окна	Windscreen scuttle panel	Baie de pare-brise	Windschutzscheiben-rahmen	Marco del parabrisas
2108-5201034		M240	1	Стойка внутренняя правая	Inner pillar, RH	Montant intérieur D	Windschutzsäule, innen rechts	Montante interior der.
2108-5201035		M240	1	Стойка внутренняя левая	Inner pillar, LH	Montant intérieur G	Windschutzsäule, innen links	Montante interior izq.
2108-5201062		M241	1	Усилитель рамы	Reinforcement	Renfort de baie	Rahmenverstärker	Refuerzo de montante
2108-5205010-02	(L)	K350	1	Стеклоочиститель в сборе	Wiper assy	Essuie-glace complet	Scheibenwischer komplett	Limpialunas en conjunto
2108-5205010-03	(L)	K350	1	Стеклоочиститель в сборе	Wiper assy	Essuie-glace complet	Scheibenwischer komplett	Limpialunas en conjunto
2108-5205054		K350	2	Колпачок	Cap	Capuchon	Kappe	Casquete
2108-5205054		K360	1	Колпачок	Cap	Capuchon	Kappe	Casquete
2108-5205055		K350	2	Прокладка	Gasket	Joint	Dichtung	Junta
2108-5205055		K360	1	Прокладка	Gasket	Joint	Dichtung	Junta
0 2108-5205062		K350	1	Втулка	Bush	Douille	Buchse	Buje

http://www.lada-niva.co.uk

1	2	3	4	5	6	7	8	9
0 2108-5205062		K360	2	Втулка	Bush	Douille	Buchse	Buje
2108-5205063		K350	2	Гайка М16х1	Nut M16x1	Ecrou M16x1	Mutter M16x1	Tuerca M16x1
2108-5205063		K360	1	Гайка М16х1	Nut M16x1	Ecrou M16x1	Mutter M16x1	Tuerca M16x1
2108-5205064		K350	2	Шайба	Washer	Rondelle	Scheibe	Arandela
2108-5205064		K360	1	Шайба	Washer	Rondelle	Scheibe	Arandela
2108-5205065	(L)	K350	2	Рычаг стекло-очистителя	Wiper arm	Bras d'essui-glace	Wischerarm	Palanca de limpialunas
0 2108-5205070-01	(L)	K350	2	Щетка стекло-очистителя	Wiper blade	Balai d'essuie-glace	Wischerblatt	Escobilla
2108-5205070-02	(L)	K350	2	Щетка стекло-очистителя	Wiper blade	Balai d'essuie-glace	Wischerblatt	Escobilla
2108-5206016-01		M380	1	Стекло ветровое	Windscreen	Glace de pare-brise	Windschutzscheibe	Luna de parabrisas
2108-5206054-01		M380	1	Уплотнитель ветрового стекла	Weatherstrip	Joint d'étanchéité de glace	Fensterscheibenab-dichtung	Goma de cristal
2108-5208009-10		E220	1	Насос омывателя	Washer pump	Pompe de lave-glace	Pumpe f. Waschbehälter	Bomba del lavador
2108-5208009-10		E221	1	Насос омывателя	Washer pump	Pompe de lave-glace	Pumpe f. Waschbehälter	Bomba del lavador
2108-5208009-20		E222	1	Насос омывателя	Washer pump	Pompe de lave-glace	Pumpe f. Waschbehälter	Bomba del lavador
2108-5208009-20		E223	1	Насос омывателя	Washer pump	Pompe de lave-glace	Pumpe f. Waschbehälter	Bomba del lavador
2108-5208009-20		E224	1	Насос омывателя	Washer pump	Pompe de lave-glace	Pumpe f. Waschbehälter	Bomba del lavador
2108-5208009-22		E222	1	Насос омывателя	Washer pump	Pompe de lave-glace	Pumpe f. Waschbehälter	Bomba del lavador
2108-5208009-22		E223	1	Насос омывателя	Washer pump	Pompe de lave-glace	Pumpe f. Waschbehälter	Bomba del lavador
2108-5208009-22		E224	1	Насос омывателя	Washer pump	Pompe de lave-glace	Pumpe f. Waschbehälter	Bomba del lavador
2108-5208009-25		E222	1	Насос омывателя	Washer pump	Pompe de lave-glace	Pumpe f. Waschbehälter	Bomba del lavador
2108-5208009-25		E223	1	Насос омывателя	Washer pump	Pompe de lave-glace	Pumpe f. Waschbehälter	Bomba del lavador
2108-5208009-25		E224	1	Насос омывателя	Washer pump	Pompe de lave-glace	Pumpe f. Waschbehälter	Bomba del lavador
2108-5208060		E220	3	Жиклер омывателя	Washer jet	Gicleur de lave-glace	Spritzdüse	Surtidor del lavador
2108-5208060		E221	3	Жиклер омывателя	Washer jet	Gicleur de lave-glace	Spritzdüse	Surtidor del lavador
2108-5208060		E222	3	Жиклер омывателя	Washer jet	Gicleur de lave-glace	Spritzdüse	Surtidor del lavador
2108-5208060		E223	3	Жиклер омывателя	Washer jet	Gicleur de lave-glace	Spritzdüse	Surtidor del lavador
2108-5208060		E224	3	Жиклер омывателя	Washer jet	Gicleur de lave-glace	Spritzdüse	Surtidor del lavador
2108-5208095		E220	1	Шланг 1400 мм	Hose 1400 mm	Tuyau 1400 mm	Schlauch 1400 mm	Manguera 1400 mm
2108-5208095		E221	1	Шланг 1400 мм	Hose 1400 mm	Tuyau 1400 mm	Schlauch 1400 mm	Manguera 1400 mm
2108-5208095		E222	1	Шланг 1400 мм	Hose 1400 mm	Tuyau 1400 mm	Schlauch 1400 mm	Manguera 1400 mm
2108-5208095		E223	1	Шланг 1400 мм	Hose 1400 mm	Tuyau 1400 mm	Schlauch 1400 mm	Manguera 1400 mm
2108-5208095		E224	1	Шланг 1400 мм	Hose 1400 mm	Tuyau 1400 mm	Schlauch 1400 mm	Manguera 1400 mm
0 2108-5208097		E220	1	Шланг 700 мм	Hose 700 mm	Tuyau 700 mm	Schlauch 700 mm	Manguera 700 mm
0 2108-5208097		E221	1	Шланг 700 мм	Hose 700 mm	Tuyau 700 mm	Schlauch 700 mm	Manguera 700 mm
0 2108-5208097		E222	1	Шланг 700 мм	Hose 700 mm	Tuyau 700 mm	Schlauch 700 mm	Manguera 700 mm
0 2108-5208097		E223	1	Шланг 700 мм	Hose 700 mm	Tuyau 700 mm	Schlauch 700 mm	Manguera 700 mm
0 2108-5208097		E224	1	Шланг 700 мм	Hose 700 mm	Tuyau 700 mm	Schlauch 700 mm	Manguera 700 mm
0 2108-5208098		E220	1	Шланг 100 мм	Hose 100 mm	Tuyau 100 mm	Schlauch 100 mm	Manguera 100 mm
0 2108-5208098		E221	1	Шланг 100 мм	Hose 100 mm	Tuyau 100 mm	Schlauch 100 mm	Manguera 100 mm
0 2108-5208098		E222	1	Шланг 100 мм	Hose 100 mm	Tuyau 100 mm	Schlauch 100 mm	Manguera 100 mm
0 2108-5208098		E223	4	Шланг 100 мм	Hose 100 mm	Tuyau 100 mm	Schlauch 100 mm	Manguera 100 mm
0 2108-5208098		E224	1	Шланг 100 мм	Hose 100 mm	Tuyau 100 mm	Schlauch 100 mm	Manguera 100 mm
0 2108-5208098-10		E220	2	Шланг 100 мм	Hose 100 mm	Tuyau 100 mm	Schlauch 100 mm	Manguera 100 mm
0 2108-5208099		E220	1	Шланг 250 мм	Hose 250 mm	Tuyau 250 mm	Schlauch 250 mm	Manguera 250 mm
0 2108-5208099		E221	1	Шланг 250 мм	Hose 250 mm	Tuyau 250 mm	Schlauch 250 mm	Manguera 250 mm
0 2108-5208101		E221	3	Шланг 75 мм	Hose 75 mm	Tuyau 75 mm	Schlauch 75 mm	Manguera 75 mm
0 2108-5208101		E224	3	Шланг 75 мм	Hose 75 mm	Tuyau 75 mm	Schlauch 75 mm	Manguera 75 mm
0 2108-5208102-10		E220	1	Бачок омывателя	Washer fluid container	Réservoir de lave-glace	Waschbehälter	Depósito de lavaparabrisas
0 2108-5208102-10		E221	1	Бачок омывателя	Washer fluid container	Réservoir de lave-glace	Waschbehälter	Depósito de lavaparabrisas
2108-5208102-20	(02)	E222	1	Бачок омывателя	Washer fluid container	Réservoir de lave-glace	Waschbehälter	Depósito de lavaparabrisas
2108-5208102-30	(01)	E222	1	Бачок омывателя	Washer fluid container	Réservoir de lave-glace	Waschbehälter	Depósito de lavaparabrisas
2108-5208102-40	(02)	E223	1	Бачок омывателя	Washer fluid container	Réservoir de lave-glace	Waschbehälter	Depósito de lavaparabrisas
2108-5208102-40	(02)	E224	1	Бачок омывателя	Washer fluid container	Réservoir de lave-glace	Waschbehälter	Depósito de lavaparabrisas
2108-5208102-50	(01)	E223	1	Бачок омывателя	Washer fluid container	Réservoir de lave-glace	Waschbehälter	Depósito de lavaparabrisas
2108-5208102-50	(01)	E224	1	Бачок омывателя	Washer fluid container	Réservoir de lave-glace	Waschbehälter	Depósito de lavaparabrisas

http://www.radania.co.uk

1	2	3	4	5	6	7	8	9
2108-5208422		E220	1	Крышка бачка	Cap	Couvercle de réservoir	Deckel	Tapa de depósito
2108-5208422		E221	1	Крышка бачка	Cap	Couvercle de réservoir	Deckel	Tapa de depósito
2108-5208422-10		E222	1	Крышка бачка	Cap	Couvercle de réservoir	Deckel	Tapa de depósito
2108-5208422-10		E223	1	Крышка бачка	Cap	Couvercle de réservoir	Deckel	Tapa de depósito
2108-5208422-10		E224	1	Крышка бачка	Cap	Couvercle de réservoir	Deckel	Tapa de depósito
0 2108-5208516		E221	1	Шланг 30 мм	Hose 30 mm	Tuyau 30 mm	Schlauch 30 mm	Manguera 30 mm
0 2108-5208516		E224	1	Шланг 30 мм	Hose 30 mm	Tuyau 30 mm	Schlauch 30 mm	Manguera 30 mm
0 2108-5208518		E221	1	Шланг 400 мм	Hose 400 mm	Tuyau 400 mm	Schlauch 400 mm	Manguera 400 mm
0 2108-5208518		E224	1	Шланг 400 мм	Hose 400 mm	Tuyau 400 mm	Schlauch 400 mm	Manguera 400 mm
0 2108-5208519		E221	1	Шланг 1200 мм	Hose 1200 mm	Tuyau 1200 mm	Schlauch 1200 mm	Manguera 1200mm
0 2108-5208519		E224	1	Шланг 1200 мм	Hose 1200 mm	Tuyau 1200 mm	Schlauch 1200 mm	Manguera 1200mm
2108-5208550-01		E220	2	Клапан омывателя	Washer valve	Valve électromagné-tique de lave-glace	Leerlauf-Abschaltventil	Válvula electromagnética
2108-5208550-01		E221	3	Клапан омывателя	Washer valve	Valve électromagné-tique de lave-glace	Leerlauf-Abschaltventil	Válvula electromagnética
2108-5208550-01		E223	2	Клапан омывателя	Washer valve	Valve électromagné-tique de lave-glace	Leerlauf-Abschaltventil	Válvula electromagnética
2108-5208550-01		E224	3	Клапан омывателя	Washer valve	Valve électromagné-tique de lave-glace	Leerlauf-Abschaltventil	Válvula electromagnética
2108-5208558		E220	1	Кронштейн клапанов	Bracket, valves	Support des valves	Ventil-Halter	Soporte de válvulas
2108-5208558		E221	1	Кронштейн клапанов	Bracket, valves	Support des valves	Ventil-Halter	Soporte de válvulas
2108-5208558		E223	1	Кронштейн клапанов	Bracket, valves	Support des valves	Ventil-Halter	Soporte de válvulas
2108-5208558		E224	1	Кронштейн клапанов	Bracket, valves	Support des valves	Ventil-Halter	Soporte de válvulas
0 2108-5301080	(L)	M240	1	Щиток передка в сборе	Bulkhead assy	Tablier complet	Stirnwand komplett	Salpicadero en conjunto
2108-5301086	(L)	M241	1	Щиток передка	Bulkhead	Tablier	Stirnwand	Salpicadero
2108-5301090	(L)	M241	1	Надставка щитка в сборе	Bulkhead extension assy	Rallonge de tablier complète	Stirnwandansatz komplett	Alargadera en conjunto
2108-5301094		M241	1	Надставка щитка передка	Bulkhead extension	Rallonge de tablier	Stirnwandansatz	Alargadera del salpicadero
0 2108-5301098		M241	1	Усилитель щитка передка	Bulkhead reinforcement	Renfort de tablier	Stirnwandverstärker	Refuerzo de salpicadero
2108-5301102		M241	1	Усилитель щитка передка	Bulkhead reinforcement	Renfort de tablier	Stirnwandverstärker	Refuerzo de salpicadero
2108-5301392-01		M240	2	Клапан для слива воды	Drain valve	Clapet d'évacuation d'eau	Wasserablaufventil	Válvula de evacuación agua
2108-5303014-01	(L)	M195	1	Корпус вещевого ящика	Housing, glovebox	Corps de boîte à gants	Handschuhfach-Gehäuse	Cuerpo de guantera
0 2108-5303020		M195	1	Крышка вещевого ящика	Glovebox lid	Couvercle de boîte à gants	Handschuhfachdeckel	Tapa guantera
2108-5303020-10		M195	1	Крышка вещевого ящика	Glovebox lid	Couvercle de boîte à gants	Handschuhfachdeckel	Tapa guantera
2108-5303044		M195	2	Буфер крышки	Buffer, lid	Tampon	Gummipuffer	Tope de tapa
0 2108-5303056		M195	1	Замок крышки вещевого ящика	Lock, lid	Verrou de couvercle de boîte à gants	Schloß f. Hand-schuhfachklappe	Cierre de tapa guantera
2108-5303056-10		M195	1	Замок крышки вещевого ящика	Lock, lid	Verrou de couvercle de boîte à gants	Schloß f. Hand-schuhfachklappe	Cierre de tapa guantera
2108-5303332		M195	1	Шип замка	Lock tenon	Cliquet de verrou	Schloßklinke	Gatillo del cierre
2108-5312032-01	(L)	M140	1	Обивка щитка передка	Bulkhead trim panel	Garniture de tablier	Stirnwandverkleidung	Tapizado de salpicadero
2108-5325010	(01)	M190	1	Панель приборов в сборе	Instrument panel assy	Planche de bord complète	Armaturenbrett komplett	Tablero instrumentos en conjunto
2108-5325010-87	(02)	M190	1	Панель приборов в сборе	Instrument panel assy	Planche de bord complète	Armaturenbrett komplett	Tablero instrumentos en conjunto
2108-5325052		M190	2	Пружина	Spring	Ressort	Feder	Muelle
2108-5325116		M190	1	Уплотнитель	Seal	Joint d'étanchéité	Dichtung	Empaquetadura
2108-5325116		M191	1	Уплотнитель	Seal	Joint d'étanchéité	Dichtung	Empaquetadura
2108-5325120	(L)	M190	1	Козырек панели приборов в сборе	Binnacle assy, instrument panel	Visière de planche de bord complète	Hutze, komplett	Visera del tablero en conjunto
2108-5325124	(L)	M190	1	Козырек панели приборов	Binnacle, instrument panel	Visière de planche de bord	Hutze	Visera del tablero
2108-5325128		M190	2	Пружина	Spring	Ressort de visière	Feder	Muelle
2108-5325128		M191	3	Пружина	Spring	Ressort de visière	Feder	Muelle
2108-5325180	(L)	M190	1	Накладка панели приборов	Instrument panel cover plate	Enjoliveur de planche de bord	Armaturenbrettauflage	Cubrejunta del tablero de instrumentos
2108-5326014		M190	1	Накладка консоли	Cover plate, console	Enjoliveur de console	Mittelkonsolenauflage	Placa de la ménsula
2108-5326016		M190	1	Коробка для мелких предметов	Trinket tray	Boîtier	Fach	Caja
2108-5326016		M191	1	Коробка для мелких предметов	Trinket tray	Boîtier	Fach	Caja
2108-5401064		M260	1	Панель боковины наружная правая	RH side panel, outer	Panneau de côté de caisse externe D	Seitenwandblech rechts	Panel lateral exterior der.
2108-5401065		M260	1	Панель боковины наружная левая	LH side panel, outer	Panneau de côté de caisse externe G	Seitenwandblech links	Panel lateral exterior izq.

http://www.ladariva.co.uk

1	2	3	4	5	6	7	8	9
2108-5401092		M250	1	Панель внутренняя правая	Inner panel, RH	Panneau intérieur D	Tafel rechts	Panel interior der.
2108-5401093		M250	1	Панель внутренняя левая	Inner panel, LH	Panneau intérieur G	Tafel links	Panel interior izq.
2108-5401102		M250	2	Накладка нижняя	Kick-strip	Doublure inférieure	Auflage unten	Placa inferior
2108-5401120		M240	1	Усилитель передней стойки правый	Front pillar reinforcement, RH	Renfort D de montant avant	Verstärker A-Säule rechts	Refuerzo montante delantero der.
2108-5401121		M240	1	Усилитель передней стойки левый	Front pillar reinforcement, LH	Renfort G de montant avant	Verstärker A-Säule links	Refuerzo montante delantero izq.
2108-5401144		M260	1	Надставка правая в сборе	RH extension assy	Rallonge D complète	Ansatzstück rechts komplett	Alargadera der. en conjunto
2108-5401146		M260	1	Надставка правая	RH extension	Rallonge D	Ansatzstück rechts	Alargadera der.
2108-5401149		M260	1	Надставка левая	LH extension	Rallonge G	Ansatzstück links	Alargadera izq.
2108-5401150		M250	1	Усилитель стойки правый	Pillar reinforcement, RH	Renfort de montant D	Verstärker B-Säule rechts	Refuerzo del montante der.
2108-5401151		M250	1	Усилитель стойки левый	Pillar reinforcement, LH	Renfort de montant G	Verstärker B-Säule links	Refuerzo del montante izq.
2108-5401200		M260	1	Желобок сточный правый	Gutter, RH	Gouttière D	Wasserrinne, rechts	Canaleta der.
2108-5401201		M260	1	Желобок сточный левый	Gutter, LH	Gouttière G	Wasserrinne, links	Canaleta izq.
2108-5401242		M260	1	Желобок правый	Gutter, RH	Gouttière D	Wasserrinne, rechts	Canaleta der.
2108-5401243		M260	1	Желобок левый	Gutter, LH	Gouttière G	Wasserrinne, links	Canaleta izq.
2108-5402114		M160	1	Обивка стойки окна правая	Window pillar trim, RH	Garniture de montant de baie D	Säulenverkleidung, rechts	Tapizado de pilar der.
2108-5402115		M160	1	Обивка стойки окна левая	Window pillar trim, LH	Garniture de montant de baie G	Säulenverkleidung, links	Tapizado de pilar izq.
2108-5402124		M160	1	Обивка средней стойки правой	Centre pillar trim, RH	Garniture de montant milieu D	Verkleidung, rechts	Tapizado de pilar central der.
2108-5402125		M160	1	Обивка средней стойки левой	Centre pillar trim, LH	Garniture de montant milieu G	Verkleidung linke B-Säule	Tapizado de pilar central izq.
2108-5402130		M160	1	Заглушка обивки правой	End plug, RH trim	Cache de garniture D	Stopfen	Obturador der.
2108-5402131		M160	1	Заглушка обивки левой	End plug, LH trim	Cache de garniture G	Stopfen	Obturador izq.
2108-5402142		M161	1	Обивка задней стойки правая	Rear pillar trim, RH	Garniture de montant arrière D	C-Säulen-Verkleidung, rechts	Tapizado de montante trasero der.
2108-5402143		M161	1	Обивка задней стойки левая	Rear pillar trim, LH	Garniture de montant arrière G	C-Säulen-Verkleidung, links	Tapizado montante trasero izq.
2108-5402204		M160	1	Обивка правая передняя нижняя	Front lower trim, RH	Garniture avant inférieur D	Verkleidung vorne unten rechts	Tapizado der. delantero inferior
2108-5402205		M160	1	Обивка левая передняя нижняя	Front lower trim, LH	Garniture avant inférieur G	Verkleidung vorne unten links	Tapizado izq. delantero inferior
2108-5402208		M160	1	Обивка правая передняя средняя	Front centre trim, RH	Garniture avant médiane D	Verkleidung vorne mitten rechts	Tapizado der. delantero central
2108-5402209		M160	1	Обивка левая передняя средняя	Front centre trim, LH	Garniture avant médiane G	Verkleidung vorne mitten links	Tapizado izq. delantero central
2108-5402214-10		M160	1	Обивка боковины правая	RH trim, bodyside	Garniture de côté de caisse D	Seitenwandverkleidung rechts	Tapizado de lateral der.
2108-5402215-10		M160	1	Обивка боковины левая	LH trim, bodyside	Garniture de côté de caisse G	Seitenwandverkleidung links	Tapizado de lateral izq.
2108-5402220		M160	1	Обивка задней арки правая	Rear arch trim, RH	Garniture de passage de roue arrière D	Radbogenverkleidung, rechts	Tapizado del pase trasero der.
2108-5402221		M160	1	Обивка задней арки левая	Rear arch trim, LH	Garniture de passage de roue arrière G	Radbogenverkleidung, links	Tapizado del pase trasero izq.
2108-5402232		M161	1	Обивка боковины задняя правая	RH rear trim, bodyside	Garniture de côté de caisse arrière D	Seitenwandverkleidung, hinten rechts	Tapizado del lateral trasero der.
2108-5402233		M161	1	Обивка боковины задняя левая	LH rear trim, bodyside	Garniture de côté de caisse arrière G	Seitenwandverkleidung, hinten links	Tapizado del lateral trasero izq.
2108-5402236	(01)	M161	1	Заглушка обивки правой	End plug, RH trim	Cache de garniture D	Stopfen	Obturador der.
2108-5402237	(01)	M161	1	Заглушка обивки левой	End plug, LH trim	Cache de garniture G	Stopfen	Obturador izq.
2108-5402270		M160	7	Держатель обивки	Securing clip	Clip	Befestigungsstück	Grapa tapizado
2108-5402271		M160	7	Фиксатор держателя обивки	Pin, securing clip	Attache de clip	Haltersperre	Fijador del revestimiento
2108-5403052-01		M380	1	Стекло окна боковины правое	Side window glass, RH	Glace de custode D	Scheibe, rechts	Luna de lateral der.
2108-5403053-01		M380	1	Стекло окна боковины левое	Side window glass, LH	Glace de custode G	Scheibe, links	Luna de lateral izq.
2108-5403122-01		M380	1	Уплотнитель стекла боковины правый	Window slot seal, RH	Joint d'étanchéité de glace de custode D	Dichtungsstreifen rechts	Goma der.
2108-5403123-01		M380	1	Уплотнитель стекла боковины левый	Window slot seal, LH	Joint d'étanchéité de glace de custode G	Dichtungsstreifen links	Goma izq.
2108-5412026		M140	1	Обивка правая	Trim, RH	Garniture D	Verkleidung rechts	Tapizado der.
2108-5412027		M140	1	Обивка левая	Trim, LH	Garniture G	Verkleidung links	Tapizado izq.
2108-5413010-01		M260	1	Крышка люка бензобака в сборе	Fuel filler flap assy	Trappe de réservoir à carburant complète	Deckel, komplett	Tapa de acceso depósito combustible en conjunto

http://www.lada-niva.co.uk

1	2	3	4	5	6	7	8	9
2108-5413012-10		M260	1	Крышка люка бензобака	Fuel filler flap	Trappe de réservoir à carburant	Deckel	Tapa de acceso depósito combustible
2108-5413022		M260	1	Буфер крышки	Flap buffer	Tampon de trappe	Gummipuffer	Tope de tapa
2108-5413040-10		M260	1	Петля крышки	Flap hinge	Charnière de trappe	Deckelscharnier	Bisagra de la tapa
2108-5601080		M260	1	Панель задка в сборе	Rear panel assy	Panneau de jupe arrière complet	Rückwandblech, komplett	Panel del faldón trasero
2108-5602010-10		M161	1	Обивка багажника средняя	Boot covering, middle	Garniture de coffre à bagages médiane	Gepäckraumverkleidung mitten	Tapizado de maletero central
2108-5602016		M161	1	Облицовка поперечины задка	Cover plate, rear panel crossmember	Revêtement de traverse de jupe arrière	Heckquerträgerverkleidung	Guarnicido del travesaño del portón
2108-5602016-10	(01)	M161	1	Облицовка поперечины задка	Cover plate, rear panel crossmember	Revêtement de traverse de jupe arrière	Heckquerträgerverkleidung	Guarnicido del travesaño del portón
2108-5602024		M161	2	Держатель обивки	Securing clip	Attache	Befestigungsstück	Grapa tapizado
2108-5602030		M161	1	Обивка багажника правая	Boot covering, RH	Garniture de coffre à bagages D	Gepäckraumverkleidung rechts	Tapizado de maletero der.
2108-5602031		M161	1	Обивка багажника левая	Boot covering, LH	Garniture de coffre à bagages G	Gepäckraumverkleidung links	Tapizado de maletero izq.
2108-5607010		M161	1	Полка багажника	Rear parcel shelf	Tablette à bagages	Hutablage	Repisa de maletero
2108-5607072-01		M161	1	Опора полки правая	Shelf support, RH	Support de tablette D	Hutablagehalter rechts	Apoyo de repisa der.
2108-5607072-02		M161	1	Опора полки правая	Shelf support, RH	Support de tablette D	Hutablagehalter rechts	Apoyo de repisa der.
2108-5607073-01		M161	1	Опора полки левая	Shelf support, LH	Support de tablette G	Hutablagehalter links	Apoyo de repisa izq.
2108-5607073-02		M161	1	Опора полки левая	Shelf support, LH	Support de tablette G	Hutablagehalter links	Apoyo de repisa izq.
2108-5607078		M161	2	Заглушка опоры полки	Clip, shelf support	Obturateur	Stopfen	Obturador
2108-5701012		M260	1	Панель крыши	Roof panel	Pavillon	Dachblech	Panel del techo
2108-5701074		M260	1	Поперечина крыши передняя	Roof crossmember, front	Traverse avant de pavillon	Dachrahmenbalken, vorne	Travesaño de techo delantero
2108-5701102		M250	2	Усилитель крыши	Roof reinforcement	Renfort de pavillon	Dachverstärker	Refuerzo del techo
2108-5701120		M250	1	Поперечина крыши задняя	Roof crossmember, rear	Traverse arrière de pavillon	Dachrahmenbalken, hinten	Viga del techo trasera
2108-5702012-03		M160	1	Обивка крыши	Headlining	Garniture de pavillon	Dachhimmelverkleidung	Tapizado del techo
2108-5702012-04		M160	1	Обивка крыши	Headlining	Garniture de pavillon	Dachhimmelverkleidung	Tapizado del techo
0 2108-5702140		M160	2	Накладка декоративная	End plug	Enjoliveur	Zierauflage	Cubrejunta decorativa
2108-5702150		M160	1	Накладка декоративная	Trim cover	Enjoliveur	Zierauflage	Cubrejunta decorativa
2108-6100014		M300	1	Дверь правая	RH door	Porte D	Tür rechts	Puerta der.
2108-6100015		M300	1	Дверь левая	LH door	Porte G	Tür links	Puerta izq.
2108-6100040		M330	1	Комплект ручек дверей	Kit, door handles	Jeu de poignées de portes	Satz Türgriffe	Juego de manijas de puertas
2108-6100040		M390	1	Комплект ручек дверей	Kit, door handles	Jeu de poignées de portes	Satz Türgriffe	Juego de manijas de puertas
2108-6100040-10		M330	1	Комплект ручек дверей	Kit, door handles	Jeu de poignées de portes	Satz Türgriffe	Juego de manijas de puertas
2108-6100040-10		M390	1	Комплект ручек дверей	Kit, door handles	Jeu de poignées de portes	Satz Türgriffe	Juego de manijas de puertas
2108-6100045-10		M330	1	Комплект цилиндров замков	Kit, lock cylinder	Jeu de barillets de serrures	Satz Schließzylinder	Juego de bombines
2108-6100045-10		M390	1	Комплект цилиндров замков	Kit, lock cylinder	Jeu de barillets de serrures	Satz Schließzylinder	Juego de bombines
2108-6100045-20		M330	1	Комплект цилиндров замков	Kit, lock cylinder	Jeu de barillets de serrures	Satz Schließzylinder	Juego de bombines
2108-6100045-20		M390	1	Комплект цилиндров замков	Kit, lock cylinder	Jeu de barillets de serrures	Satz Schließzylinder	Juego de bombines
2108-6101014		M300	1	Панель правой двери	RH door panel	Panneau de porte D	Türaußenblech, rechts	Panel de puerta exterior der.
2108-6101015		M300	1	Панель левой двери	LH door panel	Panneau de porte G	Türaußenblech, links	Panel de puerta exterior izq.
2108-6102014-20		M300	1	Обивка правой двери	Trim, RH door	Garniture de porte D	Verkleidung rechte Tür	Tapizado de la puerta der.
2108-6102015-20		M300	1	Обивка левой двери	Trim, LH door	Garniture de porte G	Verkleidung linke Tür	Tapizado de la puerta izq.
2108-6102053		M160	10	Кнопка крепления обивки	Securing clip	Clip de fixation de garniture	Knopf	Botón
2108-6102053		M300	16	Кнопка крепления обивки	Securing clip	Clip de fixation de garniture	Knopf	Botón
2108-6103214-01		M340	1	Стекло опускное правое	Sliding glass, RH	Glace descendante de porte D	versenkbare Fensterscheibe, rechts	Luna descendente der.
2108-6103215-01		M340	1	Стекло опускное левое	Sliding glass, LH	Glace descendante de porte G	versenkbare Fensterscheibe, links	Luna descendente izq.
2108-6103220		M340	2	Обойма опускного стекла	Holder, sliding glass	Bas de glace descendante	Fensterschiene	Guía de asiento de luna descendente
2108-6103240		M340	1	Направляющая задняя стекла правого	Rear guide rail, RH window	Coulisse AR de glace de porte AV D	Hintere Führungsschiene, rechts	Canaleta trasera luna der.
2108-6103241		M340	1	Направляющая задняя стекла левого	Rear guide rail, LH window	Coulisse AR de glace de porte AV G	Hintere Führungsschiene, links	Canaleta trasera luna izq.
2108-6103250		M340	1	Направляющая передняя стекла правого	Front guide rail, RH window	Coulisse AV de glace de porte AV D	Vordere Führungsschiene, rechts	Canaleta delantera luna der.

http://www.ladaniva.com.ua

1	2	3	4	5	6	7	8	9
2108-6103251		M340	1	Направляющая передняя стекла левого	Front guide rail, LH window	Coulisse AV de glace de porte AV G	Vordere Führungsschiene, links	Canaleta delantera luna izq.
2108-6103290		M340	1	Уплотнитель стекла правый	Sliding glass seal, RH	Joint d'étanchéité de glace de porte D	Fensterabdichtung, rechts	Goma de cristal der.
2108-6103291		M340	1	Уплотнитель стекла левый	Sliding glass seal, LH	Joint d'étanchéité de glace de porte G	Fensterabdichtung, links	Goma de cristal izq.
2108-6103292		M340	1	Уплотнитель стекла правой двери	RH door window seal	Joint d'étanchéité de glace de porte D	Dichtungsprofil, rechte Tür	Goma de cristal de puerta der.
2108-6103293		M340	1	Уплотнитель стекла левой двери	LH door window seal	Joint d'étanchéité de glace de porte G	Dichtungsprofil,linke Tür	Goma de cristal de puerta izq.
2108-6103294		M340	4	Уплотнитель направляющей	Seal, guide rail	Joint d'étanchéité de coulisse	Dichtungsprofil	Goma de guía
2108-6103320		M340	2	Уплотнитель внутренний	Inner seal	Joint d'étanchéité intérieur	Fensterabdichtung, innen	Goma interior
2108-6104010-02		M360	1	Стеклоподъемник правый	Window regulator, RH	Mécanisme de lève-glace D	Fensterheber, rechts	Elevalunas der.
2108-6104011-02		M360	1	Стеклоподъемник левый	Window regulator, LH	Mécanisme de lève-glace G	Fensterheber, links	Elevalunas izq.
2108-6104064		M360	2	Ручка стеклоподъемника	Window regulator handle	Manivelle de lève-glace	Fensterkurbel	Manija de elevalunas
2108-6104066		M360	2	Облицовка ручки	Handle surround	Cache-entrée	Verkleidung	Revestimiento de manija
2108-6105012-10		M320	1	Замок внутренний правой двери	Interior door lock, RH	Serrure intérieure de porte D	Innenschloß, rechts	Cierre interior der.
2108-6105013-10		M320	1	Замок внутренний левой двери	Interior door lock, LH	Serrure intérieure de porte G	Innenschloß, links	Cierre interior izq.
2108-6105014		M320	1	Замок наружный правый	Exterior lock, RH	Serrure extérieure de porte D	Außentürschloß rechts	Cierre exterior der.
2108-6105015		M320	1	Замок наружный левый	Exterior lock, LH	Serrure extérieure de porte G	Außentürschloß links	Cierre exterior izq.
2108-6105090		M320	2	Тяга внутренней ручки	Interior handle operating rod	Tringle de poignée intérieure	Türinnengriff-Stange	Tirante del mando interior
2108-6105094		M320	2	Скоба тяги	Clamp	Etrier de tringle	Klammer	Grapa de tirante
2108-6105118		M320	1	Тяга кнопки правая	Locking knob control rod, RH	Tringle de bouton D	Türverriegelungsknopf-Stange, rechts	Tirante del botón der.
2108-6105119		M320	1	Тяга кнопки левая	Locking knob control rod, LH	Tringle de bouton G	Türverriegelungsknopf-Stange, links	Tirante del botón izq.
2108-6105125		M320	2	Кнопка выключения замка	Door locking knob	Bouton de blocage de serrure	Türverriegelungsknopf	Botón de desconexión del cierre
2108-6105129		M320	2	Втулка кнопки	Sleeve	Douille	Buchse	Casquillo de botón
2108-6105136		M320	1	Тяга замка правая	Lock operating link, RH	Tringle de barillet de serrure D	Türschloßstange, rechts	Tirante de cierre der.
2108-6105137		M320	1	Тяга замка левая	Lock operating link, LH	Tringle de barillet de serrure G	Türschloßstange, links	Tirante de cierre izq.
2108-6105148		M320	4	Наконечник тяги	End, operating link	Embout de tringle	Endstück	Punta de varilla
2108-6105152		M330	1	Клавиша ручки правая	Handle press button, RH	Touche de poignée D	Türgrifftaste rechts	Tecla de la manilla der.
2108-6105153		M330	1	Клавиша ручки левая	Handle press button, LH	Touche de poignée G	Türgrifftaste links	Tecla de la manilla izq.
2108-6105162		M320	2	Поводок тяги	Driver	Entraîneur de tringle	Mitnehmer	Corredera de varilla
2108-6105176		M330	1	Ручка двери наружная правая	Door exterior handle, RH	Poignée extérieure de porte D	Türaußengriff, rechts	Manija de puerta exterior der.
2108-6105177		M330	1	Ручка двери наружная левая	Door exterior handle, LH	Poignée extérieure de porte G	Türaußengriff, links	Manija de puerta exterior izq.
2108-6105208		M320	2	Корпус фиксатора замка	Striker body	Corps d'arrêtoir de serrure	Schloßriegelgehäuse	Cuerpo de fijador del cierre
0 2108-6105220		M330	2	Ось клавиши ручки	Shaft, press button	Axe de touche de poignée	Drucktastenachse	Eje de tecla de manecilla
2108-6105228		M320	2	Палец фиксатора замка	Pin, striker	Doigt d'arrêtoir de serrure	Riegelbolzen	Perno del fijador de cierre
2108-6105240		M320	2	Тяга наружной ручки	Door exterior handle operating link	Tringle de poignée extérieure	Außengriffstange	Varilla de manija exterior
2108-6105252		M320	2	Скоба тяги	Clamp	Etrier de tringle	Klammer	Grapa de tirante
2108-6105256		M330	2	Уплотнитель ручки	Seal, handle	Joint d'étanchéité de poignéee	Griffabdichtung	Goma de manija
2108-6105258		M330	2	Уплотнитель ручки	Seal, handle	Joint d'étanchéité de poignéee	Griffabdichtung	Goma de manija
2108-6105266		M320	4	Винт крепления замка	Lock securing screw	Vis de fixation de serrure	Befestigungsschraube	Tornillo fijación cierre
2108-6105268		M320	4	Винт крепления замка	Lock securing screw	Vis de fixation de serrure	Befestigungsschraube	Tornillo fijación cierre
2108-6106010		M305	4	Звено петли неподвижное	Hinge link, fixed	Elément de charnière fixe	Scharnierglied	Eslabón de la bisagra
2108-6106016		M305	4	Кронштейн петли двери	Hinge link bracket	Support de charnière	Scharnierhalter	Soporte de bisagra
2108-6106018		M305	4	Звено петли двери	Door hinge link	Elément de charnière	Scharnierglied	Eslabón de la bisagra de la puerta
2108-6106020		M305	4	Ось петли двери	Hinge pin	Axe de charnière	Scharnierbolzen	Eje de bisagra
2108-6106072		M305	4	Болт крепления петли	Hinge securing bolt	Boulon de fixation de charnière	Befestigungsschraube f. Scharnier	Tornillo de fijación bisagra
2108-6106082		M305	2	Ограничитель двери	Door check strap	Arrêt de porte	Türanschlag	Limitador de puerta
2108-6106096		M305	2	Палец ограничителя	Pin, check strap	Doigt d'arrêt	Türanschlagbolzen	Perno de limitador

http://www.lada-niva.co.uk

1	2	3	4	5	6	7	8	9
2108-6106156		M305	2	Вилка ограничителя	Yoke, check strap	Chape de fixation d'arrêt	Türanschlaggabel	Horquilla del tope
2108-6107018-10		M300	2	Уплотнитель двери передней	Front door weatherstrip	Joint d'étanchéité de porte avant	Dichtungsprofil Vordertür	Goma del vano de puerta delantera
2108-6300020		M390	1	Дверь задка	Tailgate	Hayon	Heckklappe	Portón
2108-6301014		M390	1	Панель наружная двери задка	Tailgate outer panel	Panneau extérieur de hayon	Hecktüraußenblech	Panel exterior del portón
2108-6302010		M390	1	Обивка двери задка	Tailgate trim	Garniture de hayon	Hecktürverkleidung	Tapizado del portón
2108-6302015		M390	10	Кнопка	Retainer	Bouton	Knopf	Botón
2108-6303014-01		M380	1	Стекло двери задка	Tailgate glass	Lunette arrière	Hecktürscheibe	Luneta del portón
2108-6303018-01		M380	1	Уплотнитель стекла задка	Tailgate glass seal	Joint d'étanchéité de glace AR	Dichtungsprofil	Goma de cristal
0 2108-6305010		M390	1	Замок двери задка	Tailgate lock	Serrure de hayon	Hecktürschloß	Cierre del portón
2108-6305075		M390	1	Прокладка	Gasket	Joint	Dichtung	Junta
2108-6306010		M390	2	Петля двери задка	Tailgate hinge	Charnière de hayon	Hecktürscharnier	Bisagra de portón
2108-6306010-10		M390	2	Петля двери задка	Tailgate hinge	Charnière de hayon	Hecktürscharnier	Bisagra de portón
2108-6306120		M390	1	Фиксатор замка	Striker plate	Verrou de serrure	Schloßverriegelung	Fijador del cierre
2108-6306129		M390	4*	Прокладка фиксатора	Striker plate gasket	Joint de verrou	Dichtung	Junta de fiador
2108-6307024-10		M390	1	Уплотнитель двери задка	Tailgate weatherstrip	Joint d'étanchéité de hayon	Hecktürabdichtung	Empaquetadura de portón
2108-6307024-20		M390	1	Уплотнитель двери задка	Tailgate weatherstrip	Joint d'étanchéité de hayon	Hecktürabdichtung	Empaquetadura de portón
2108-6308010		M390	2	Упор двери задка	Gas strut, tailgate	Equilibreur de hayon	Heckklappenstütze	Equilibrador telescópico de portón
2108-6313040		K360	1	Кронштейн мотор-редуктора	Bracket, gear motor	Support de moteur d'essuie-glace	E-Getriebemotor-Halter	Soporte de motoreductor
2108-6313140		K360	1	Прокладка	Gasket	Joint	Dichtung	Junta
2108-6313150		K360	1	Рычаг стеклоочис-тителя	Wiper arm	Porte-balai d'essuie-glace AR	Wischerarm	Palanca de limpialunas
2108-6313200		K360	1	Щетка стеклоочис-тителя	Wiper blade	Balai d'essuie-glace	Wischerblatt	Escobilla
0 2108-6313200-01		K360	1	Щетка стеклоочис-тителя	Wiper blade	Balai d'essuie-glace	Wischerblatt	Escobilla
2108-6314094		E220	1	Шланг 4000 мм	Hose 4000 mm	Tuyau 4000 mm	Schlauch 4000 mm	Tubo 4000 mm
2108-6314094		E221	1	Шланг 4000 мм	Hose 4000 mm	Tuyau 4000 mm	Schlauch 4000 mm	Tubo 4000 mm
2108-6314094		E222	1	Шланг 4000 мм	Hose 4000 mm	Tuyau 4000 mm	Schlauch 4000 mm	Tubo 4000 mm
2108-6314094		E223	1	Шланг 4000 мм	Hose 4000 mm	Tuyau 4000 mm	Schlauch 4000 mm	Tubo 4000 mm
2108-6314094		E224	1	Шланг 4000 мм	Hose 4000 mm	Tuyau 4000 mm	Schlauch 4000 mm	Tubo 4000 mm
2108-6810024		M100	2	Кронштейн передний правый	RH front bracket	Support avant D	Vordersitzstütze, rechts	Soporte delantero izq.
2108-6810025		M100	2	Кронштейн передний левый	LH front bracket	Support avant G	Stütze, vorne links	Soporte delantero izq.
2108-6810030		M230	2	Кронштейн сиденья	Bracket, seat	Support de siège	Sitzstütze	Soporte de asiento
2108-6810060		M100	2	Торсион правый	Torsion bar, RH	Barre de torsion D	Drehstab, rechts	Barra de torsión der.
2108-6810061		M100	2	Торсион левый	Torsion bar, LH	Barre de torsion G	Drehstab, links	Barra de torsión izq.
2108-6812310		M100	2	Обивка подушки переднего сиденья	Front seat cushion trim	Garniture de coussin de siège AV	Sitzpolsterbezug	Guarnecido del cojín asiento delantero
2108-6812610		M100	2	Обивка спинки переднего сиденья	Seat back trim, front seat	Garniture de dossier de siège AV	Rücklehnenpolsterung	Guarnecido de respal-do asiento delantero
0 2108-6814010		M110	1	Салазки внутренние правые	Inner seat rail, RH	Glissière intérieure D	Schlitten, innen rechts	Corredera interior der.
0 2108-6814011		M110	1	Салазки внутренние левые	Inner seat rail, LH	Glissière intérieure G	Schlitten, innen links	Corredera interior izq.
2108-6814020		M110	1	Салазки наружные правые	Outer seat rail, RH	Glissière extérieure D	Schlitten, außen rechts	Carredera exterior der.
2108-6814021		M110	1	Салазки наружные левые	Outer seat rail, LH	Glissière extérieure G	Schlitten, außen links	Corredera exterior izq.
2108-6814040		M110	2	Ручка салазок	Adjuster knob	Poignée de glissière	Griff	Palanca de corredera
2108-6814232		M110	2	Рукоятка регулировки спинки	Reclining adjustment knob, seat back	Poignée de réglage de dossier	Griff	Palanca de regulador de respaldo
2108-6814234-01		M110	2	Держатель рукоятки	Holder	Support	Halter	Sujetador
2108-6814242		M110	2	Прокладка	Gasket	Joint	Dichtung	Junta
2108-6814270		M110	4	Наконечник опоры	End piece	Embout d'appui	Lagerendstück	Casquillo del apoyo
2108-6814272		M110	1	Облицовка внутренняя правая	Inner cover plate, RH	Revêtement intérieur D	Verkleidungsstück, innen rechts	Revestimiento interior der.
2108-6814273		M110	1	Облицовка внутренняя левая	Inner cover plate, LH	Revêtement intérieur G	Verkleidungsstück, innen links	Revestimiento interior izq.
2108-6814280		M110	3	Рукоятка фиксатора спинки	Knob, seat back tipping catch	Poignée de levier de dossier	Griff	Palanca de fiador de respaldo
2108-6814282		M110	3	Облицовка рукоятки	Cover plate	Revêtement de poignée	Verkleidung	Revestimiento de palanca
2108-6814286		M110	1	Тяга правая	Operating rod, RH	Tringle D	Stange, rechts	Cable der.
2108-6814287		M110	3	Тяга левая	Operating rod, LH	Tringle G	Stange links	Varilla izq.
2108-6814308		M110	1	Облицовка наружная правая	Outer cover plate, RH	Revêtement extérieur D	Verkleidungsstück, außen rechts	Revestimiento exterior der.

http://www.ladaniva.co.uk

1	2	3	4	5	6	7	8	9
2108-6814309		M110	1	Облицовка наружная левая	Outer cover plate, LH	Revêtement extérieur G	Verkleidungsstück, außen links	Revestimiento exterior izq.
2108-6814318		M110	2	Палец крепления салазок	Securing pin	Doigt de fixation de glissière	Befestigungsbolzen	Perno de fijación de carrederas
2108-6816098		M300	2	Заглушка подлокотника	Securing clip	Bouchon d'accoudoir	Armstützenblinde	Tapón del apoyabrazos
2108-6818010		M100	2	Подголовник	Head restraint	Appui-tête	Kopfstütze	Apoyacabeza
2108-6818010-10		M100	2	Подголовник	Head restraint	Appui-tête	Kopfstütze	Apoyacabeza
2108-6818012		M100	2	Каркас подголовника	Head restraint frame	Armature d'appui-tête	Kopfstützegerüst	Carcasa de apoyacabeza
2108-6818082		M100	2	Набивка подголовника	Padding, head restraint	Matelassure d'appui-tête	Kopfstützenpolsterung	Relleno de apoyacabeza
2108-6818102		M100	2	Стойка подголовника	Head restraint pillar	Montant d'appui-tête	Kopflehne-Säule	Montante de apoyacabeza
2108-6818144		M100	4	Втулка внутренняя	Bush, inner	Douille intérieure	Innenbuchse	Casquillo interior
2108-6818144		M120	4	Втулка внутренняя	Bush, inner	Douille intérieure	Innenbuchse	Casquillo interior
2108-6820210	(01)	M120	1	Спинка заднего сиденья	Rear seat back	Dossier de banquette AR	Rücksitzbanklehne	Respaldo del asiento trasero
2108-6820230		M120	1	Спинка заднего сиденья	Rear seat back	Dossier de banquette AR	Rücksitzbanklehne	Respaldo del asiento trasero
2108-6822610		M120	1	Обивка спинки заднего сиденья	Rear seat back trim	Garniture de dossier de banquette AR	Rücklehnenbezug	Guarnicido del respaldo trasero
2108-6822812		M130	1	Панель спинки средняя	Center panel, seat back	Panneau de dossier médian	Rücklehnenblech	Panel de respaldo central
2108-6822814		M130	1	Панель спинки правая	RH panel, seat back	Panneau de dossier D	Rücklehnenblech rechts	Panel de respaldo der.
2108-6822815		M130	1	Панель спинки левая	LH panel, seat back	Panneau de dossier G	Rücklehnenblech links	Panel de respaldo izq.
2108-6824102		M130	2	Фиксатор замка	Lock catch	Arrêtoir de verrou	Schloßverriegelung	Fijador del cierre
2108-6824110		M130	2	Замок спинки сиденья	Seat back lock	Verrou de dossier	Rücklehnenschloß	Cierre de respaldo asiento
2108-6824122		M130	2	Язычок замка	Lock tongue	Ergot de verrou	Schloßzunge	Lámina del cierre
2108-6824140		M130	1	Привод замка	Lock linkage	Commande de verrou	Schloßantrieb	Mando del cierre
2108-6824156		M130	1	Рукоятка замка	Handle	Manette	Schloßgriff	Manija del cierre
2108-6824168		M130	2	Держатель тяги	Backstop	Support de tringle	Stangenträger	Sujetador de la varilla
2108-6824176		M120	2	Облицовка петли	Hinge trim	Enjoliveur de charnière	Scharnierverkleidung	Revestimiento de la bisagra
2108-6824184		M130	2	Облицовка фиксатора	Trim	Revêtement d'arrêtoir	Verriegelungsverklei-dung	Revestimiento del fiador
2108-6824208		M130	1	Пружина замка	Spring	Ressort de verrou	Schloßfeder	Muelle
2108-6824210		M130	1	Привод замка	Lock linkage	Commande de verrou	Schloßantrieb	Mando del cierre
2108-8101010-01	(L)	E101	1	Отопитель с управлением в сборе	Heater unit assy	Appareil de chauffage complet	Heizgerät komplett	Calefactor en conjunto
0 2108-8101012	(L)	E100	1	Отопитель	Heater unit	Appareil de chauffage	Heizgerät	Calefactor
2108-8101012-10	(L)	E110	1	Отопитель	Heater unit	Appareil de chauffage	Heizgerät	Calefactor
0 2108-8101024-01		E130	1	Кожух отопителя правый	Heater housing, RH	Boîtier d'appareil de chauffage D	Heizungsgehäuse, rechts	Cubierta del calefactor der.
2108-8101024-20		E131	1	Кожух отопителя правый	Heater housing, RH	Boîtier d'appareil de chauffage D	Heizungsgehäuse, rechts	Cubierta del calefactor der.
0 2108-8101025-01		E130	1	Кожух отопителя левый	Heater housing, LH	Boîtier d'appareil de chauffage G	Heizungsabdeckung, links	Cubierta del calefactor izq.
2108-8101025-20		E131	1	Кожух отопителя левый	Heater housing, LH	Boîtier d'appareil de chauffage G	Heizungsabdeckung, links	Cubierta del calefactor izq.
2108-8101036		E100	1	Кожух защитный	Protective cover	Gaine de protection	Abdeckung	Cubierta de protección
2108-8101036		E101	1	Кожух защитный	Protective cover	Gaine de protection	Abdeckung	Cubierta de protección
2108-8101036		E102	1	Кожух защитный	Protective cover	Gaine de protection	Abdeckung	Cubierta de protección
2108-8101036		E103	1	Кожух защитный	Protective cover	Gaine de protection	Abdeckung	Cubierta de protección
2108-8101060		E130	1	Радиатор отопителя	Heater radiator	Radiateur de chauffage	Heizungsradiator	Radiador del calefactor
2108-8101060		E131	1	Радиатор отопителя	Heater radiator	Radiateur de chauffage	Heizungsradiator	Radiador del calefactor
2108-8101078		E130	1	Электродвигатель с вентилятором	Cooling fan and motor	Moteur électrique avec ventilateur	E-Motor mit Heizgebläse	Motor con turbina
2108-8101078		E131	1	Электродвигатель с вентилятором	Cooling fan and motor	Moteur électrique avec ventilateur	E-Motor mit Heizgebläse	Motor con turbina
2108-8101081		E130	1	Резистор электровентилятора	Resistor, fan	Résistance de ventilateur électrique	Zusatzwiderstand	Resistor de ventilador eléctrico
2108-8101081		E131	1	Резистор электровентилятора	Resistor, fan	Résistance de ventilateur électrique	Zusatzwiderstand	Resistor de ventilador eléctrico
2108-8101081-01		E131	1	Резистор электровентилятора	Resistor, fan	Résistance de ventilateur électrique	Zusatzwiderstand	Resistor de ventilador eléctrico
2108-8101081-02		E131	1	Резистор электровентилятора	Resistor, fan	Résistance de ventilateur électrique	Zusatzwiderstand	Resistor de ventilador eléctrico
2108-8101096-10		E130	1	Кожух вентилятора правый	Fan cowl, RH	Capot de ventilateur, D	Lüftungskasten, rechts	Cubierta del ventilador der.
2108-8101096-10		E131	1	Кожух вентилятора правый	Fan cowl, RH	Capot de ventilateur, D	Lüftungskasten, rechts	Cubierta del ventilador der.
2108-8101097-10		E130	1	Кожух вентилятора левый	Fan cowl, LH	Capot de ventilateur, G	Heizgebläsegehäuse, links	Cubierta del ventilador izq.

http://www.ladaniva.co.uk

1	2	3	4	5	6	7	8	9
2108-8101097-10		E131	1	Кожух вентилятора левый	Fan cowl, LH	Capot de ventilateur, G	Heizgebläsegehäuse, links	Cubierta del ventilador izq.
2108-8101110		E130	9	Скоба	Clamp	Etrier	Klammer	Grapa
2108-8101110		E131	9	Скоба	Clamp	Etrier	Klammer	Grapa
0 2108-8101116		E130	1	Рычаг привода заслонки	Flap actuating rod	Levier de commande de volet	Klappenbetätigungs-hebel	Palanca de mando de mariposa
2108-8101116-20		E131	1	Рычаг привода заслонки	Flap actuating rod	Levier de commande de volet	Klappenbetätigungs-hebel	Palanca de mando de mariposa
0 2108-8101135		E130	2	Втулка	Bush	Douille	Buchse	Casquillo
0 2108-8101135		E131	2	Втулка	Bush	Douille	Buchse	Casquillo
0 2108-8101136		E130	1	Подушка кожуха	Mounting rubber	Coussinet de fixation de capot	Gehäusebefestigungs-lagerung	Tope de la cubierta
0 2108-8101136		E131	1	Подушка кожуха	Mounting rubber	Coussinet de fixation de capot	Gehäusebefestigungs-lagerung	Tope de la cubierta
0 2108-8101137		E130	2	Шайба	Washer	Rondelle	Scheibe	Arandela
0 2108-8101137		E131	2	Шайба	Washer	Rondelle	Scheibe	Arandela
2108-8101150		E130	1	Кран отопителя	Tap, heater	Robinet de chauffage	Heizungshahn	Válvula del calefactor
2108-8101150		E131	1	Кран отопителя	Tap, heater	Robinet de chauffage	Heizungshahn	Válvula del calefactor
0 2108-8101200	(L)	E130	1	Шланг подводящий передний	Supply hose, front	Tuyau d'arrivée avant	Zulaufschlauch vorne	Manguera de entrada delantera
2108-8101200-20	(L)	E131	1	Шланг подводящий передний	Supply hose, front	Tuyau d'arrivée avant	Zulaufschlauch vorne	Manguera de entrada delantera
0 2108-8101204	(L)	E130	1	Шланг отводящий передний	Return hose, front	Tuyau de départ avant	Auslaufleitung vorne	Manguera de salida delantera
2108-8101204-20	(L)	E131	1	Шланг отводящий передний	Return hose, front	Tuyau de départ avant	Auslaufleitung vorne	Manguera de salida delantera
2108-8101206		E100	1	Шланг подводящий задний	Supply hose, rear	Tuyau d'arrivée arrière	Zulaufschlauch hinten	Manguera de entrada trasera
2108-8101206		E101	1	Шланг подводящий задний	Supply hose, rear	Tuyau d'arrivée arrière	Zulaufschlauch hinten	Manguera de entrada trasera
2108-8101206		E102	1	Шланг подводящий задний	Supply hose, rear	Tuyau d'arrivée arrière	Zulaufschlauch hinten	Manguera de entrada trasera
2108-8101206		E103	1	Шланг подводящий задний	Supply hose, rear	Tuyau d'arrivée arrière	Zulaufschlauch hinten	Manguera de entrada trasera
2108-8101208-01		E100	1	Шланг отводящий задний	Return hose, rear	Tuyau de départ arrière	Auslaufstutzen hinten	Manguera de salida trasera
2108-8101208-01		E101	1	Шланг отводящий задний	Return hose, rear	Tuyau de départ arrière	Auslaufstutzen hinten	Manguera de salida trasera
2108-8101208-01		E102	1	Шланг отводящий задний	Return hose, rear	Tuyau de départ arrière	Auslaufstutzen hinten	Manguera de salida trasera
2108-8101208-01		E103	1	Шланг отводящий задний	Return hose, rear	Tuyau de départ arrière	Auslaufstutzen hinten	Manguera de salida trasera
0 2108-8101210-01		E100	1	Уплотнитель труб	Grommet	Joint d'étanchéité des tubes	Dichtung f. Rohre	Goma de tubos
0 2108-8101210-01		E102	1	Уплотнитель труб	Grommet	Joint d'étanchéité des tubes	Dichtung f. Rohre	Goma de tubos
2108-8101213		E100	2	Прокладка	Gasket	Joint	Dichtung	Junta
2108-8101213		E101	2	Прокладка	Gasket	Joint	Dichtung	Junta
2108-8101213		E102	2	Прокладка	Gasket	Joint	Dichtung	Junta
2108-8101213		E103	2	Прокладка	Gasket	Joint	Dichtung	Junta
2108-8101215		E100	2	Прокладка	Gasket	Joint	Dichtung	Junta
2108-8101215		E101	2	Прокладка	Gasket	Joint	Dichtung	Junta
2108-8101215		E102	2	Прокладка	Gasket	Joint	Dichtung	Junta
2108-8101215		E103	2	Прокладка	Gasket	Joint	Dichtung	Junta
2108-8101219		E100	2	Шайба	Washer	Rondelle	Scheibe	Arandela
2108-8101219		E101	2	Шайба	Washer	Rondelle	Scheibe	Arandela
2108-8101219		E102	2	Шайба	Washer	Rondelle	Scheibe	Arandela
2108-8101219		E103	2	Шайба	Washer	Rondelle	Scheibe	Arandela
2108-8101342		E100	1	Воздуховод вентиляции	Air duct, ventilation system	Conduit d'air de ventilation	Luftleitung	Conducto aire de ventilación
2108-8101342		E101	1	Воздуховод вентиляции	Air duct, ventilation system	Conduit d'air de ventilation	Luftleitung	Conducto aire de ventilación
2108-8101342		E102	1	Воздуховод вентиляции	Air duct, ventilation system	Conduit d'air de ventilation	Luftleitung	Conducto aire de ventilación
2108-8101342		E103	1	Воздуховод вентиляции	Air duct, ventilation system	Conduit d'air de ventilation	Luftleitung	Conducto aire de ventilación
2108-8101522		E130	1	Рычаг привода заслонки наружный	Flap actuating rod, outer	Levier de commande de volet extérieur	Klappenbetätigungs-hebel außen	Palanca de mando de mariposa exterior
2108-8101522		E131	1	Рычаг привода заслонки наружный	Flap actuating rod, outer	Levier de commande de volet extérieur	Klappenbetätigungs-hebel außen	Palanca de mando de mariposa exterior
2108-8101523		E130	1	Рычаг привода заслонки внутренний	Flap actuating rod, inner	Levier de commande de volet intérieur	Klappenbetätigungs-hebel innen	Palanca de mando de mariposa interior
2108-8101523		E131	1	Рычаг привода заслонки внутренний	Flap actuating rod, inner	Levier de commande de volet intérieur	Klappenbetätigungs-hebel innen	Palanca de mando de mariposa interior
2108-8101525		E130	1	Тяга привода заслонки	Control cable, flap	Tringle de commande de volet	Klappenbetätigungs-Zugstange	Tirante de mando de compuerta

http://www.ladariva.co.uk

1	2	3	4	5	6	7	8	9
2108-8101525		E131	1	Тяга привода заслонки	Control cable, flap	Tringle de commande de volet	Klappenbetätigungs-Zugstange	Tirante de mando de compuerta
0 2108-8101548		E130	1	Опора оси заслонки	Flap pivot pin mounting	Appui de l'axe de volet	Klappenachselagerung	Apoyo del eje de mariposa
2108-8102122		E100	1	Воздуховод, передняя часть	Air duct, front part	Conduit d'air, avant	Luftleitung, Vorderteil	Conducto aire parte delantera
2108-8102122		E101	1	Воздуховод, передняя часть	Air duct, front part	Conduit d'air, avant	Luftleitung, Vorderteil	Conducto aire parte delantera
2108-8102124		E100	1	Воздуховод, задняя часть	Air duct, rear part	Conduit d'air, arrière	Luftleitung, hinterer Teil	Conducto aire parte trasera
2108-8102124		E101	1	Воздуховод, задняя часть	Air duct, rear part	Conduit d'air, arrière	Luftleitung, hinterer Teil	Conducto aire parte trasera
2108-8102142		E100	1	Воздуховод правый	Air duct, RH	Conduit d'air D	Luftleitung rechts	Conducto aire der.
2108-8102142		E101	1	Воздуховод правый	Air duct, RH	Conduit d'air D	Luftleitung rechts	Conducto aire der.
2108-8102143		E100	1	Воздуховод левый	Air duct, LH	Conduit d'air G	Luftleitung links	Conducto aire izq.
2108-8102143		E101	1	Воздуховод левый	Air duct, LH	Conduit d'air G	Luftleitung links	Conducto aire izq.
2108-8104040		E100	1	Сопло вентиляции правое	RH side vent nozzle	Aérateur D	Düse rechts	Aireador der.
2108-8104040		E101	1	Сопло вентиляции правое	RH side vent nozzle	Aérateur D	Düse rechts	Aireador der.
2108-8104041		E100	1	Сопло вентиляции левое	LH side vent nozzle	Aérateur G	Düse links	Aireador izq.
2108-8104041		E101	1	Сопло вентиляции левое	LH side vent nozzle	Aérateur G	Düse links	Aireador izq.
2108-8104090	(L)	E100	1	Сопло центральное	Centre facia vent nozzle	Aérateur central	Mitteldüse	Aireador central
2108-8104090	(L)	E101	1	Сопло центральное	Centre facia vent nozzle	Aérateur central	Mitteldüse	Aireador central
2108-8104142	(01)	E100	1	Воздуховод вытяжной вентиляции правый	Air duct RH, ventilation system	Conduit d'air de ventilation D	Luftleitung, rechts	Conducto aire de ventilación der.
2108-8104142	(01)	E101	1	Воздуховод вытяжной вентиляции правый	Air duct RH, ventilation system	Conduit d'air de ventilation D	Luftleitung, rechts	Conducto aire de ventilación der.
2108-8104142	(01)	E102	1	Воздуховод вытяжной вентиляции правый	Air duct RH, ventilation system	Conduit d'air de ventilation D	Luftleitung, rechts	Conducto aire de ventilación der.
2108-8104142	(01)	E103	1	Воздуховод вытяжной вентиляции правый	Air duct RH, ventilation system	Conduit d'air de ventilation D	Luftleitung, rechts	Conducto aire de ventilación der.
2108-8104143	(01)	E100	1	Воздуховод вытяжной вентиляции левый	Air duct LH, ventilation system	Conduit d'air de ventilation G	Luftleitung links	Conducto aire de ventilación izq.
2108-8104143	(01)	E101	1	Воздуховод вытяжной вентиляции левый	Air duct LH, ventilation system	Conduit d'air de ventilation G	Luftleitung links	Conducto aire de ventilación izq.
2108-8104143	(01)	E102	1	Воздуховод вытяжной вентиляции левый	Air duct LH, ventilation system	Conduit d'air de ventilation G	Luftleitung links	Conducto aire de ventilación izq.
2108-8104143	(01)	E103	1	Воздуховод вытяжной вентиляции левый	Air duct LH, ventilation system	Conduit d'air de ventilation G	Luftleitung links	Conducto aire de ventilación izq.
2108-8109020		E110	1	Рычаги управления отопителем	Heater control levers	Leviers de commande de chauffage	Reglerhebel f. Heizung	Palancas de mando del calefactor
2108-8109020	(01)	E120	1	Рычаги управления отопителем	Heater control levers	Leviers de commande de chauffage	Reglerhebel f. Heizung	Palancas de mando del calefactor
2108-8109044		E101	3	Рукоятка рычага	Knob	Manette de levier	Schalthebelknopf	Empuñadura de palanca
2108-8109044		E103	3	Рукоятка рычага	Knob	Manette de levier	Schalthebelknopf	Empuñadura de palanca
2108-8109044		E120	3	Рукоятка рычага	Knob	Manette de levier	Schalthebelknopf	Empuñadura de palanca
0 2108-8109120	(01)	E120	1	Трос управления краном	Tap control cable	Câble de commande de robinet	Seilzug Heizungshahn	Cable de mando del grifo
2108-8109135		E110	8	Скоба	Clip	Etrier	Bügel	Grapa
2108-8109135		E111	10	Скоба	Clip	Etrier	Bügel	Grapa
2108-8109135	(01)	E120	8	Скоба	Clip	Etrier	Bügel	Grapa
2108-8109135	(02)	E120	10	Скоба	Clip	Etrier	Bügel	Grapa
0 2108-8109142		E130	2	Винт	Screw	Vis	Schraube	Tornillo
0 2108-8109142		E131	2	Винт	Screw	Vis	Schraube	Tornillo
0 2108-8109164-01		E120	1	Трос заслонки обогрева ног	Flap control cable, footwell	Câble de volet de chauffage des pieds	Fußraum-Heizklappe-Seilzug	Tirante de mariposa
2108-8109170-01		E110	2	Трос впускной заслонки	Control cable, air intake flap	Câble de volet d'admission	Betätigung Starterklappe	Tirante de mariposa de entrada
2108-8109170-01		E111	2	Трос впускной заслонки	Control cable, air intake flap	Câble de volet d'admission	Betätigung Starterklappe	Tirante de mariposa de entrada
2108-8109170-01		E120	1	Трос впускной заслонки	Control cable, air intake flap	Câble de volet d'admission	Betätigung Starterklappe	Tirante de mariposa de entrada
0 2108-8109180-01	(01)	E120	1	Трос заслонки радиатора	Flap control cable, radiator	Câble de volet de radiateur de chauffage	Kühlerklappe-Seilzug	Tirante de mariposa
2108-8109462		E101	1	Пластина с символами	Plate with symbols	Plaque avec symboles	Platte mit Symbolen	Placa con simbolos
2108-8109462	(01)	E120	1	Пластина с символами	Plate with symbols	Plaque avec symboles	Platte mit Symbolen	Placa con simbolos
2108-8201008		M185	1	Зеркало внутреннее	Interior mirror	Rétroviseur intérieur	Innen-Rückblinkspiegel	Retrovisor interior
2108-8201008-10		M185	1	Зеркало внутреннее	Interior mirror	Rétroviseur intérieur	Innen-Rückblinkspiegel	Retrovisor interior
2108-8201050	(L)	M185	1	Зеркало наружное правое	Exterior mirror, RH	Rétroviseur extérieur D	Außenspiegel, rechts	Retrovisor exterior der.

http://www.lada-niva.co.uk

1	2	3	4	5	6	7	8	9
2108-8201050-10	(L)	M185	1	Зеркало наружное правое	Exterior mirror, RH	Rétroviseur extérieur D	Außenspiegel, rechts	Retrovisor exterior der.
2108-8201050-30	(L)	M185	1	Зеркало наружное правое	Exterior mirror, RH	Rétroviseur extérieur D	Außenspiegel, rechts	Retrovisor exterior der.
2108-8201051	(L)	M185	1	Зеркало наружное левое	Exterior mirror, LH	Rétroviseur extérieur G	Außenspiegel, links	Retrovisor exterior izq.
2108-8201051-20	(L)	M185	1	Зеркало наружное левое	Exterior mirror, LH	Rétroviseur extérieur G	Außenspiegel, links	Retrovisor exterior izq.
2108-8201051-30	(L)	M185	1	Зеркало наружное левое	Exterior mirror, LH	Rétroviseur extérieur G	Außenspiegel, links	Retrovisor exterior izq.
2108-8201058		M185	1	Прокладка правая	Packing, RH	Joint D	Dichtung, rechts	Junta der.
2108-8201059		M185	1	Прокладка левая	Packing, LH	Joint G	Dichtung, links	Junta izq.
2108-8201190		M185	1	Пластина	Plate	Plaque	Platte	Placa
2108-8201284		M185	1	Рукоятка зеркала правая	RH mirror adjusting knob	Manette de rétroviseur D	Spiegelgriff rechts	Manecilla de espejo der.
2108-8201285		M185	1	Рукоятка зеркала левая	LH mirror adjusting knob	Manette de rétroviseur G	Spiegelgriff links	Manecilla de espejo izq.
2108-8201292		M185	1	Чехол правый	RH cover	Protecteur D	Schutzhülle, rechts	Funda der.
2108-8201293		M185	1	Чехол левый	LH cover	Protecteur G	Schutzhülle, links	Funda izq.
2108-8201312		M185	2	Рычаг	Lever	Levier	Hebel	Palanca
2108-8201364		M185	1	Накладка двери наружная	Outer cover plate, door	Applique extérieure	Türauflage außen	Cubrejunta exterior
2108-8201374		M185	1	Накладка двери внутренняя	Inner cover plate, door	Applique intérieure	Innentürauflage	Cubrejunta de puerta interior
2108-8201384		M185	1	Облицовка правая	RH cover	Revêtement D	Verkleidung, rechts	Revestimiento der.
2108-8201385		M185	1	Облицовка левая	LH cover	Revêtement G	Verkleidung, links	Revestimiento izq.
2108-8202010		M180	2	Поручень передний	Front grab handle	Poignée avant	Handgriff, vorne	Agarradero delantero
2108-8202018		M180	4	Пластина	Plate	Plaque	Platte	Placa
2108-8202020		M180	4	Облицовка пластины	Cover, plate	Enjoliveur de plaque	Verkleidung	Revestimiento de la plac
2108-8202024		M180	2	Крючок для одежды	Coat hook	Crochet porte-vêtement	Hacken	Gancho para ropa
2108-8202028		M180	2	Кронштейн поручня	Bracket, grab handle	Support de poignée	Haltegriffstütze	Soporte de pasamanos
2108-8202080		M180	2	Поручень задний	Rear grab handle	Poignée arrière	Handgriff, hinten	Agarradero trasero
0 2108-8203010-01		M190	1	Пепельница передняя	Ashtray, front	Cendrier avant	Aschenbecher, vorne	Cenícero delantero
2108-8203010-02		M190	1	Пепельница передняя	Ashtray, front	Cendrier avant	Aschenbecher, vorne	Cenícero delantero
2108-8203052		M190	1	Направляющая правая	RH guide	Guide D	Führungsbuchse, rechts	Guía der.
2108-8203053		M190	1	Направляющая левая	LH guide	Guide G	Führungsbuchse, links	Guía izq.
2108-8204010		M180	1	Козырек солнцезащитный правый	Sunvisor, RH	Pare-soleil D	Sonnenblende, rechts	Quitasol der.
2108-8204010-01		M180	1	Козырек солнцезащитный правый	Sunvisor, RH	Pare-soleil D	Sonnenblende, rechts	Quitasol der.
2108-8204011		M180	1	Козырек солнцезащитный левый	Sunvisor, LH	Pare-soleil G	Sonnenblende, links	Quitasol izq.
2108-8204011-01		M180	1	Козырек солнцезащитный левый	Sunvisor, LH	Pare-soleil G	Sonnenblende, links	Quitasol izq.
2108-8204096		M180	2	Держатель козырька	Holder, sunvisor	Support	Halter	Grapa de visera
2108-8212060		M400	1	Знак заводской	Badge	Emblème	Logozeichen	Anagrama de fábrica
2108-8212060		M401	1	Знак заводской	Badge	Emblème	Logozeichen	Anagrama de fábrica
2108-8212104		M420	2	Орнамент боковой (ЛАДА)	Side badge	Monogramme	Seitenzierschild	Anagrama lateral
2108-8212204		M420	1	Орнамент (ЛАДА)	Badge	Monogramme	Heckzierschild	Anagrama
2108-8212204-10	(E)	M420	1	Орнамент (LADA)	Badge (LADA)	Monogramme (LADA)	Heckzierschild (LADA)	Anagrama (LADA)
2108-8212212		M420	1	Орнамент (СПУТНИК)	Badge	Monogramme	Heckzierschild	Anagrama
2108-8212212-10	(E)	M420	1	Орнамент (SAMARA)	Badge (SAMARA)	Monogramme (SAMARA)	Heckzierschild (SAMARA)	Anagrama (SAMARA)
2108-8212226		M420	6	Втулка	Bush	Douille	Buchse	Casquillo
2108-8212232		M420	1	Накладка сточного желоба правая	RH cover, gutter moulding	Revêtement de gouttière D	Wasserrinneauflage, rechts	Moldura de vierteaguas der.
2108-8212232-10		M420	1	Накладка сточного желоба правая	RH cover, gutter moulding	Revêtement de gouttière D	Wasserrinneauflage, rechts	Moldura de vierteaguas der.
2108-8212233		M420	1	Накладка сточного желоба левая	LH cover, gutter moulding	Revêtement de gouttière G	Wasserrinneauflage, links	Moldura de vierteaguas izq.
2108-8212233-10		M420	1	Накладка сточного желоба левая	LH cover, gutter moulding	Revêtement de gouttière G	Wasserrinneauflage, links	Moldura de vierteaguas izq.
2108-8212262		M420	1	Накладка наружная правой стойки	Outer trim panel, RH pillar	Revêtement extérieur de montant D	Außenauflage rechte Säule	Revestimiento exterior montante der.
2108-8212263		M420	1	Накладка наружная левой стойки	Outer trim panel, LH pillar	Revêtement extérieur de montant G	Außenauflage linke Säule	Revestimiento exterior montante izq.
2108-8212304		M420	1	Накладка правой арки заднего колеса	RH arch cover plate, rear wheel	Revêtement de passage de roue AR D	Hinterradbogenauflage, rechts	Cubrejunta de pase der. de rueda trasera
2108-8212305		M420	1	Накладка левой арки заднего колеса	LH arch cover plate, rear wheel	Revêtement de passage de roue AR G	Hinterradbogenauflage, links	Cubrejunta de pase izq. de rueda trasera
2108-8212314		M420	2	Накладка	Cover plate	Revêtement	Auflage	Cubrejunta
2108-8212330		M420	6	Пистон	Press stud	Attache	Knopf	Grapa

http://www.ladariva.co.uk

1	2	3	4	5	6	7	8	9
0 2108-8401014		M401	1	Облицовка радиатора	Radiator cowling	Calandre de radiateur	Kühlermaske	Revestimiento del radiador
0 2108-8401016		M401	1	Решетка радиатора	Radiator grille	Grille de radiateur	Kühlergrill	Rejilla de radiador
2108-8401018		M401	1	Усилитель облицовки радиатора	Reinforcement	Renfort de calandre de radiateur	Kühlermaskeversteifung	Refuerzo de rejilla radiador
2108-8401034		M242	2	Кронштейн облицовки	Bracket, cowling	Support de calandre	Verkleidungshalter	Soporte de revestimiento
0 2108-8401036	(15)	M242	1	Кронштейн облицовки	Bracket, cowling	Support de calandre	Verkleidungshalter	Soporte de revestimiento
2108-8401050		M240	1	Рамка радиатора в сборе	Radiator support assy	Cadre de radiateur complet	Kühlerrahmen komplett	Marco radiador en conjunto
2108-8401052	(14)	M240	1	Панель рамки радиатора в сборе	Radiator support panel assy	Panneau de cadre de radiateur complet	Rahmenblech, komplett	Panel del marco radiador en conjunto
2108-8401052-10	(15)	M240	1	Панель рамки радиатора в сборе	Radiator support panel assy	Panneau de cadre de radiateur complet	Rahmenblech, komplett	Panel del marco radiador en conjunto
2108-8401054		M242	1	Панель рамки радиатора	Radiator support panel	Panneau de cadre de radiateur	Rahmenblech	Panel del marco radiador
2108-8401060		M242	1	Поперечина верхняя в сборе	Radiator top assy	Traverse supérieure complète	Querträger, oben komplett	Traviesa superior en conjunto
2108-8401062		M242	1	Поперечина рамки верхняя	Support top	Traverse de cadre supérieure	Querträger oben	Traviesa de marco superior
2108-8401066		M242	1	Усилитель поперечины рамки правый	RH reinforcement	Renfort de traverse de cadre, D	Rahmenquerträger-Verstärker rechts	Refuerzo de traviesa del bastidor izq.
2108-8401067		M242	1	Усилитель поперечины рамки левый	LH reinforcement	Renfort de traverse de cadre, G	Rahmenquerträger-Verstärker links	Refuerzo de traviesa del bastidor der.
2108-8401078		M242	1	Поперечина рамки нижняя	Support bottom piece	Traverse de cadre inférieure	Querträger unten	Traviesa de marco inferior
2108-8401090		M242	1	Усилитель поперечины правый	Reinforcement	Renfort de traverse D	Querträgerverstärker rechts	Refuerzo de traviesa der.
2108-8401091		M242	1	Усилитель поперечины левый	Reinforcement	Renfort de traverse G	Querträgerverstärker links	Refuerzo de traviesa izq.
2108-8401098		M243	1	Соединитель правый	Connection, RH	Tôle de liaison D	Verbindungsstück, rechts	Conexión der.
2108-8401099		M243	1	Соединитель левый	Connection, LH	Tôle de liaison G	Verbindungsstück, links	Conexión izq.
2108-8401212		M401	1	Накладка правая	Radiator grille cover, RH	Applique D	Auflage rechts	Cubrejunta der.
2108-8401213		M401	1	Накладка левая	Radiator grille cover, LH	Applique G	Auflage links	Cubrejunta izq.
2108-8401214		M401	1	Накладка центральная	Radiator grille cover, centre	Applique centrale	Mittlere Auflage	Cubrejunta central
2108-8401292		M242	1	Стойка рамки правая	RH support, frame	Montant de cadre D	Säule, rechts	Montante der.
2108-8401293		M242	1	Стойка рамки левая	LH support, frame	Montant de cadre G	Säule, links	Montante izq.
2108-8401436		M242	1	Кронштейн правой фары	RH headlight bracket	Support de phare D	Scheinwerferhalter, rechts	Soporte de faro der.
2108-8401437		M242	1	Кронштейн левой фары	LH headlight bracket	Support de phare G	Scheinwerferhalter, links	Soporte de faro izq.
2108-8402010-10	(15)	M200	1	Капот	Bonnet	Capot	Motorhaube	Capó
2108-8402096-10		M260	1	Решетка воздухо-притока правая	Air intake grille, RH	Grille d'aération D	Luftkastengrill, rechts	Rejilla de toma de aire der.
2108-8402097-10		M260	1	Решетка воздухо-притока левая	Air intake grille, LH	Grille d'aération G	Luftkastengrill, links	Rejilla de toma de aire izq.
2108-8402200		M200	1	Уплотнитель капота	Bonnet seal	Joint d'étanchéité de capot	Dichtungsprofil Motorhaube	Empaquetadura de capó
2108-8402214-01		M200	2	Буфер капота	Buffer, bonnet	Tampon de capot	Gummipuffer	Tope del capó
2108-8402214-01		M390	2	Буфер капота	Buffer, bonnet	Tampon de capot	Gummipuffer	Tope del capó
2108-8403010-10	(15)	M260	1	Крыло переднее правое	Front wing, RH	Aile avant D	Kotflügel, vorne rechts	Aleta delantera der.
2108-8403011-10	(15)	M260	1	Крыло переднее левое	Front wing, LH	Aile avant G	Kotflügel, vorne links	Aleta delantera izq.
2108-8403066		M260	16	Винт	Screw	Vis	Schraube	Tornillo
2108-8403068		M260	16	Гайка фланцевая	Flange nut	Ecrou de forme	Flanschmutter	Tuerca de brida
2108-8403154		M243	1	Кронштейн крыла правый	Bracket, RH wing	Support d'aile D	Kotflügelträger rechts	Soporte de aleta der.
2108-8403155		M243	1	Кронштейн крыла левый	Bracket, LH wing	Support d'aile G	Kotflügelträger links	Soporte de aleta izq.
2108-8403260		M240	1	Брызговик правый в сборе	Inner wing assy, RH	Demi-bloc AV D complet	Schmutzfänger rechts komplett	Pase de rueda der. en conjunto
2108-8403261		M240	1	Брызговик левый в сборе	Inner wing assy, LH	Demi-bloc AV G complet	Schmutzfänger links komplett	Pase de rueda izq. en conjunto
2108-8403264		M243	1	Брызговик правый	Inner wing, RH	Demi-bloc AV D	Schmutzfänger rechts	Pase de rueda der.
2108-8403265		M243	1	Брызговик левый	Inner wing, LH	Demi-bloc AV G	Schmutzfänger links	Pase de rueda izq.
2108-8403268		M243	1	Усилитель брызговика правый	Reinforcement, RH	Renfort de garde-boue D	Schmutzfängerverstärker rechts	Refuerza del salpicadero der.
2108-8403269		M243	1	Усилитель брызговика левый	Reinforcement, LH	Renfort de garde-boue G	Schmutzfängerverstärker links	Refuerzo del salpicadero izq.
2108-8403276		T100	2	Заглушка брызговика	Inner wing plug	Obturateur de demi-bloc avant	Stopfen	Obturador
2108-8403276		T110	1	Заглушка брызговика	Inner wing plug	Obturateur de demi-bloc avant	Stopfen	Obturador

http://www.ladaniva.co.uk

1	2	3	4	5	6	7	8	9
2108-8403280		M243	1	Лонжерон передний правый	Front chassis arm, RH	Longeron avant D	Längsträger, rechts	Larguero delantero der.
2108-8403281		M243	1	Лонжерон передний левый	Front chassis arm, LH	Longeron avant G	Längsträger, links	Larguero delantero izq.
2108-8403296		M243	1	Соединитель правый	Connection, RH	Elément de liaison D	Verbindungsstück, rechts	Conexión der.
2108-8403297		M243	1	Соединитель левый	Connection, LH	Elément de liaison G	Verbindungsstück, links	Conexión izq.
2108-8403314		M243	1	Усилитель лонжерона правый	RH reinforcement, chassis arm	Renfort de longeron D	Längsträgerverstärker rechts	Refuerzo de larguero der.
2108-8403315		M243	1	Усилитель лонжерона левый	LH reinforcement, chassis arm	Renfort de longeron G	Längsträgerverstärker links	Refuerzo de larguero izq.
2108-8403392		M243	1	Усилитель брызговика правый в сборе	Reinforcement assy, RH	Renfort de garde-boue D complet	Schmutzfängerverstärker rechts komplett	Refuerzo en conjunto del salpicadero der.
2108-8403393		M243	1	Усилитель брызговика левый в сборе	Reinforcement assy, LH	Renfort de garde-boue G complet	Schmutzfängerverstärker links komplett	Refuerzo en conjunto del salpicadero izq.
2108-8403394		M243	1	Усилитель брызговика правый	Reinforcement, RH	Renfort de garde-boue D	Schmutzfängerverstärker rechts	Refuerzo del salpicadero der.
2108-8403395		M243	1	Усилитель брызговика левый	Reinforcement, LH	Renfort de garde-boue G	Schmutzfängerverstärker links	Refuerzo del salpicadero izq.
2108-8403400		M243	1	Площадка аккумулятора	Battery platform	Console batterie	Batterie-Trägerplatte	Base de batería
2108-8403416		M243	1	Кронштейн площадки	Bracket	Support de console	Halter f. Batterie-Trägerplatte	Soporte
0 2108-8403422		M243	1	Соединитель лонжерона правый	RH connection, chassis arm	Tôle de liaison D	Verbindungsstück, rechts	Conexión de languero der.
0 2108-8403423		M243	1	Соединитель лонжерона левый	LH connection, chassis arm	Tôle de liaison G	Verbindungsstück, links	Conexión de languero izq.
2108-8404416		M230	1	Кронштейн правый	Bracket, RH	Support D	Träger rechts	Soporte der.
2108-8404417		M230	1	Кронштейн левый	Bracket, LH	Support G	Träger links	Soporte izq.
2108-8406022		M242	1	Корпус замка капота	Bonnet lock housing	Corps de serrure de capot	Schloßgehäuse der Haube	Cuerpo del cierre del capó
2108-8406034		M200	1	Пружина замка капота	Bonnet lock spring	Ressort de serrure de capot	Motorhaubenschloßfeder	Muelle del cierre del capó
2108-8406050		M200	1	Шток замка капота	Rod, bonnet lock	Doigt de serrure de capot	Motorhaubenschloßstange	Vástago del cierre del capó
2108-8406072	(15)	M200	1	Крючок капота	Bonnet hook	Crochet de capot	Motorhaubenhaken	Gancho del capó
2108-8406078		M200	1	Пружина крючка	Spring, hook	Ressort de crochet	Hackenfeder	Muelle
2108-8406132		M200	1	Рычаг привода замка капота	Operating lever, bonnet lock	Levier de commande de serrure de capot	Betätigungshebel f. Motorhaubenschloß	Palanca de accionamiento de cerradura de capó
2108-8406140		M200	1	Оболочка тяги замка капота	Outer cable, bonnet lock operating rod	Gaine de tringle de serrure de capot	Seilzughülle	Vaina de varilla
2108-8406140-01		M200	1	Оболочка тяги замка капота	Outer cable, bonnet lock operating rod	Gaine de tringle de serrure de capot	Seilzughülle	Vaina de varilla
2108-8406156		M200	1	Тяга замка капота	Bonnet lock operating rod	Tringle de serrure de capot	Motorhaubenschloßstange	Varilla de cierre de capó
0 2108-8406164		M200	1	Поводок	Driver	Doigt d'entraînement	Mitnehmer	Perro de arrastre
0 2108-8406176		M200	1	Ось	Shaft	Axe	Achse	Eje
2108-8406182		M190	1	Знак рукоятки капота	Symbol plate, bonnet release handle	Symbole de poignée de capot	Haubenhebelzeichen	Símbolo de palanca capó
2108-8406182		M191	1	Знак рукоятки капота	Symbol plate, bonnet release handle	Symbole de poignée de capot	Haubenhebelzeichen	Símbolo de palanca capó
0 2108-8407012		M243	1	Звено петли капота правое	Bonnet hinge link, RH	Charnière de capot D	Motorhaubenscharnierglied rechts	Eslabón de la bisagra del capó der.
0 2108-8407013		M243	1	Звено петли капота левое	Bonnet hinge link, LH	Charnière de capot G	Motorhaubenscharnierglied links	Eslabón de la bisagra del capó izq.
2108-8407016-10		M200	2	Звено петли капота подвижное	Movable hinge link	Elément mobile de charnière	Motorhaubenscharnierglied bewegliches	Eslabón de la bisagra móvil
2108-8407038		M200	2	Ось петли капота	Hinge pin	Axe de charnière de capot	Scharnierbolzen	Eje de bisagra de capó
2108-8407122		M200	1	Упор капота	Bonnet stay	Béquille de capot	Motorhaubenstütze	Tope del capó
0 2108-8407128		M200	1	Прокладка упора	Gasket	Joint de béquille	Dichtung	Junta
2108-8407134		M200	1	Втулка кронштейна упора	Bush	Douille de support de béquille	Buchse	Casquillo
0 21081-1000260-10	(02)	A001	1	Двигатель	Engine	Moteur	Motor	Motor
0 21081-1002011	(02)	A100	1	Блок цилиндров	Cylinder block	Bloc-cylindres	Zylinderblock	Bloque cilindros
0 21081-1003011	(01) (02)	A100	1	Головка цилиндров	Cylinder head	Culasse	Zylinderkopf	Culata
0 21081-1005016	(02)	A120	1	Вал коленчатый	Crankshaft	Vilebrequin	Kurbelwelle	Cigüeñal
21081-1007010	(01)	A150	4	Клапан впускной	Inlet valve	Soupape d'admision	Einlaßventil	Válvula de admisión
0 21081-1008014	(01)	A400	1	Труба впускная	Intake manifold	Tubulure d'admission	Saugrohr	Tubo de admisión
21081-1107010	(02)	A310	1	Карбюратор	Carburettor	Carburateur	Vergaser	Carburador
0 21081-1107340-45	(03)	A330	1	Трубка эмульсионная	Emulsion tube	Tube d'émulsion	Mischrohr	Tubo de emulsión
21081-1203010	(01)	A440	1	Труба приемная	Exhaust downpipe	Tube avant	Vorrohr	Tubo de admisión
21081-1203020	(01)	A440	1	Прокладка	Gasket	Joint	Dichtung	Junta
21081-1203040	(01)	A440	1	Кронштейн	Bracket	Support	Halter	Soporte
21081-1203042	(01)	A440	1	Хомут кронштейна	Clip, bracket	Collier de support	Halterklemme	Apriete del soporte
21081-1303069	(03)	A610	1	Кронштейн	Bracket	Support	Halter	Soporte

http://www.kdaniva.co.uk

1	2	3	4	5	6	7	8	9
0 **21081-3706010**	(01)	**K120**	**1**	Распределитель зажигания	Ignition distributor	Allumeur	Zündverteiler	Distribuidor de encendido
21081-8212214-01	(02)	**M420**	**1**	Орнамент (1100)	Badge (1100)	Monogramme (1100)	Heckzierschild (1100)	Anagrama (1100)
21082-1101007-10		**A201**	**1**	Бак топливный	Fuel tank	Réservoir à carburant	Kraftstofftank	Depósito de combustible
21082-1101007-20		**A201**	**1**	Бак топливный	Fuel tank	Réservoir à carburant	Kraftstofftank	Depósito de combustible
21082-1101013		**A201**	**1**	Бак топливный без насоса	Fuel tank w/o pump	Réservoir à carburant sans pompe	Kraftstofftank ohne Pumpe	Depósito de combustible sin bomba
21082-1101046	(01-130, 139)	**A230**	**1**	Кронштейн	Bracket	Support	Konsole	Soporte
21082-1101060	(E)	**A200**	**1**	Труба наливная	Fuel filler	Goulotte de remplissage	Einfüllrohr	Tubo de llenado
21082-1101060	(E)	**A201**	**1**	Труба наливная	Fuel filler	Goulotte de remplissage	Einfüllrohr	Tubo de llenado
21082-1101060		**A202**	**1**	Труба наливная	Fuel filler	Goulotte de remplissage	Einfüllrohr	Tubo de llenado
21082-1101060-10		**A200**	**1**	Труба наливная	Fuel filler	Goulotte de remplissage	Einfüllrohr	Tubo de llenado
21082-1101060-10		**A201**	**1**	Труба наливная	Fuel filler	Goulotte de remplissage	Einfüllrohr	Tubo de llenado
21082-1101114		**A200**	**1**	Хомут бака	Fuel tank strap	Collier de réservoir	Tankschelle	Abrazadera de depósito
21082-1101114		**A201**	**1**	Хомут бака	Fuel tank strap	Collier de réservoir	Tankschelle	Abrazadera de depósito
21082-1101114		**A202**	**1**	Хомут бака	Fuel tank strap	Collier de réservoir	Tankschelle	Abrazadera de depósito
21082-1101138		**A201**	**1**	Прокладка	Gasket	Joint	Dichtung	Junta
21082-1101178		**A201**	**1**	Кольцо прижимное	Tensioning ring	Bague de serrage	Andrückring	Anillo de apriete
21082-1101194		**A241**	**1**	Колпачок	Cap	Capuchon	Kappe	Casquete
21082-1104013		**A211**	**1**	Трубка топливная передняя	Front fuel pipe	Tube d'arrivée de carburant avant	Kraftstoffzuleitung vorn	Tubo de combustible delantero
21082-1104046		**A211**	**1**	Скоба в сборе	Clamp assy	Etrier complet	Klammer komplett	Grapa en conjunto
21082-1104046-10	(01-130, 139)	**A211**	**1**	Скоба в сборе	Clamp assy	Etrier complet	Klammer komplett	Grapa en conjunto
21082-1104047		**A211**	**3**	Скоба	Clamp	Etrier	Klammer	Grapa
21082-1104048		**A211**	**1**	Скоба	Clamp	Etrier	Klammer	Grapa
21082-1104048-10	(01-130, 139)	**A211**	**1**	Скоба	Clamp	Etrier	Klammer	Grapa
21082-1104054		**A211**	**1**	Трубка сливная передняя	Return pipe, front	Tube de vidange avant	Kraftstoffrücklaufleitung vorn	Tubo de drenaje delantero
21082-1104092		**A211**	**1**	Кронштейн	Bracket	Support	Halter	Soporte
21082-1104218		**A211**	**1**	Шланг передний	Front hose	Tuyau avant	Schlauch vorn	Manguera delantera
21082-1104220		**A211**	**1**	Шланг передний сливной	Return hose, front	Tuyau de retour avant	Schlauch, vorne	Manguera de drenaje delantera
21082-1104226		**A211**	**1**	Шланг бензобака топливоподающий	Fuel supply hose, fuel tank	Tuyau d'arrivée de carburant	Tankschlauch	Manguera de alimentación
21082-1108054-01	(L)	**A361**	**1**	Трос привода акселератора	Accelerator cable	Câble de commande d'accélérateur	Gaszug	Cable de mando del acelerador
21082-1108054-11	(R)	**A361**	**1**	Трос привода акселератора	Accelerator cable	Câble de commande d'accélérateur	Gaszug	Cable de mando del acelerador
21082-1109011	(GM)	**A301**	**1**	Фильтр воздушный в сборе	Air cleaner assy	Filtre à air complet	Luftfilter komplett	Filtro de aire en conjunto
21082-1109011-10	(Rus+B)	**A301**	**1**	Фильтр воздушный в сборе	Air cleaner assy	Filtre à air complet	Luftfilter komplett	Filtro de aire en conjunto
21082-1109011-10		**A302**	**1**	Фильтр воздушный в сборе	Air cleaner assy	Filtre à air complet	Luftfilter komplett	Filtro de aire en conjunto
21082-1109012		**A301**	**1**	Полукорпус нижний	Lower shell	Demi-corps inférieur	Filtergehäuse-Unterteil	Semicuerpo inferior
21082-1109012		**A302**	**1**	Полукорпус нижний	Lower shell	Demi-corps inférieur	Filtergehäuse-Unterteil	Semicuerpo inferior
21082-1109066		**A301**	**1**	Корпус воздушного фильтра в сборе	Air cleaner housing assy	Corps de filtre à air complet	Luftfiltergehäuse komplett	Cuerpo de filtro de aire en conjunto
21082-1109066		**A302**	**1**	Корпус воздушного фильтра в сборе	Air cleaner housing assy	Corps de filtre à air complet	Luftfiltergehäuse komplett	Cuerpo de filtro de aire en conjunto
21082-1109186		**A301**	**2**	Кронштейн	Bracket	Support	Halter	Soporte
21082-1109186		**A302**	**2**	Кронштейн	Bracket	Support	Halter	Soporte
21082-1109189		**A301**	**1**	Кронштейн	Bracket	Support	Halter	Soporte
21082-1109189		**A302**	**1**	Кронштейн	Bracket	Support	Halter	Soporte
0 **21082-1109250**		**A302**	**1**	Кронштейн	Bracket	Support	Halter	Soporte
0 **21082-1109254**		**A302**	**1**	Пластина	Plate	Plaque	Platte	Placa
21082-1109302		**A301**	**1**	Заборник воздуха	Air intake	Prise d'air	Luftansaugstutzen	Toma de aire
21082-1109362		**A302**	**1**	Наконечник воздухозаборника	End piece, hose	Embout de durit	Schlauchansatz	Punta de manguera
21082-1117020		**A211**	**1**	Кронштейн	Bracket	Support	Halter	Soporte
21082-1148015		**A370**	**1**	Прокладка патрубка	Gasket	Joint de tubulure	Stutzendichtung	Junta de la tubadura
21082-1164050	(01-130, 139)	**A230**	**1**	Сепаратор	Separator	Séparateur	Separator	Separador
21082-1164075		**A241**	**1**	Кронштейн	Bracket	Support	Halter	Soporte
21082-1164075		**A242**	**1**	Кронштейн	Bracket	Support	Halter	Soporte
21082-1200020		**A450**	**1**	Глушитель дополнительный	Intermediate silencer	Silencieux additionnel	Nachschalldämpfer	Silenciador adicional
21082-1200020-21		**A450**	**1**	Глушитель дополнительный	Intermediate silencer	Silencieux additionnel	Nachschalldämpfer	Silenciador adicional

http://www.lada-niva.co.uk

1	2	3	4	5	6	7	8	9
21082-1203010-21		A441	1	Труба приемная	Exhaust downpipe	Tube avant	Vorrohr	Tubo de admisión
21082-1301012	(03) (04)	A600	1	Радиатор	Radiator	Radiateur	Kühler	Radiador
21082-1303010	(02)	A610	1	Шланг отводящий	Return hose	Tuyau de départ	Auslaufschlauch	Manguera de salida
21082-1303010		A611	1	Шланг отводящий	Return hose	Tuyau de départ	Auslaufschlauch	Manguera de salida
21082-1303025	(02)	A610	1	Шланг подводящий	Supply hose	Tuyau d'arrivée	Einlaufschlauch	Manguera de entrada
21082-1303025		A611	1	Шланг подводящий	Supply hose	Tuyau d'arrivée	Einlaufschlauch	Manguera de entrada
21082-1303079	(02)	A610	1	Шланг	Hose	Tuyau	Schlauch	Manguera
21082-1303079		A611	1	Шланг	Hose	Tuyau	Schlauch	Manguera
21082-1306010	(02)	A611	1	Термостат	Thermostat	Thermostat	Thermostat	Termóstato
21082-3701635		K141	1	Планка регулировочная	Adjustment link	Glissière de réglage	Leiste	Placa de ajuste
21082-3701650		K141	1	Кронштейн генератора	Bracket, alternator	Support d'alternateur	Generatorträger	Soporte de alternador
21082-3701652		K141	1	Кронштейн генератора	Bracket, alternator	Support d'alternateur	Generatorträger	Soporte de alternador
21082-3701720		K141	1	Ремень привода генератора	Drive belt	Courroie de commande d'alternateur	Generatorantriebs-riemen	Correa de alternador
21082-3724026	(02)	K101	1	Жгут проводов системы зажигания	Ignition wire harness	Faisceau de câbles de système d'allumage	Kabelbaum f. Zündanlage	Haz de cables
21082-3724026-21	(01)	K101	1	Жгут проводов системы зажигания	Ignition wire harness	Faisceau de câbles de système d'allumage	Kabelbaum f. Zündanlage	Haz de cables
21082-3724026-40	(03-*)	K101	1	Жгут проводов системы зажигания	Ignition wire harness	Faisceau de câbles de système d'allumage	Kabelbaum f. Zündanlage	Haz de cables
0 21082-3724026-50	(03-10)	K101	1	Жгут проводов системы зажигания	Ignition wire harness	Faisceau de câbles de système d'allumage	Kabelbaum f. Zündanlage	Haz de cables
21082-3724037		K101	1	Жгут проводов бензонасоса	Fuel pump wire harness	Faisceau de câbles de pompe à essence	Kabelbaum f. Kraftstoffpumpe	Haz de cables
21082-3724080-10		K130	1	Провод массы	Earth lead	Câble de masse	Massekabel	Cable de masa
21082-3724100	(01)	K420	1	Жгут проводов дополнительный	Wire harness, additional	Faisceau de câbles additionnel	Zusatzkabelbaum	Haz de cables adicional
21082-3724100-10	(01)	K421	1	Жгут проводов дополнительный	Wire harness, additional	Faisceau de câbles additionnel	Zusatzkabelbaum	Haz de cables adicional
21082-3724118	(02)	K430	1	Уплотнитель	Grommet	Joint d'étanchéité	Dichtung	Empaquetadura
21082-3747106		K330	1	Крышка	Cover	Couvercle	Deckel	Tapa
21082-3747120	(GM)	K330	1	Кронштейн	Bracket	Support	Halter	Soporte
21082-3747120-20	(Rus+B)	K330	1	Кронштейн	Bracket	Support	Halter	Soporte
0 21082-3801020	(L)	A402	1	Шланг эконометра	Hose, econometer	Tuyau d'économètre	Schlauch	Manguera de econometro
21082-8101208	(02)	E102	1	Шланг отводящий задний	Return hose, rear	Tuyau de départ arrière	Auslaufstutzen hinten	Manguera de salida trasera
21082-8101208	(02)	E103	1	Шланг отводящий задний	Return hose, rear	Tuyau de départ arrière	Auslaufstutzen hinten	Manguera de salida trasera
21083-1000100		A131	1	Комплект поршневых колец 82,0	Set of piston rings 82,0	Jeu de segments de piston 82,0	Kolbenringsatz 82,0	Juego de anillos 82,0
21083-1000100-31		A131	1	Комплект поршневых колец +0,4 мм	Set of piston rings +0.4 mm	Jeu de segments de piston +0,4 mm	Kolbenringsatz +0,4 mm	Juego de anillos +0,4 mm
21083-1000100-32		A131	1	Комплект поршневых колец +0,8 мм	Set of piston rings +0.8 mm	Jeu de segments de piston +0,8 mm	Kolbenringsatz +0,8 mm	Juego de anillos +0,8 mm
0 21083-1000260-43	(03-143) (04-143)	A001	1	Двигатель	Engine	Moteur	Motor	Motor
21083-1000260-50	(03)	A001	1	Двигатель	Engine	Moteur	Motor	Motor
21083-1000260-53	(04)	A001	1	Двигатель	Engine	Moteur	Motor	Motor
21083-1002011	(04)	A100	1	Блок цилиндров	Cylinder block	Bloc-cylindres	Zylinderblock	Bloque cilindros
21083-1002011		A101	1	Блок цилиндров	Cylinder block	Bloc-cylindres	Zylinderblock	Bloque cilindros
21083-1002011-10	(03)	A100	1	Блок цилиндров	Cylinder block	Bloc-cylindres	Zylinderblock	Bloque cilindros
21083-1002011-10	(01)	A101	1	Блок цилиндров	Cylinder block	Bloc-cylindres	Zylinderblock	Bloque cilindros
21083-1003011	(03) (04)	A100	1	Головка цилиндров	Cylinder head	Culasse	Zylinderkopf	Culata
21083-1003011		A101	1	Головка цилиндров	Cylinder head	Culasse	Zylinderkopf	Culata
0 21083-1003020	(03) (04)	A100	1	Прокладка головки цилиндров	Cylinder head gasket	Joint de culasse	Zylinderkopfdichtung	Junta de la culata
0 21083-1003020		A101	1	Прокладка головки цилиндров	Cylinder head gasket	Joint de culasse	Zylinderkopfdichtung	Junta de la culata
0 21083-1003020-01	(03) (04)	A100	1	Прокладка головки цилиндров	Cylinder head gasket	Joint de culasse	Zylinderkopfdichtung	Junta de la culata
0 21083-1003020-01		A101	1	Прокладка головки цилиндров	Cylinder head gasket	Joint de culasse	Zylinderkopfdichtung	Junta de la culata
21083-1003020-10	(03) (04)	A100	1	Прокладка головки цилиндров	Cylinder head gasket	Joint de culasse	Zylinderkopfdichtung	Junta de la culata
21083-1003020-10		A101	1	Прокладка головки цилиндров	Cylinder head gasket	Joint de culasse	Zylinderkopfdichtung	Junta de la culata
21083-1003020-11	(03) (04)	A100	1	Прокладка головки цилиндров	Cylinder head gasket	Joint de culasse	Zylinderkopfdichtung	Junta de la culata
21083-1003020-11		A101	1	Прокладка головки цилиндров	Cylinder head gasket	Joint de culasse	Zylinderkopfdichtung	Junta de la culata
21083-1004015		A131	4*)	Поршень, класс A	Piston, class A	Piston, classe A	Kolben, Klasse A	Pistón, clase A
21083-1004015-02		A131	4*)	Поршень, класс C	Piston, class C	Piston, classe C	Kolben, Klasse C	Pistón, clase C
21083-1004015-03		A131	4*)	Поршень, класс D	Piston, class D	Piston, classe D	Kolben, Klasse D	Pistón, clase D

http://www.ladaniva.co.uk

1	2	3	4	5	6	7	8	9
21083-1004015-04		A131	4*)	Поршень, класс E	Piston, class E	Piston, classe E	Kolben, Klasse E	Pistón, clase E
21083-1004015-31		A131	4*)	Поршень ремонтный +0,4 мм	Oversize piston +0.4 mm	Piston de réparation +0,4 mm	Kolben, Reparaturmaß +0,4 mm	Pistón +0,4 mm
21083-1004015-32		A131	4*)	Поршень ремонтный +0,8 мм	Oversize piston +0.8 mm	Piston de réparation +0,8 mm	Kolben, Reparaturmaß +0,8 mm	Pistón +0,8 mm
21083-1004029		A131	1	Комплект поршневых колец 82,0	Set of piston rings 82,0	Jeu de segments de piston 82,0	Kolbenringsatz 82,0	Juego de anillos 82,0
0 21083-1008060		A402	1	Заглушка	Plug	Obturateur	Stopfen	Obturador
21083-1008081	(02)	A400	2	Прокладка	Gasket	Joint	Dichtung	Junta
21083-1008081		A401	2	Прокладка	Gasket	Joint	Dichtung	Junta
21083-1008081-10	(02)	A400	2	Прокладка	Gasket	Joint	Dichtung	Junta
21083-1008081-10		A401	2	Прокладка	Gasket	Joint	Dichtung	Junta
21083-1008081-14	(02)	A400	2	Прокладка	Gasket	Joint	Dichtung	Junta
21083-1008081-14		A401	2	Прокладка	Gasket	Joint	Dichtung	Junta
21083-1101007-01		A202	1	Бак топливный	Fuel tank	Réservoir à carburant	Kraftstofftank	Depósito de combustible
21083-1101070-01		A202	1	Шланг воздушный 1340 мм	Hose 1340 mm	Tuyau 1340 mm	Schlauch 1340 mm	Manguera 1340 mm
21083-1101079-01	(01-130, 139)	A230	1	Шланг 1200 мм	Hose 1200 mm	Tuyau 1200 mm	Schlauch 1200 mm	Manguera 1200 mm
21083-1101080		A202	1	Шланг соединительный	Connecting hose	Tuyau de raccordement	Verbindungsschlauch	Manguera de unión
21083-1101080-01		A202	1	Шланг соединительный	Connecting hose	Tuyau de raccordement	Verbindungsschlauch	Manguera de unión
21083-1101092		A202	1	Экран топливного бака	Fuel tank shield	Ecran de réservoir à carburant	Abschirmblech	Pantalla del depósito de combustible izq.
21083-1101114		A202	1	Хомут бака	Fuel tank strap	Collier de réservoir	Tankschelle	Abrazadera de depósito
21083-1104032		A211	1	Трубка сливная	Return pipe	Tube de retour	Rücklaufleitung	Tubo de drenaje
21083-1104034		A211	1	Трубка топливоподающая	Fuel supply pipe	Tube d'arrivée de carburant	Kraftstoffleitung	Tubo de combustible
21083-1104042		A211	4	Скоба	Clamp	Etrier	Bügel	Grapa
21083-1104043	(143)	A210	7	Планка скобы	Plate	Plaque d'étrier	Leiste	Placa de la grapa
21083-1104043		A211	4	Планка скобы	Plate	Plaque d'étrier	Leiste	Placa de la grapa
21083-1104208		A211	1	Шланг задний сливной	Discharge hose, rear	Tuyau de retour arrière	Schlauch	Manguera de drenaje trasera
21083-1104218	(01-130, 139)	A211	2	Шланг передний	Front hose	Tuyau avant	Schlauch vorn	Manguera delantera
21083-1104222		A211	1	Шланг топливного фильтра	Fuel filter hose	Tuyau de filtre à carburant	Kraftstoffilter-Schlauch	Manguera del filtro de combustible
21083-1104222-10	(01-130, 139)	A211	1	Шланг топливного фильтра	Fuel filter hose	Tuyau de filtre à carburant	Kraftstoffilter-Schlauch	Manguera del filtro de combustible
21083-1104226	(01-130, 139)	A211	1	Шланг бензобака топливоподающий	Fuel supply hose, fuel tank	Tuyau d'arrivée de carburant	Tankschlauch	Manguera de alimentación
21083-1107010	(03)	A310	1	Карбюратор	Carburettor	Carburateur	Vergaser	Carburador
21083-1107010-81	(03-143)	A310	1	Карбюратор	Carburettor	Carburateur	Vergaser	Carburador
0 21083-1107336	(02) (03)	A330	1	Жиклер главный	Main jet	Gicleur principal	Hauptdüse	Surtidor principal
0 21083-1107336	(03)	A330	1	Жиклер главный	Main jet	Gicleur principal	Hauptdüse	Surtidor principal
21083-1130010-01	(Rus+B)	A370	1	Датчик расхода воздуха	MAF sensor	Capteur de débit d'air	Luftmassenmesser	Transmisor consumo de aire
21083-1130010-10	(Rus+B)	A370	1	Датчик расхода воздуха	MAF sensor	Capteur de débit d'air	Luftmassenmesser	Transmisor consumo de aire
21083-1130020	(Rus+B)	A370	1	Прокладка	Gasket	Joint	Dichtung	Junta
21083-1139009		A201	1	Электробензонасос	Electric fuel pump	Pompe à essence électrique	E-Kraftstoffpumpe	Bomba de combusible eléctrica
21083-1139009		A202	1	Электробензонасос	Electric fuel pump	Pompe à essence électrique	E-Kraftstoffpumpe	Bomba de combusible eléctrica
21083-1139009-02		A201	1	Электробензонасос	Electric fuel pump	Pompe à essence électrique	E-Kraftstoffpumpe	Bomba de combusible eléctrica
21083-1139009-02		A202	1	Электробензонасос	Electric fuel pump	Pompe à essence électrique	E-Kraftstoffpumpe	Bomba de combusible eléctrica
21083-1139009-06		A201	1	Электробензонасос	Electric fuel pump	Pompe à essence électrique	E-Kraftstoffpumpe	Bomba de combusible eléctrica
21083-1139009-06		A202	1	Электробензонасос	Electric fuel pump	Pompe à essence électrique	E-Kraftstoffpumpe	Bomba de combusible eléctrica
21083-1164091-10		A242	1	Шланг 350 мм	Hose 350 mm	Tuyau 350 mm	Schlauch 350 mm	Manguera 350 mm
21083-1164100		A242	1	Кронштейн	Bracket	Support	Halter	Soporte
21083-1164103-10		A242	1	Шланг 700 мм	Hose 700 mm	Tuyau 700 mm	Schlauch 700 mm	Tubo 700 mm
21083-1311014	(02) (04)	A600	1	Бачок расширительный	Expansion tank	Vase d'expansion	Ausgleichsbehälter	Depósito de expansión
0 21083-1411050-10		K104	1	Кронштейн	Bracket	Support	Halter	Soporte
21083-1700012-11	(01)	B200	1	Коробка передач	Gearbox	Boîte de vitesses	Schaltgetriebe	Caja de cambios
21083-1700012-12	(02)	B200	1	Коробка передач	Gearbox	Boîte de vitesses	Schaltgetriebe	Caja de cambios
21083-1700012-13	(03)	B200	1	Коробка передач	Gearbox	Boîte de vitesses	Schaltgetriebe	Caja de cambios
21083-1701094		B210	1	Пластина упорная	Thrust plate	Plaque de butée	Stützplatte	Placa de tope
21083-1701105-11	(02)	B220	1	Вал ведомый	Output shaft	Arbre secondaire	Hauptwelle	Arbol secundario
21083-1701105-21	(01)	B220	1	Вал ведомый	Output shaft	Arbre secondaire	Hauptwelle	Arbol secundario

http://www.ladaniva.co.uk

1	2	3	4	5	6	7	8	9
21083-1701105-31		**B220**	**1**	Вал ведомый	Output shaft	Arbre secondaire	Hauptwelle	Arbol secundario
21083-1701132		**B220**	**1**	Шестерня 5-ой передачи	5th speed gear	Pignon de 5-e	5. Gangrad	Engranaje 5-a velocidad
21083-1701133		**B230**	**1**	Втулка шестерни	Bush	Douille de pignon	Zahnradbuchse	Buje de engranaje
21083-1701158		**B230**	**1**	Шестерня 5-ой передачи	5th speed gear	Pignon de 5-e	5. Gangrad	Engranaje 5-a velocidad
21083-1701159		**B230**	**1**	Шайба упорная	Thrust washer	Rondelle de butée	Anschlagscheibe	Arandella tope
21083-1701166		**B230**	**1**	Пластина упорная	Thrust plate	Plaque de butée	Anschlagplatte	Placa de tope
21083-1701174		**B230**	**1**	Ступица синхронизатора	Synchro hub	Moyeu baladeur	Synchronkörper	Cubo del sincronizador
21083-1702098		**B260**	**1**	Шток 5-ой передачи	5th selector rod	Coulisseau de 5-e	Schaltstange 5 .Gang	Vástago de 5 velocidad
21083-1703050		**B260**	**1**	Механизм выбора передач	Gear selection mechanism	Mécanisme de sélection des vitesses	Gangwähler	Mecanismo de selección velocidades
21083-1703055		**B270**	**1**	Рычаг	Lever	Levier	Hebel	Palanca
21083-1703088-01		**B250**	**1**	Рукоятка	Grip	Pommeau	Griff	Manecilla
21083-3709604		**K321**	**2**	Заглушка	Plug	Obturateur	Stopfen	Obturador
21083-3714010	(01)	**K220**	**1**	Плафон индивидуального освещения	Reading light	Plafonnier d'éclairage individuel	Lesespot	Luz individual
21083-3714010-01	(01)	**K220**	**1**	Плафон индивидуального освещения	Reading light	Plafonnier d'éclairage individuel	Lesespot	Luz individual
21083-3714016	(01)	**K220**	**1**	Кольцо	Ring	Bague	Ring	Anillo
21083-3718347		**K210**	**1**	Шкала гидрокорректора	Scale	Cadran	Schirm	Escala del corrector hidráulico
21083-3724017-10		**K400**	**1**	Жгут проводов передний левый	Wire harness, front LH	Faisceau de câbles avant G	Kabelbaum vorne links	Haz de cables delantero izq.
21083-3724026	(02) (03-21)	**K101**	**1**	Жгут проводов системы зажигания	Ignition wire harness	Faisceau de câbles de système d'allumage	Kabelbaum f. Zündanlage	Haz de cables
21083-3724026-10	(03-130, 139)	**K101**	**1**	Жгут проводов системы зажигания	Ignition wire harness	Faisceau de câbles de système d'allumage	Kabelbaum f. Zündanlage	Haz de cables
21083-3724026-50	(01) (03-10)	**K101**	**1**	Жгут проводов системы зажигания	Ignition wire harness	Faisceau de câbles de système d'allumage	Kabelbaum f. Zündanlage	Haz de cables
21083-3724030-11		**K421**	**1**	Жгут проводов панели приборов	Instrument panel wire harness	Faisceau de câbles de planche de bord	Kabelbaum f. Armaturenbrett	Haz de cables del cuadro de instrumentos
21083-3724243		**K400**	**1**	Жгут проводов противотуманных фар	Foglight wire harness	Faisceau de câbles de phares antibrouillard	Nebelscheinwerfer-Kabelbaum	Haz de cables de faros antiniebla
21083-3724245		**K410**	**1**	Провод индивидуального фонаря	Lead, reading light	Câble d'éclaireur individuel	Kabel	Cable de luz individual
21083-3743010	(01)	**K200**	**2**	Фара противотуманная	Foglight	Phare antibrouillard	Nebelscheinwerfer	Faro antiniebla
0 **21083-3743020**	(01)	**K200**	**2**	Кронштейн фары	Bracket	Support de phare	Halter	Soporte de faro
21083-3743044	(01)	**K200**	**2**	Лампа H3 12В 55Вт	Bulb H3 12V 55W	Ampoule H3 12V 55W	Halogenglühlampe H3 12 V, 55 Watt	Lámpara H3 12V 55W
21083-3747410		**K340**	**1**	Реле контроля исправности ламп	Lamp check relay	Relais témoin de bon état des lampes	Lampenzustand-Kontrollrelais	Relé control integridad lámparas
21083-3747410-08		**K340**	**1**	Реле контроля исправности ламп	Lamp check relay	Relais témoin de bon état des lampes	Lampenzustand-Kontrollrelais	Relé control integridad lámparas
21083-3801010		**K311**	**1**	Комбинация приборов	Instrument cluster	Tableau de bord	Kombiinstrument	Cuadro instrumentos
21083-3801010-02		**K311**	**1**	Комбинация приборов	Instrument cluster	Tableau de bord	Kombiinstrument	Cuadro instrumentos
21083-3801010-03		**K311**	**1**	Комбинация приборов	Instrument cluster	Tableau de bord	Kombiinstrument	Cuadro instrumentos
21083-3819010	(01)	**B290**	**1**	Вал привода спидометра	Speedometer drive shaft, flexible	Câble de compteur de vitesse	Elastische Welle	Cable del velocímetro
21083-3819010		**B291**	**1**	Вал привода спидометра	Speedometer drive shaft, flexible	Câble de compteur de vitesse	Elastische Welle	Cable del velocímetro
21083-3819010-01	(01)	**B290**	**1**	Вал привода спидометра	Speedometer drive shaft, flexible	Câble de compteur de vitesse	Elastische Welle	Cable del velocímetro
21083-3819010-01		**B291**	**1**	Вал привода спидометра	Speedometer drive shaft, flexible	Câble de compteur de vitesse	Elastische Welle	Cable del velocímetro
21083-3827010		**A200**	**1**	Датчик указателя уровня топлива	Fuel gauge sender	Transmetteur d'indicateur de niveau de carburant	Kraftstoffstandsgeber	Aforador del nivel de combustible
21083-3839210		**A500**	**1**	Датчик уровня масла	Oil level sender	Sonde de niveau d'huile	Olstandgeber	Aforador del nivel de aceite
21083-3839210		**A501**	**1**	Датчик уровня масла	Oil level sender	Sonde de niveau d'huile	Olstandgeber	Aforador del nivel de aceite
21083-3839210		**A502**	**1**	Датчик уровня масла	Oil level sender	Sonde de niveau d'huile	Olstandgeber	Aforador del nivel de aceite
21083-3839210-01		**A500**	**1**	Датчик уровня масла	Oil level sender	Sonde de niveau d'huile	Olstandgeber	Aforador del nivel de aceite
21083-3839210-01		**A501**	**1**	Датчик уровня масла	Oil level sender	Sonde de niveau d'huile	Olstandgeber	Aforador del nivel de aceite
21083-3839210-01		**A502**	**1**	Датчик уровня масла	Oil level sender	Sonde de niveau d'huile	Olstandgeber	Aforador del nivel de aceite
21083-3839210-02		**A500**	**1**	Датчик уровня масла	Oil level sender	Sonde de niveau d'huile	Olstandgeber	Aforador del nivel de aceite
21083-3839210-02		**A501**	**1**	Датчик уровня масла	Oil level sender	Sonde de niveau d'huile	Olstandgeber	Aforador del nivel de aceite
21083-3839210-02		**A502**	**1**	Датчик уровня масла	Oil level sender	Sonde de niveau d'huile	Olstandgeber	Aforador del nivel de aceite

http://www.lada-niva.co.uk

1	2	3	4	5	6	7	8	9
21083-3839310	(02) (04)	**A600**	**1**	Датчик уровня охлаждающей жидкости	Low coolant level sender	Sonde de niveau de liquide refroidissement	Kühlmittelstandsgeber	Aforador del nivel del refrigerante
21083-3839310-01	(02) (04)	**A600**	**1**	Датчик уровня охлаждающей жидкости	Low coolant level sender	Sonde de niveau de liquide refroidissement	Kühlmittelstandsgeber	Aforador del nivel del refrigerante
21083-3839310-02	(02) (04)	**A600**	**1**	Датчик уровня охлаждающей жидкости	Low coolant level sender	Sonde de niveau de liquide refroidissement	Kühlmittelstandsgeber	Aforador del nivel del refrigerante
21083-3839310-03	(02) (04)	**A600**	**1**	Датчик уровня охлаждающей жидкости	Low coolant level sender	Sonde de niveau de liquide refroidissement	Kühlmittelstandsgeber	Aforador del nivel del refrigerante
21083-3839410	(02)	**E222**	**1**	Датчик уровня жидкости омывателя	Washer fluid level sensor	Sonde de niveau de liquide de lave-glace	Waschwasserstandsgeber	Aforador nivel líquido
21083-3839410	(02)	**E223**	**1**	Датчик уровня жидкости омывателя	Washer fluid level sensor	Sonde de niveau de liquide de lave-glace	Waschwasserstandsgeber	Aforador nivel líquido
21083-3839410	(02)	**E224**	**1**	Датчик уровня жидкости омывателя	Washer fluid level sensor	Sonde de niveau de liquide de lave-glace	Waschwasserstandsgeber	Aforador nivel líquido
21083-3839410-01	(02)	**E222**	**1**	Датчик уровня жидкости омывателя	Washer fluid level sensor	Sonde de niveau de liquide de lave-glace	Waschwasserstandsgeber	Aforador nivel líquido
21083-3839410-01	(02)	**E223**	**1**	Датчик уровня жидкости омывателя	Washer fluid level sensor	Sonde de niveau de liquide de lave-glace	Waschwasserstandsgeber	Aforador nivel líquido
21083-3839410-01	(02)	**E224**	**1**	Датчик уровня жидкости омывателя	Washer fluid level sensor	Sonde de niveau de liquide de lave-glace	Waschwasserstandsgeber	Aforador nivel líquido
21083-3839410-02	(02)	**E222**	**1**	Датчик уровня жидкости омывателя	Washer fluid level sensor	Sonde de niveau de liquide de lave-glace	Waschwasserstandsgeber	Aforador nivel líquido
21083-3839410-02	(02)	**E223**	**1**	Датчик уровня жидкости омывателя	Washer fluid level sensor	Sonde de niveau de liquide de lave-glace	Waschwasserstandsgeber	Aforador nivel líquido
21083-3839410-02	(02)	**E224**	**1**	Датчик уровня жидкости омывателя	Washer fluid level sensor	Sonde de niveau de liquide de lave-glace	Waschwasserstandsgeber	Aforador nivel líquido
21083-3839410-03	(02)	**E222**	**1**	Датчик уровня жидкости омывателя	Washer fluid level sensor	Sonde de niveau de liquide de lave-glace	Waschwasserstandsgeber	Aforador nivel líquido
21083-3839410-03	(02)	**E223**	**1**	Датчик уровня жидкости омывателя	Washer fluid level sensor	Sonde de niveau de liquide de lave-glace	Waschwasserstandsgeber	Aforador nivel líquido
21083-3839410-03	(02)	**E224**	**1**	Датчик уровня жидкости омывателя	Washer fluid level sensor	Sonde de niveau de liquide de lave-glace	Waschwasserstandsgeber	Aforador nivel líquido
21083-3840064	(02)	**K103**	**1**	Кронштейн	Bracket	Support	Halter	Soporte
21083-3840064		**K104**	**1**	Кронштейн	Bracket	Support	Halter	Soporte
21083-5000010	(02)	**M001**	**1**	Кузов обитый	Body, insulated	Carrosserie garnie	Karosserie komplett	Carrocería en conjunto
21083-5000010-03	(02)	**M001**	**1**	Кузов обитый	Body, insulated	Carrosserie garnie	Karosserie komplett	Carrocería en conjunto
21083-5000014		**M001**	**1**	Кузов голый окрашенный	Bodyshell, painted	Carrosserie peinte	Karosserie lackiert	Carrocería pintada
21083-5109055		**M150**	**1**	Коврик багажника	Luggage compartment carpet	Tapis de coffre à bagages	Kofferraummatte	Alfombra del portaequipajes
21083-5112240		**M140**	**1**	Обивка пола задняя	Floor covering, rear	Garniture de plancher arrière	Bodenverkleidung, hinten	Guarnicido trasero
21083-5112252		**M140**	**1**	Обивка пола багажника правая	Boot floor insulation, RH	Garniture de plancher de coffre à bagages D	Kofferraumbodenverkleidung rechts	Guarnicido de piso de maletero der.
21083-5112253		**M140**	**1**	Обивка пола багажника левая	Boot floor insulation, LH	Garniture de plancher de coffre à bagages G	Kofferraumbodenverkleidung links	Guarnicido de piso de maletero izq.
21083-5303014		**M196**	**1**	Корпус вещевого ящика	Housing, glovebox	Corps de boîte à gants	Handschuhfach-Gehäuse	Cuerpo de guantera
21083-5303016		**M196**	**1**	Крышка вещевого ящика	Glovebox lid	Couvercle de boîte à gants	Handschuhfachdeckel	Tapa guantera
21083-5303020		**M196**	**1**	Крышка вещевого ящика	Glovebox lid	Couvercle de boîte à gants	Handschuhfachdeckel	Tapa guantera
21083-5303025		**M196**	**1**	Панель крышки внутренняя	Inner panel, lid	Panneau intérieur	Tafel	Panel de tapa interior
21083-5303034		**M196**	**2**	Звено петли	Hinge link	Elément de charnière	Scharnierglied	Eslabón de la bisagra
21083-5303044		**M196**	**2**	Буфер крышки	Buffer, lid	Tampon	Gummipuffer	Tope de tapa
21083-5303056		**M196**	**2**	Замок крышки вещевого ящика	Lock, lid	Verrou de couvercle de boîte à gants	Schloß f. Handschuhfachklappe	Cierre de tapa guantera
21083-5325010	(C)	**M191**	**1**	Панель приборов в сборе	Instrument panel assy	Planche de bord complète	Armaturenbrett komplett	Tablero de instrumentos en conjunto
0 **21083-5325010-10**	(Rus+B)	**M191**	**1**	Панель приборов в сборе	Instrument panel assy	Planche de bord complète	Armaturenbrett komplett	Tablero de instrumentos en conjunto
0 **21083-5325010-30**	(GM)	**M191**	**1**	Панель приборов в сборе	Instrument panel assy	Planche de bord complète	Armaturenbrett komplett	Tablero de instrumentos en conjunto
21083-5325010-60	(Rus+B)	**M191**	**1**	Панель приборов в сборе	Instrument panel assy	Planche de bord complète	Armaturenbrett komplett	Tablero de instrumentos en conjunto
0 **21083-5325010-70**	(GM)	**M191**	**1**	Панель приборов в сборе	Instrument panel assy	Planche de bord complète	Armaturenbrett komplett	Tablero de instrumentos en conjunto
0 **21083-5325012**		**M191**	**1**	Панель приборов	Instrument panel	Planche de bord	Armaturenbrett	Tablero de instrumentos
21083-5325012-10		**M191**	**1**	Панель приборов	Instrument panel	Planche de bord	Armaturenbrett	Tablero de instrumentos
21083-5325012-11		**M191**	**1**	Панель приборов	Instrument panel	Planche de bord	Armaturenbrett	Tablero de instrumentos
21083-5325070		**M191**	**1**	Заглушка	Plug	Obturateur	Stopfen	Obturador
21083-5325120		**M191**	**1**	Щиток панели приборов	Facia panel	Visière de planche de bord	Instrumententafel	Visera del tablero
21083-5325134		**M191**	**2**	Заглушка	End plug	Obturateur	Stopfen	Obturador

http://www.lada-niva.co.uk

1	2	3	4	5	6	7	8	9
21083-5325180		M191	1	Накладка панели приборов	Instrument panel cover plate	Enjoliveur de planche de bord	Armaturenbrettauflage	Cubrejunta del tablero de instrumentos
21083-5325192		M191	1	Кронштейн накладки	Bracket	Support	Armaturenbrettauflage-Halterung	Soporte de cubrejunta
21083-5325194		M191	1	Кронштейн правый	Bracket, RH	Support D	Halterung rechts	Soporte der.
21083-5325195		M191	1	Кронштейн левый	Bracket, LH	Support G	Halterung links	Soporte izq.
21083-5325234		M191	1	Облицовка динамика правая	Trim cover, loudspeaker, RH	Grille de haut-parleur D	Lautsprecherverklei-dung, rechts	Revestimiento de altavoz der.
21083-5325234-01		M191	1	Облицовка динамика правая	Trim cover, loudspeaker, RH	Grille de haut-parleur D	Lautsprecherverklei-dung, rechts	Revestimiento de altavoz der.
21083-5325235		M191	1	Облицовка динамика левая	Trim cover, loudspeaker, LH	Grille de haut-parleur G	Lautsprecherverklei-dung, links	Revestimiento de altavoz izq.
21083-5325235-01		M191	1	Облицовка динамика левая	Trim cover, loudspeaker, LH	Grille de haut-parleur G	Lautsprecherverklei-dung, links	Revestimiento de altavoz izq.
21083-5325256		M191	8	Втулка	Bush	Douille	Buchse	Casquillo
21083-5325306		M191	2	Кронштейн	Bracket	Support	Halter	Soporte
21083-5326011		M191	1	Консоль панели приборов	Centre console	Console de planche de bord	Armaturenbrettkonsole	Consola de cuadro de instrumentos
21083-5402212-01		M160	1	Обивка боковины правая	RH trim, bodyside	Garniture de côté de caisse D	Seitenwandverkleidung rechts	Tapizado de lateral der.
21083-5402212-20		M160	1	Обивка боковины правая	RH trim, bodyside	Garniture de côté de caisse D	Seitenwandverkleidung rechts	Tapizado de lateral der.
21083-5402213-01		M160	1	Обивка боковины левая	LH trim, bodyside	Garniture de côté de caisse G	Seitenwandverkleidung links	Tapizado de lateral izq.
21083-5402213-20		M160	1	Обивка боковины левая	LH trim, bodyside	Garniture de côté de caisse G	Seitenwandverkleidung links	Tapizado de lateral izq.
21083-5402214		M160	1	Обивка боковины правая	RH trim, bodyside	Garniture de côté de caisse D	Seitenwandverkleidung rechts	Tapizado de lateral der.
21083-5402215		M160	1	Обивка боковины левая	LH trim, bodyside	Garniture de côté de caisse G	Seitenwandverkleidung links	Tapizado de lateral izq.
21083-5702012-03		M160	1	Обивка крыши	Headlining	Garniture de pavillon	Dachhimmelverkleidung	Tapizado del techo
21083-5702012-04		M160	1	Обивка крыши	Headlining	Garniture de pavillon	Dachhimmelverkleidung	Tapizado del techo
21083-6102014-01		M300	1	Обивка правой двери	Trim, RH door	Garniture de porte D	Verkleidung rechte Tür	Tapizado de la puerta der.
21083-6102015-01		M300	1	Обивка левой двери	Trim, LH door	Garniture de porte G	Verkleidung linke Tür	Tapizado de la puerta izq.
21083-6102022		M300	1	Карман обивки двери правой	Trim pocket, RH door	Poche de garniture de porte D	Türtasche, rechts	Bolsa del tapizado der.
21083-6102023		M300	1	Карман обивки двери левой	Trim pocket, LH door	Poche de garniture de porte G	Türtasche, links	Bolsa del tapizado izq.
21083-6102100		M300	1	Накладка обивки правой	Insert, RH trim	Enjoliveur de garniture D	Verkleidungsauflage, rechts	Cubrejunta de relleno der.
21083-6102101		M300	1	Накладка обивки левой	Insert, LH trim	Enjoliveur de garniture G	Verkleidungsauflage, links	Cubrejunta de relleno izq.
21083-6102130		M300	10	Кнопка накладки	Securing clip	Clip	Knopf	Botón
21083-6105192-01		M330	1	Облицовка внутрен-ней ручки правая	Inner handle surround, RH	Cache-entrée de poignée D	Innengriffverkleidung, rechts	Revestimiento de manija interior der.
21083-6105193-01		M330	1	Облицовка внутрен-ней ручки левая	Inner handle surround, LH	Cache-entrée de poignée G	Innengriffverkleidung, links	Revestimiento de manija interior izq.
21083-6810010		M100	1	Сиденье переднее правое	Front seat, RH	Siège avant D	Vordersitz, rechts	Asiento delantero der.
21083-6810011		M100	1	Сиденье переднее левое	Front seat, LH	Siège avant G	Vordersitz, links	Asiento delantero izq.
21083-6810012	(L)	M100	1	Сиденье переднее правое	Front seat, RH	Siège avant D	Vordersitz, rechts	Asiento delantero der.
21083-6810013	(L)	M100	1	Сиденье переднее левое	Front seat, LH	Siège avant G	Vordersitz, links	Asiento delantero izq.
21083-6810250		M100	1	Комплект сидений для запчастей	Kit of seats	Jeu de sièges	Satz Sitze	Juego de asientos
21083-6810250		M120	1	Комплект сидений для запчастей	Kit of seats	Jeu de sièges	Satz Sitze	Juego de asientos
21083-6812310		M100	2	Обивка подушки переднего сиденья	Front seat cushion trim	Garniture de coussin de siège AV	Sitzpolsterbezug	Guarnecido del cojín asiento delantero
21083-6812610		M100	2	Обивка спинки переднего сиденья	Seat back trim, front seat	Garniture de dossier de siège AV	Rücklehnenpolsterung	Guarnecido de respaldo asiento delantero
21083-6814286		M110	2	Тяга правая	Operating rod, RH	Tringle D	Stange, rechts	Cable der.
21083-6816082		M300	1	Ручка подлокотника правая	RH handgrab, armrest	Poignée d'accoudoir D	Armstützengriff, rechts	Manilla apoyabrazos der.
21083-6816083		M300	1	Ручка подлокотника левая	LH handgrab, armrest	Poignée d'accoudoir G	Armstützengriff, links	Manilla apoyabrazos izq.
21083-6816092		M300	2	Заглушка подлокотника	Securing clip	Bouchon d'accoudoir	Armstützenblinde	Tapón del apoyabrazos
21083-6816100		M300	1	Облицовка ручки правая	Surround RH	Revêtement de poignée D	Griffverkleidung, rechts	Revestimiento de manija der.
21083-6816101		M300	1	Облицовка ручки левая	Surround LH	Revêtement de poignée G	Griffverkleidung, links	Revestimiento de manija izq.
21083-6818010		M100	2	Подголовник	Head restraint	Appui-tête	Kopfstütze	Apoyacabeza
21083-6818010-20		M100	2	Подголовник	Head restraint	Appui-tête	Kopfstütze	Apoyacabeza

http://www.ladariva.co.uk

1	2	3	4	5	6	7	8	9
0 21083-6818020		M100	2	Обивка подголовника	Trim, head restraint	Garniture d'appui-tête	Kopflehnenpolsterung	Guarnicido de apoyacabeza
0 21083-6818020		M120	2	Обивка подголовника	Trim, head restraint	Garniture d'appui-tête	Kopflehnenpolsterung	Guarnicido de apoyacabeza
21083-6818052-10		M100	1	Облицовка подголовника	Plastic cover, head restraint	Revêtement d'appui-tête	Kopfstützenverkleidung	Revestimiento de apoyacabeza
21083-6820230		M120	1	Спинка заднего сиденья	Rear seat back	Dossier de banquette AR	Rücksitzbanklehne	Respaldo del asiento trasero
21083-6822610		M120	1	Обивка спинки задней	Rear seat back trim	Garniture de dossier de banquette AR	Rücklehnenbezug	Guarnicido del respaldo trasero
21083-6825016		M120	1	Каркас спинки заднего сиденья с замком	Rear seat back frame	Armature de dossier de banquette AR	Rücklehnenrahmen	Base del respaldo
21083-6825020		M120	1	Каркас спинки заднего сиденья	Rear seat back frame	Armature de dossier de banquette AR	Rücklehnenrahmen	Base del respaldo
21083-6828010		M120	2	Подголовник заднего сиденья	Rear seat head restraint	Appui-tête de banquette arrière	Rücksitz-Kopflehne	Apoyacabeza del asiento trasero
21083-6828148		M120	4	Облицовка	Trim	Enjoliveur	Verkleidung	Revestimiento
21083-8101010-01		E103	1	Отопитель с управлением в сборе	Heater unit assy	Appareil de chauffage complet	Heizgerät komplett	Calefactor en conjunto
0 21083-8101012		E102	1	Отопитель	Heater unit	Appareil de chauffage	Heizgerät	Calefactor
21083-8101012-10		E111	1	Отопитель	Heater unit	Appareil de chauffage	Heizgerät	Calefactor
21083-8104040		E102	1	Сопло вентиляции правое	RH side vent nozzle	Aérateur D	Düse, rechts	Aireador der.
21083-8104040		E103	1	Сопло вентиляции правое	RH side vent nozzle	Aérateur D	Düse, rechts	Aireador der.
21083-8104041		E102	1	Сопло вентиляции левое	LH side vent nozzle	Aérateur G	Düse, links	Aireador izq.
21083-8104041		E103	1	Сопло вентиляции левое	LH side vent nozzle	Aérateur G	Düse, links	Aireador izq.
21083-8104090		E102	1	Сопло центральное	Centre facia vent nozzle	Aérateur central	Mitteldüse	Aireador central
21083-8104090		E103	1	Сопло центральное	Centre facia vent nozzle	Aérateur central	Mitteldüse	Aireador central
0 21083-8104160		E102	1	Заслонка центральная	Centre flap	Volet central	Zentralklappe	Compuerta central
0 21083-8104160		E103	1	Заслонка центральная	Centre flap	Volet central	Zentralklappe	Compuerta central
0 21083-8104184		E102	1	Наконечник тяги	End connection, control cable	Embout de tringle	Endstück	Punta de varilla
0 21083-8104184		E103	1	Наконечник тяги	End connection, control cable	Embout de tringle	Endstück	Punta de varilla
0 21083-8104190		E102	1	Тяга привода заслонок	Control cable, flap	Tringle de commande de volets	Klappenbetätigungs-Zugstange	Tirante de mando
0 21083-8104190		E103	1	Тяга привода заслонок	Control cable, flap	Tringle de commande de volets	Klappenbetätigungs-Zugstange	Tirante de mando
21083-8109020		E111	1	Рычаги управления отопителем	Heater control levers	Leviers de commande de chauffage	Reglerhebel f. Heizung	Palancas de mando del calefactor
21083-8109020	(02)	E120	1	Рычаги управления отопителем	Heater control levers	Leviers de commande de chauffage	Reglerhebel f. Heizung	Palancas de mando del calefactor
21083-8109088		E111	6	Скоба крепления рычагов	Securing clip	Etrier de fixation des leviers	Bügel	Grapa de fijación de palancas
21083-8109088	(02)	E120	6	Скоба крепления рычагов	Securing clip	Etrier de fixation des leviers	Bügel	Grapa de fijación de palancas
0 21083-8109120		E110	1	Трос управления краном	Tap control cable	Câble de commande de robinet	Seilzug Heizungshahn	Cable de mando del grifo
0 21083-8109120		E111	1	Трос управления краном	Tap control cable	Câble de commande de robinet	Seilzug Heizungshahn	Cable de mando del grifo
0 21083-8109120	(02)	E120	1	Трос управления краном	Tap control cable	Câble de commande de robinet	Seilzug Heizungshahn	Cable de mando del grifo
0 21083-8109180	(02)	E120	1	Трос заслонки радиатора	Flap control cable, radiator	Câble de volet de radiateur de chauffage	Kühlerklappe-Seilzug	Tirante de mariposa
21083-8109180-20		E111	1	Трос заслонки радиатора	Flap control cable, radiator	Câble de volet de radiateur de chauffage	Kühlerklappe-Seilzug	Tirante de mariposa
21083-8109462		E103	1	Пластина с символами	Plate with symbols	Plaque avec symboles	Platte mit Symbolen	Placa con simbolos
21083-8109462	(02)	E120	1	Пластина с символами	Plate with symbols	Plaque avec symboles	Platte mit Symbolen	Placa con simbolos
21083-8203010		M191	1	Пепельница передняя	Ashtray, front	Cendrier avant	Aschenbecher, vorne	Cenícero delantero
21083-8203052		M191	1	Направляющие пепельницы	Guides, ashtray	Guide de cendrier	Aschenbecherführungen	Guía de cenicero
21083-8203208		M180	2	Держатель пепельницы	Ashtray holder	Support de cendrier	Aschenbecherhalter	Soporte de cenicero
21083-8203210		M180	2	Пепельница боковая	Side ashtray	Cendrier latéral	Aschenbecher	Cenícero lateral
21083-8204010		M180	1	Козырек солнцезащитный правый	Sunvisor, RH	Pare-soleil D	Sonnenblende, rechts	Quitasol der.
21083-8212214	(06)	M420	1	Орнамент (1500 i)	Badge (1500 i)	Monogramme (1500 i)	Heckzierschild (1500 i)	Anagrama (1500 i)
0 21086-1108013	(R)	A350	1	Рычаг привода акселератора	Operating lever, accelerator	Levier de commande d'accélérateur	Gaspedal	Palanca de mando del acelerador
0 21086-1108036	(R)	A350	1	Пружина возвратная	Return spring	Ressort de rappel	Rückholfeder	Muelle de retorno
0 21086-1108054	(R)	A360	1	Трос привода акселератора	Accelerator cable	Câble de commande d'accélérateur	Gaszug	Cable de mando del acelerador
0 21086-1108100	(R-H)	A360	1	Трос ручного управления	Choke manual control cable	Câble de commande à main	Startklappenzug	Cable de comando manual

http://www.lada-niva.co.uk

1	2	3	4	5	6	7	8	9
0 **21086-1602010**	(R)	**B110**	**1**	Педаль сцепления	Clutch pedal	Pédale d'embrayage	Kupplungspedal	Pedal de embrague
21086-1602010-01	(R)	**B110**	**1**	Педаль сцепления	Clutch pedal	Pédale d'embrayage	Kupplungspedal	Pedal de embrague
21086-1602063	(R)	**B110**	**1**	Кронштейн педалей	Pedal bracket	Support de pédales	Pedalshalter	Soporte de pedales
21086-1602210-10	(R)	**B110**	**1**	Трос привода сцепления	Clutch cable	Câble de commande d'embrayage	Kupplungsseil	Cable de acción de embrague
21086-3400012-10	(R)	**D110**	**1**	Механизм рулевой	Steering	Direction	Lenkgetriebe	Mecanismo de dirección
0 **21086-3401010-10**	(R)	**D140**	**1**	Картер рулевого механизма	Steering box	Boîtier de direction	Lenkgetriebegehäuse	Carter del mecanismo de dirección
21086-3401022	(R)	**D140**	**1**	Втулка рейки	Bush, rack	Douille de crémaillère	Hülse der Zahnstange	Casquillo de la cremaliera
0 **21086-3401067**	(R)	**D140**	**1**	Рейка рулевого механизма	Steering rack	Crémaillère de direction	Zahnstange	Cremaliera de mecanismo de dirección
21086-3401158-10		**D100**	**1**	Вал рулевого управления	Steering shaft	Arbre de direction	Lenkspindel	Arbol de dirección
21086-3401158-10		**D101**	**1**	Вал рулевого управления	Steering shaft	Arbre de direction	Lenkspindel	Arbol de dirección
21086-3401239		**D130**	**1**	Фланец муфты нижний	Coupling flange, lower	Bride de manchon inférieur	Flansch, unten	Brida del acoplamiento inferior
0 **21086-3401255**		**D130**	**2**	Втулка буфера	Bush, buffer	Douille de butée	Pufferbuchse	Casquillo de tope
0 **21086-3403016-10**	(R)	**D110**	**2**	Кронштейн рулевого механизма	Steering bracket	Support de direction	Lenkgetriebeträger	Soporte del mecanismo de dirección
0 **21086-3504010**		**C101**	**1**	Педаль тормоза	Brake pedal	Pédale de frein	Bremspedal	Pedal del freno
21086-3504010-01		**C101**	**1**	Педаль тормоза	Brake pedal	Pédale de frein	Bremspedal	Pedal del freno
21086-3504054		**C101**	**1**	Тяга педали	Pedal operating rod	Tringle de pédale	Pedalbetätigungs-stange	Tirante del pedal
0 **21086-3504070**		**C101**	**1**	Вал привода тормозов	Drive shaft	Arbre de commande de frein	Bremsantriebswelle	Arbol de mando frenos
21086-3504080		**C101**	**1**	Кронштейн вала привода	Bracket, drive shaft	Support d'arbre de commande	Antriebswellenhalter	Soporte del arbol de mando
21086-3510010-01	(R)	**C110**	**1**	Усилитель тормозов вакуумный	Vacuum servo unit	Servo-frein à dépression	Bremskraftverstärker	Refuerzo de servofreno
21086-3711010	(R)	**K200**	**1**	Блок-фара правая	Headlight unit, RH	Bloc optique D	Scheinwerfer-Leuchteeinheit rechts	Faro der.
21086-3711010-01	(R)	**K200**	**1**	Блок-фара правая	Headlight unit, RH	Bloc optique D	Scheinwerfer-Leuchteeinheit rechts	Faro der.
21086-3711011	(R)	**K200**	**1**	Блок-фара левая	Headlight unit, LH	Bloc optique G	Scheinwerfer-Leuchteeinheit links	Faro izq.
21086-3711011-01	(R)	**K200**	**1**	Блок-фара левая	Headlight unit, LH	Bloc optique G	Scheinwerfer-Leuchteeinheit links	Faro izq.
21086-3724019-20	(R)	**K400**	**1**	Жгут проводов коробки воздухопритока	Air intake wire harness	Faisceau de câbles de boîtier d'arrivée d'air	Kabelbaum	Haz de cables
21086-3724030	(R)	**K420**	**1**	Жгут проводов панели приборов	Instrument panel wire harness	Faisceau de câbles de planche de bord	Kabelbaum f. Armaturenbrett	Haz de cables cuadro de instrumentos
21086-3801010-02	(R)	**K310**	**1**	Комбинация приборов	Instrument cluster	Tableau de bord	Kombiinstrument	Cuadro instrumentos
0 **21086-3801020-10**	(R)	**A400**	**1**	Шланг эконометра	Hose, econometer	Tuyau d'économètre	Schlauch	Manguera de econometro
0 **21086-3801020-20**	(R)	**A402**	**1**	Шланг эконометра	Hose, econometer	Tuyau d'économètre	Schlauch	Manguera de econometro
0 **21086-3840064**	(03)	**K103**	**1**	Кронштейн	Bracket	Support	Halter	Soporte
0 **21086-5109008**	(R)	**M150**	**1**	Коврик пола	Floor carpet	Tapis de plancher	Bodenmatte	Alfombra del piso
21086-5201012	(R)	**M260**	**1**	Рама ветрового окна	Windscreen scuttle panel	Baie de pare-brise	Windschutzscheibenrahmen	Marco del parabrisas
0 **21086-5205015-02**	(R)	**K350**	**1**	Стеклоочиститель в сборе	Wiper assy	Essuie-glace complet	Scheibenwischer komplett	Limpialunas en conjunto
21086-5205065	(R)	**K350**	**2**	Рычаг стеклоочистителя	Wiper arm	Bras d'essui-glace	Wischerarm	Palanca de limpialunas
21086-5205070	(R)	**K350**	**2**	Щетка стеклоочистителя	Wiper blade	Balai d'essuie-glace	Wischerblatt	Escobilla
0 **21086-5301080**	(R)	**M240**	**1**	Щиток передка в сборе	Bulkhead assy	Tablier complet	Stirnwand komplett	Salpicadero en conjunto
0 **21086-5301086**	(R)	**M241**	**1**	Щиток передка	Bulkhead	Tablier	Stirnwand	Salpicadero
0 **21086-5301090**	(R)	**M241**	**1**	Надставка щитка в сборе	Bulkhead extension assy	Rallonge de tablier complète	Stirnwandansatz komplett	Alargadera en conjunto
21086-5303014	(R)	**M195**	**1**	Корпус вещевого ящика	Housing, glovebox	Corps de boîte à gants	Handschuhfach-Gehäuse	Cuerpo de guantera
21086-5312032	(R)	**M140**	**1**	Обивка щитка передка	Bulkhead trim panel	Garniture de tablier	Stirnwandverkleidung	Tapizado de salpicadero
21086-5325010	(03)	**M190**	**1**	Панель приборов в сборе	Instrument panel assy	Planche de bord complète	Armaturenbrett komplett	Tablero de instrumentos en conjunto
0 **21086-5325010-20**	(04)	**M190**	**1**	Панель приборов в сборе	Instrument panel assy	Planche de bord complète	Armaturenbrett komplett	Tablero de instrumentos en conjunto
21086-5325120	(R)	**M190**	**1**	Козырек панели приборов в сборе	Binnacle assy, instrument panel	Visière de planche de bord complète	Hutze, komplett	Visera del tablero en conjunto
0 **21086-5325180**	(R)	**M190**	**1**	Накладка панели приборов	Instrument panel cover plate	Enjoliveur de planche de bord	Armaturenbrettauflage	Cubrejunta del tablero de instrumentos
0 **21086-8101010-01**	(R)	**E101**	**1**	Отопитель с управлением в сборе	Heater unit assy	Appareil de chauffage complet	Heizgerät komplett	Calefactor en conjunto
0 **21086-8101012**	(R)	**E100**	**1**	Отопитель	Heater unit	Appareil de chauffage	Heizgerät	Calefactor

http://www.ladaniva.co.uk

1	2	3	4	5	6	7	8	9
21086-8101012-10	(R)	**E110**	**1**	Отопитель	Heater unit	Appareil de chauffage	Heizgerät	Calefactor
0 **21086-8101200**	(R)	**E130**	**1**	Шланг подводящий передний	Supply hose, front	Tuyau d'arrivée avant	Zulaufschlauch vorne	Manguera de entrada delantera
21086-8101200-20	(R)	**E131**	**1**	Шланг подводящий передний	Supply hose, front	Tuyau d'arrivée avant	Zulaufschlauch vorne	Manguera de entrada delantera
0 **21086-8101204**	(R)	**E130**	**1**	Шланг отводящий передний	Return hose, front	Tuyau de départ avant	Auslaufleitung vorne	Manguera de salida
21086-8101204-20	(R)	**E131**	**1**	Шланг отводящий передний	Return hose, front	Tuyau de départ avant	Auslaufleitung vorne	Manguera de salida
21086-8104090	(R)	**E100**	**1**	Сопло центральное	Centre facia vent nozzle	Aérateur central	Mitteldüse	Aireador central
21086-8104090	(R)	**E101**	**1**	Сопло центральное	Centre facia vent nozzle	Aérateur central	Mitteldüse	Aireador central
21086-8201050	(R)	**M185**	**1**	Зеркало наружное правое	Exterior mirror, RH	Rétroviseur extérieur D	Außenspiegel, rechts	Retrovisor exterior der.
21086-8201051	(R)	**M185**	**1**	Зеркало наружное левое	Exterior mirror, LH	Rétroviseur extérieur G	Außenspiegel, links	Retrovisor exterior izq.
21088-6810010	(R)	**M100**	**1**	Сиденье переднее правое	Front seat, RH	Siège avant D	Vordersitz, rechts	Asiento delantero der.
21088-6810011	(R)	**M100**	**1**	Сиденье переднее левое	Front seat, LH	Siège avant G	Vordersitz, links	Asiento delantero izq.
2109-1303093		**A611**	**1**	Шланг	Hose	Tuyau	Schlauch	Manguera
2109-1306010	(01)	**A611**	**1**	Термостат	Thermostat	Thermostat	Thermostat	Termóstato
2109-1307010		**A610**	**1**	Насос водяной	Water pump	Pompe à eau	Wasserpumpe	Bomba de agua
2109-1307010		**A611**	**1**	Насос водяной	Water pump	Pompe à eau	Wasserpumpe	Bomba de agua
2109-1307030		**A620**	**1**	Крыльчатка насоса	Pump impeller	Turbine de pompe	Flügelrad	Rueda de paletas
2109-1308008		**K170**	**1**	Электровентилятор	Electric fan	Motoventilateur	Lüfter	Ventilador eléctrico
2109-1308008-01		**K170**	**1**	Электровентилятор	Electric fan	Motoventilateur	Lüfter	Ventilador eléctrico
2109-1308008-02		**K170**	**1**	Электровентилятор	Electric fan	Motoventilateur	Lüfter	Ventilador eléctrico
2109-1601015		**B150**	**1**	Картер сцепления	Clutch bellhousing	Carter d'embrayage	Kupplungsgehäuse	Carter de embrague
2109-1601085		**B140**	**1**	Диск сцепления ведущий	Pressure plate	Mécanisme d'embrayage	Kupplungsdruckplatte	Mecanismo de embrague
2109-1601130		**B140**	**1**	Диск сцепления ведомый	Clutch disc	Disque d'embrayage	Kupplungsscheibe	Disco embrague
2109-1601138		**B140**	**2**	Накладка фрикционная	Friction lining	Garniture de friction	Kupplungsbelag	Forro
2109-1601138-01		**B140**	**2**	Накладка фрикционная	Friction lining	Garniture de friction	Kupplungsbelag	Forro
2109-1601138-03		**B140**	**2**	Накладка фрикционная	Friction lining	Garniture de friction	Kupplungsbelag	Forro
2109-1601138-04		**B140**	**2**	Накладка фрикционная	Friction lining	Garniture de friction	Kupplungsbelag	Forro
2109-1601182		**B140**	**1**	Подшипник сцепления	Release bearing	Roulement de débrayage	Ausrücklager	Cojinete de embrague
2109-1601190		**B150**	**1**	Втулка	Bush	Douille	Buchse	Buje
2109-1601200		**B110**	**1**	Вилка выключения сцепления	Clutch release fork	Fourchette de débrayage	Kupplungsgabel	Horquilla de embrague
0 **2109-1601224**		**B150**	**1**	Заглушка	Plug	Obturateur	Stopfen	Obturador
0 **2109-1602010**	(L)	**B110**	**1**	Педаль сцепления	Clutch pedal	Pédale d'embrayage	Kupplungspedal	Pedal de embrague
2109-1602010-01	(L)	**B110**	**1**	Педаль сцепления	Clutch pedal	Pédale d'embrayage	Kupplungspedal	Pedal de embrague
2109-1602063-10	(L)	**B110**	**1**	Кронштейн педалей	Pedal bracket	Support de pédales	Pedalshalter	Soporte de pedales
2109-1602210-10	(L)	**B110**	**1**	Трос привода сцепления	Clutch cable	Câble de commande d'embrayage	Kupplungsseil	Cable de acción de embrague
2109-3704005		**K110**	**1**	Выключатель зажигания	Ignition switch	Contact d'allumage-démarrage	Zündschalter	Interruptor de encendido
0 **2109-3730010-01**		**K170**	**1**	Электровентилятор	Electric fan	Motoventilateur	Lüfter	Ventilador eléctrico
0 **2109-3730010-02**		**K170**	**1**	Электровентилятор	Electric fan	Motoventilateur	Lüfter	Ventilador eléctrico
0 **2109-3730010-03**		**K170**	**1**	Электровентилятор	Electric fan	Motoventilateur	Lüfter	Ventilador eléctrico
2109-6101565		**M300**	**2**	Буфер	Buffer	Tampon	Puffer	Tope
2109-6105180		**M330**	**2**	Ручка двери внутренняя	Door interior handle	Poignée intérieure de porte	Türinnengriff	Manilla de puerta interior
2109-6820110		**M120**	**1**	Подушка заднего сиденья	Rear seat cushion	Coussin de banquette AR	Rücksitzpolsterung	Cojín del asiento trasero
2109-6823020		**M120**	**1**	Поддон подушки	Cushion pan	Embase de siège	Trägerplatte	Base del asiento
21093-1200020	(130, 139)	**A450**	**1**	Глушитель дополнительный	Intermediate silencer	Silencieux additionnel	Nachschalldämpfer	Silenciador adicional
21093-1203010		**A442**	**1**	Труба приемная	Exhaust downpipe	Tube avant	Vorrohr	Tubo de admisión
0 **21093-1413134**	(130, 139)	**K104**	**1**	Кронштейн	Bracket	Support	Halter	Soporte
21093-1701015		**B210**	**1**	Картер коробки передач	Gearbox casing	Carter de boîte de vitesses	Schaltgetriebegehäuse	Carter de caja de cambios
21093-1701018		**B150**	**1**	Прокладка	Gasket	Joint	Dichtung	Junta
21093-1701018-01		**B150**	**1**	Прокладка	Gasket	Joint	Dichtung	Junta
21093-3710010-01		**K321**	**1**	Выключатель аварий-ной сигнализации	Switch, hazard flashers	Interrupteur de signal de détresse	Schalter f. Warnblinkanlage	Interruptor de la señalización de avería

http://www.ladaniva.co.uk

1	2	3	4	5	6	7	8	9
21093-3710010-02		K321	1	Выключатель аварийной сигнализации	Switch, hazard flashers	Interrupteur de signal de détresse	Schalter f. Warnblinkanlage	Interruptor de la señalización de avería
21093-3710020-01		K321	1	Выключатель обогрева заднего стекла	Heated rear window switch	Commande de dégivrage de glace arrière	Schalter f. Heckscheibenbeheizung	Interruptor de calefacción de la luneta
21093-3710020-02		K321	1	Выключатель обогрева заднего стекла	Heated rear window switch	Commande de dégivrage de glace arrière	Schalter f. Heckscheibenbeheizung	Interruptor de calefacción de la luneta
21093-3710030-01		K321	1	Выключатель противотуманных фонарей	Rear foglight switch	Commande de feux antibrouillard AR	Schalter f. Nebelschlußleuchten	Interruptor faros de antiniebla
21093-3710030-02		K321	1	Выключатель противотуманных фонарей	Rear foglight switch	Commande de feux antibrouillard AR	Schalter f. Nebelschlußleuchten	Interruptor faros de antiniebla
21093-3710040-01		K321	1	Выключатель противотуманных фар	Foglight switch	Commande de phares antibrouillard	Schalter f. Nebelscheinwerfer	Interruptor faros de antiniebla
21093-3710040-02		K321	1	Выключатель противотуманных фар	Foglight switch	Commande de phares antibrouillard	Schalter f. Nebelscheinwerfer	Interruptor faros de antiniebla
21093-3724019	(L)	K400	1	Жгут проводов коробки воздухопритока	Air intake wire harness	Faisceau de câbles de boîtier d'arrivée d'air	Kabelbaum	Haz de cables
21093-3724056		K421	1	Жгут проводов лампы вещевого ящика	Glove-box lamp wire harness	Faisceau de câbles d'éclaireur boîteà gants	Kabelbaum f. Handschuhfach-Leuchte	Haz de cables lámpara guantera
21093-3724100-20		K421	1	Жгут проводов дополнительный	Wire harness, additional	Faisceau de câbles additionnel	Zusatzkabelbaum	Haz de cables adicional
21093-3724100-30	(143)	K421	1	Жгут проводов дополнительный	Wire harness, additional	Faisceau de câbles additionnel	Zusatzkabelbaum	Haz de cables adicional
21093-3724228		K400	1	Жгут проводов фароочистки	Wire harness, headlight wipe	Faisceau de câbles d'essuie-glace des phares	Scheinwerferwischer-Kabelbaum	Haz de cables limpiafaros
21093-3756100		K350	1	Мотор-редуктор фароочистки правый	Headlight wiper gear motor, RH	Motoréducteur d'essuie-glace des phares D	Getriebemotor rechts	Motoreductor de limpiafaros der.
21093-3756110		K350	1	Мотор-редуктор фароочистки левый	Headlight wiper gear motor, LH	Motoréducteur d'essuie-glace des phares G	Getriebemotor links	Motoreductor de limpiafaros izq.
21093-3756130		K350	1	Рычаг фароочистки правый в сборе	Headlight wiper arm assy, RH	Bras d'essuie-glace des phares D, complet	Wischerarm, komplett rechts	Palanca de limpiafaros der. en conjunto
21093-3756131		K350	1	Рычаг фароочистки левый в сборе	Headlight wiper arm assy, LH	Bras d'essuie-glace des phares G, complet	Wischerarm, komplett links	Palanca de limpiafaros izq.
21093-3756200		K350	1	Рычаг фароочистки правый	Headlight wiper arm, RH	Bras d'essuie-glace des phares D	Wischerarm, rechts	Palanca de limpiafaros der.
21093-3756210		K350	1	Рычаг фароочистки левый	Headlight wiper arm, LH	Bras d'essuie-glace des phares G	Wischerarm, links	Palanca de limpiafaros izq.
21093-6812250		M100	1	Комплект обивок сидений для запчастей	Seat trim set	Jeu de garnitures de sièges	Satz Sitzbezüge	Juego de revestimientos de asientos
21093-6812250		M120	1	Комплект обивок сидений для запчастей	Seat trim set	Jeu de garnitures de sièges	Satz Sitzbezüge	Juego de revestimientos de asientos
21093-6820110		M120	1	Подушка заднего сиденья	Rear seat cushion	Coussin de banquette AR	Rücksitzpolsterung	Cojín del asiento trasero
21093-6820210		M120	1	Спинка заднего сиденья	Rear seat back	Dossier de banquette AR	Rücksitzbanklehne	Respaldo del asiento trasero
21093-6820230		M120	1	Спинка заднего сиденья	Rear seat back	Dossier de banquette AR	Rücksitzbanklehne	Respaldo del asiento trasero
0 21093-6822310-20		M120	1	Обивка подушки задней	Rear seat cushion trim	Garniture de coussin de banquette AR	Sitzpolsterbezug	Guarnicido de cojín trasero
21093-8212064		M400	1	Знак заводской	Badge	Emblème	Logozeichen	Anagrama de fábrica
21093-8212064		M401	1	Знак заводской	Badge	Emblème	Logozeichen	Anagrama de fábrica
21093-8401012-20		M400	1	Решетка радиатора в сборе	Radiator grille	Grille de radiateur complète	Kühlergrill komplett	Rejilla de radiador en conjunto
21093-8401016-20		M400	1	Решетка радиатора	Radiator grille	Grille de radiateur	Kühlergrill	Rejilla de radiador
21093-8401034	(15)	M242	1	Кронштейн решетки	Bracket, grille	Support de grille	Kühlergrillhalter	Soporte de rejilla
21093-8401039		M242	1	Кронштейн решетки	Bracket, grille	Support de grille	Kühlergrillhalter	Soporte de rejilla
21093-8401044		M242	1	Кронштейн правый	Bracket, RH	Support D	Halter, rechts	Soporte der.
21093-8401045		M242	1	Кронштейн левый	Bracket, LH	Support G	Halter, links	Soporte izq.
21093-8402010	(14)	M200	1	Капот	Bonnet	Capot	Motorhaube	Capó
21093-8403010	(14)	M260	1	Крыло переднее правое	Front wing, RH	Aile avant D	Kotflügel, vorne rechts	Aleta delantera der.
21093-8403011	(14)	M260	1	Крыло переднее левое	Front wing, LH	Aile avant G	Kotflügel, vorne links	Aleta delantera izq.
21093-8406070	(14)	M200	1	Крючок капота в сборе	Bonnet hook assy	Crochet de capot complet	Motorhaubenhaken komplett	Gancho del capó en conjunto
21093-8406084	(14)	M200	1	Рукоятка крючка капота	Lever, bonnet hook	Poignée de crochet de capot	Hakengriff	Manija de gancho del capot
21093-8412042	(E)	M140	1	Прокладка передняя правая	Gasket, front RH	Joint avant D	Dichtung, vorne rechts	Junta delantera der.
21093-8412043	(E)	M140	1	Прокладка передняя левая	Gasket, front LH	Joint avant G	Dichtung, vorne links	Junta delantera izq.
21093-8412046	(E)	M140	1	Прокладка задняя правая	Gasket, rear RH	Joint arrière D	Dichtung, hinten rechts	Junta trasera der.
21093-8412047	(E)	M140	1	Прокладка задняя левая	Gasket, rear LH	Joint arrière G	Dichtung, hinten links	Junta trasera izq.
21099-6812250		M100	1	Комплект обивок сидений для запчастей	Seat trim set	Jeu de garnitures de sièges	Satz Sitzbezüge	Juego de revestimientos de asientos
21099-6812250		M120	1	Комплект обивок сидений для запчастей	Seat trim set	Jeu de garnitures de sièges	Satz Sitzbezüge	Juego de revestimientos de asientos

http://www.lada-niva.co.uk

1	2	3	4	5	6	7	8	9
2110-1002011		**A101**	**1**	Блок цилиндров	Cylinder block	Bloc-cylindres	Zylinderblock	Bloque cilindros
2110-1005058	(03)	**A120**	**1**	Шкив коленвала демпфирующий	Crankshaft damper pulley	Poulie de vilebrequin avec amortisseur	Schwingungsdämpfer	Amortiguador
2110-1005058-01	(03)	**A120**	**1**	Шкив коленвала демпфирующий	Crankshaft damper pulley	Poulie de vilebrequin avec amortisseur	Schwingungsdämpfer	Amortiguador
2110-1005058-02	(03)	**A120**	**1**	Шкив коленвала демпфирующий	Crankshaft damper pulley	Poulie de vilebrequin avec amortisseur	Schwingungsdämpfer	Amortiguador
2110-1005058-03	(130, 139)	**A120**	**1**	Шкив коленвала демпфирующий	Crankshaft damper pulley	Poulie de vilebrequin avec amortisseur	Schwingungsdämpfer	Amortiguador
2110-1006015		**A150**	**1**	Вал распределитель-ный	Camshaft	Arbre à cames	Nockenwelle	Arbol de levas
2110-1009010		**A110**	**1**	Картер масляный	Oil sump	Carter d'huile	Kurbelgehäuse-Unterteil	Carter de aceite
2110-1101176		**A201**	**2**	Болт хомута	Bolt, strap	Boulon de fixation de collier	Schellenschraube	Tornillo de abrazadera
2110-1101176		**A202**	**2**	Болт хомута	Bolt, strap	Boulon de fixation de collier	Schellenschraube	Tornillo de abrazadera
2110-1104126		**A241**	**1**	Шланг 500 мм	Hose 500 mm	Tuyau 500 mm	Schlauch 500 mm	Manguera 500 mm
2110-1107892-01		**A390**	**4**	Винт М4х0,7х14	Screw M4x0.7x14	Vis M4x0,7x14	Schraube M4x0,7x14	Tornillo M4x0,7x14
2110-1203019		**A442**	**6**	Гайка	Nut	Ecrou	Mutter	Tuerca
2110-1203021-12		**A442**	**1**	Прокладка	Gasket	Joint	Dichtung	Junta
2110-1206010	(Rus+B)	**A441**	**1**	Нейтрализатор	Catalytic converter	Pot catalitique	Katalysator	Catalizador
2110-1206010-20	(GM)	**A441**	**1**	Нейтрализатор	Catalytic converter	Pot catalitique	Katalysator	Catalizador
2110-1206056	(Rus+B)	**A441**	**2**	Пружина коническая	Taper spring	Ressort conique	Kegelfeder	Muelle cónico
2110-1206056-01	(GM)	**A441**	**2**	Пружина коническая	Taper spring	Ressort conique	Kegelfeder	Muelle cónico
2110-1206057	(Rus+B)	**A441**	**1**	Кольцо уплотнительное	Sealing ring	Bague d'étanchéité	Dichtring	Anillo de empaquetadura
2110-1206057-01	(GM)	**A441**	**1**	Кольцо уплотнительное	Sealing ring	Bague d'étanchéité	Dichtring	Anillo de empaquetadura
2110-1206058	(Rus+B)	**A441**	**2**	Болт	Bolt	Boulon	Schraube	Tornillo
2110-1206058-01	(GM)	**A441**	**2**	Болт	Bolt	Boulon	Schraube	Tornillo
2110-1303055	(02)	**A610**	**1**	Труба подводящая	Supply pipe	Tube d'arrivée	Einlaufrohr	Tubo de entrada
2110-1303055-10		**A611**	**1**	Труба подводящая	Supply pipe	Tube d'arrivée	Einlaufrohr	Tubo de entrada
2110-1307027		**A620**	**1**	Подшипник водяного насоса	Water pump bearing	Roulement de pompe à eau	Pumpenwelle	Cojinete de bomba de agua
2110-1601121		**B150**	**1**	Крышка нижняя	Lower cover	Couvercle inférieur	Unterdeckel	Tapa inferior
2110-1601180		**B140**	**1**	Муфта сцепления в сборе	Release bearing assy	Butée de débrayage	Kupplung	Collarín de embrague en conjunto
2110-1601190		**B150**	**1**	Втулка	Bush	Douille	Buchse	Buje
2110-1601211		**B110**	**1**	Чехол вилки сцепления	Boot, fork	Gaine de fourchette de débrayage	Ausrückgabelman-schette	Funda de la horquilla de embrague
2110-1602048		**B110**	**1**	Накладка педали	Pedal pad	Couvre-pédale	Pedalauflage	Goma de pedal
2110-1602048		**C100**	**1**	Накладка педали	Pedal pad	Couvre-pédale	Pedalauflage	Goma de pedal
2110-1602048		**C101**	**1**	Накладка педали	Pedal pad	Couvre-pédale	Pedalauflage	Goma de pedal
2110-1700021		**B150**	**1**	Корпус сапуна	Breather housing	Corps de reniflard	Entlüftergehäuse	Cuerpo del respiradero
2110-1700050		**B210**	**1**	Указатель уровня масла	Oil level dipstick	Jauge à huile	Olmeßstab	Indicador del nivel de aceite
2110-1701015		**B210**	**1**	Картер коробки передач	Gearbox casing	Carter de boîte de vitesses	Schaltgetriebegehäuse	Carter de caja de cambios
2110-1701030		**B220**	**1**	Вал ведущий	Input shaft	Arbre primaire	Antriebswelle	Arbol primario
2110-1701043		**B220**	**1**	Сальник	Oil seal	Garniture d'étanchéité	Dichtring	Retén
2110-1701080		**B230**	**1**	Шестерня заднего хода	Reverse gear	Pignon de marche arrière	R-Gang-Rad	Engranaje de la marcha atrás
2110-1701175		**B230**	**1**	Муфта синхронизатора	Synchro sleeve	Baladeur	Schaltmuffe	Collarín del sincronizador
2110-1701200		**B210**	**1**	Магнит постоянный	Permanent magnet	Aimant permanent	Permanentmagnet	Imán constante
2110-1701200-01		**B210**	**1**	Магнит постоянный	Permanent magnet	Aimant permanent	Permanentmagnet	Imán constante
2110-1701205		**B210**	**1**	Крышка КП задняя	Rear cover, gearbox	Couvercle de boîte de vitesses arrière	Hinterdeckel	Tapa de caja de cambios trasera
2110-1701250		**B210**	**1**	Болт М8х85	Bolt M8x85	Boulon M8x85	Schraube M8x85	Tornillo M8x85
2110-1703226		**B250**	**2**	Втулка	Bush	Douille	Buchse	Casquillo
2110-1703227		**B250**	**1**	Втулка	Bush	Douille	Buchse	Casquillo
2110-1703227-01		**B250**	**1**	Втулка	Bush	Douille	Buchse	Casquillo
2110-2215012		**B400**	**2**	Шарнир наружный	Outer joint	Joint homocinétique extérieur	Außengelenk	Junta homocinética exterior
2110-2301034		**B410**	**1**	Сальник правый	Oil seal, RH	Garniture d'étanchéité D	Dichtring rechts	Retén der.
2110-2301034-01		**B410**	**1**	Сальник правый	Oil seal, RH	Garniture d'étanchéité D	Dichtring rechts	Retén der.
2110-2301035		**B410**	**1**	Сальник левый	Oil seal, LH	Garniture d'étanchéité G	Dichtring links	Retén izq.
2110-2301035-01		**B410**	**1**	Сальник левый	Oil seal, LH	Garniture d'étanchéité G	Dichtring links	Retén izq.
2110-2904054		**D210**	**1**	Шайба переднего шарнира	Washer	Rondelle de silentbloc avant	Gelenkscheibe, vorne	Arandela de la articulación delantera

http://www.lada-niva.co.uk

1	2	3	4	5	6	7	8	9
2110-2904055		D210	1	Шайба переднего шарнира	Washer	Rondelle de silentbloc avant	Gelenkscheibe, vorne	Arandela de la articulación delantera
2110-2904070		D210	2	Чехол шарового пальца	Boot, ballpin	Protecteur de rotule	Kugelbolzenman-schette	Funda del perno esférico
2110-2904076		D210	2	Втулка распорная	Spacer sleeve	Douille entretoise	Abstandshülse	Casquillo distanciador
2110-2904192		D210	2	Палец шаровой в сборе	Ballpin assy	Rotule complète	Kugelbolzen komplett	Rótula en conjunto
2110-2914008		D310	1	Рычаги задней подвески	Rear suspension arms	Bras de suspension arrière	Hinterachslenker	Brazos de suspensión trasera
2110-2914046		D300	1	Кронштейн рычага правый	RH bracket, arm	Palier-support D de bras	Lenkerträger, rechts	Soporte de palanca der.
2110-2914047		D300	1	Кронштейн рычага левый	LH bracket, arm	Palier-support G de bras	Lenkerträger, links	Soporte de palanca izq.
2110-2914054		D310	2	Шарнир рычага	Silentblock, arm	Silentbloc de bras	Lenkergelenk	Articulación del brazo
2110-2915450		D300	4	Подушка амортизатора	Shock absorber mounting rubber	Bloc élastique de fixation d'amortisseur	Stoßdämpferlagerung	Tope del amortiguador
2110-3104014		D420	1	Ступица заднего колеса	Rear wheel hub	Moyeu de roue arrière	Hinterradnabe	Cubo de rueda trasera
2110-3105062		Y100	1	Диск	Disc	Disque	Scheibe	Disco
2110-3402012		D101	1	Колесо рулевое в сборе	Steering wheel	Volant de direction	Lenkrad	Volante de dirección
2110-3402060		D101	1	Крышка кнопки звукового сигнала	Horn push pad	Couvercle contacteur d'avertisseur sonore	Lenkradschalterdeckel	Cubierta del interruptor
2110-3402073		D161	1	Пластина контактная	Contact plate	Plaque de contact	Kontaktplatte	Placa de contacto
2110-3402077		D161	3	Шайба	Washer	Rondelle	Scheibe	Arandela
2110-3402079		D161	3	Втулка	Bush	Douille	Buchse	Casquillo
2110-3402088-01		D101	1	Молдинг руля	Molding	Enjoliveur	Zierleiste	Moldura
2110-3402136		D100	1	Гайка	Nut	Ecrou	Mutter	Tuerca
2110-3402136		D101	1	Гайка	Nut	Ecrou	Mutter	Tuerca
2110-3501093	(02)	C210	2	Сигнализатор износа колодок	Pad wear indicator	Détecteur d'usure de plaquettes	Anzeiger f. Belagabnützung	Avisador de desgaste de forros
0 2110-3506100		C120	1	Трубка правая задняя	Rear pipe, RH	Tube D arrière	Rohr rechts hinten	Tubo der. trasero
0 2110-3506110		C120	1	Трубка левая задняя	Rear pipe, LH	Tube G arrière	Rohr links hinten	Tubo izq. trasero
2110-3508039		C170	1	Кнопка рычага	Button, handbrake lever	Bouton de levier	Hebelknopf	Botón de palanca
2110-3510040		C110	1	Клапан обратный	Non-return valve	Clapet antiretour	Rückschlagventil	Válvula de retorno
2110-3701376		K141	1	Болт	Bolt	Boulon	Schraube	Tornillo
2110-3701629		K141	1	Болт регулировочный	Adjustment bolt	Boulon de réglage	Stellschraube	Tornillo de ajuste
2110-3701670		K141	1	Планка натяжная	Belt tensioner	Elément de tension	Spannleiste	Placa de tensión
2110-3701686		K130	2	Гайка	Nut	Ecrou	Mutter	Tuerca
2110-3701686		K141	2	Гайка	Nut	Ecrou	Mutter	Tuerca
2110-3701686	(02)	K150	3	Гайка	Nut	Ecrou	Mutter	Tuerca
2110-3704324		D101	2	Болт М6	Bolt M6	Boulon M6	Schraube M6	Tornillo M6
2110-3704324		K110	4	Болт М6	Bolt M6	Boulon M6	Schraube M6	Tornillo M6
2110-3722107		K341	4	Предохранитель 7,5 А	Fuse 7.5 A	Fusible 7,5 A	Sicherung 7,5 A	Fusible 7,5 A
2110-3722110		K341	6	Предохранитель 10 А	Fuse 10 A	Fusible 10 A	Sicherung 10 A	Fusible 10 A
2110-3722120		K341	5	Предохранитель 20 А	Fuse 20 A	Fusible 20 A	Sicherung 20 A	Fusible 20 A
2110-3722130		K341	1	Предохранитель 30 А	Fuse 30 A	Fusible 30 A	Sicherung 30 A	Fusible 30 A
2110-3724308	(L)	A361	1	Хомут	Clip	Collier	Schelle	Abrazadera
2110-3724308	(02)	K430	2	Хомут	Clip	Collier	Schelle	Abrazadera
2110-3747210-20		K330	2;3	Реле	Relay	Relais	Relais	Relé
2110-3747410		K341	1	Реле контроля исправности ламп	Lamp check relay	Relais témoin de bon état des lampes	Lampenzustand-Kontrollrelais	Relé control integridad lámparas
2110-3828010	(01)	K170	1	Термовыключатель электровентилятора	Fan thermal switch	Thermocontact de motoventilateur	Sensor des Lüfters	Termointerruptor de ventilador eléctico
2110-3828010-10	(01)	K170	1	Термовыключатель электровентилятора	Fan thermal switch	Thermocontact de motoventilateur	Sensor des Lüfters	Termointerruptor de ventilador eléctico
2110-3843010-10	(Rus+B)	B291	1	Датчик скорости автомобиля	Vehicle speed sender	Capteur de vitesse	Geschwindigkeitssensor	Captador de velocidad
2110-3913200		Y100	1	Домкрат	Jack	Cric	Wagenheber	Gato
2110-3913210-01		Y100	1	Домкрат	Jack	Cric	Wagenheber	Gato
2110-6810054		M100	8	Болт М8	Bolt M8	Boulon M8	Schraube M8	Tornillo M8
21102-1108069		A361	1	Кронштейн	Bracket	Support	Halter	Soporte
21102-3840010		K104	1	Блок иммобилизатора	Immobilizer unit	Bloc de commande antidémarrage	Wegfahrsperre-Steuergerät	Bloque del inmobilizador
21102-3840010-01		K104	1	Блок иммобилизатора	Immobilizer unit	Bloc de commande antidémarrage	Wegfahrsperre-Steuergerät	Bloque del inmobilizador
21102-3840010-02		K104	1	Блок иммобилизатора	Immobilizer unit	Bloc de commande antidémarrage	Wegfahrsperre-Steuergerät	Bloque del inmobilizador
21102-3840010-03		K104	1	Блок иммобилизатора	Immobilizer unit	Bloc de commande antidémarrage	Wegfahrsperre-Steuergerät	Bloque del inmobilizador
21102-3840020	(Rus+B)	K311	1	Датчик-сигнализатор	Immobilizer warning sender	Transmetteur d'antidémarrage	Wegfahrsperre-Anzeigeeinheit	Transmisor-avisador
21102-3840020-01	(Rus+B)	K311	1	Датчик-сигнализатор	Immobilizer warning sender	Transmetteur d'antidémarrage	Wegfahrsperre-Anzeigeeinheit	Transmisor-avisador

http://www.ladaniva.co.uk

1	2	3	4	5	6	7	8	9
21102-3840020-02	(Rus+B)	**K311**	**1**	Датчик-сигнализатор	Immobilizer warning sender	Transmetteur d'antidémarrage T	Wegfahrsperre-Anzeigeeinheit	Transmisor-avisador
21102-3840020-03	(Rus+B)	**K311**	**1**	Датчик-сигнализатор	Immobilizer warning sender	Transmetteur d'antidémarrage	Wegfahrsperre-Anzeigeeinheit	Transmisor-avisador
21102-3840030	(Rus+B)	**K311**	**1**	Ключ электронный черный	Black working key	Clé de code noire	Codeschlüssel, schwarz	Llave electrónica negra
21102-3840030-01	(Rus+B)	**K311**	**1**	Ключ электронный черный	Black working key	Clé de code noire	Codeschlüssel, schwarz	Llave electrónica negra
21102-3840030-02	(Rus+B)	**K311**	**1**	Ключ электронный черный	Black working key	Clé de code noire	Codeschlüssel, schwarz	Llave electrónica negra
21102-3840030-03	(Rus+B)	**K311**	**1**	Ключ электронный черный	Black working key	Clé de code noire	Codeschlüssel, schwarz	Llave electrónica negra
21102-3840040	(Rus+B)	**K311**	**1**	Ключ электронный красный	Red learning key	Clé de code rouge	Lernschlüssel, rot	Llave electrónica roja
21102-3840040-01	(Rus+B)	**K311**	**1**	Ключ электронный красный	Red learning key	Clé de code rouge	Lernschlüssel, rot	Llave electrónica roja
21102-3840040-02	(Rus+B)	**K311**	**1**	Ключ электронный красный	Red learning key	Clé de code rouge	Lernschlüssel, rot	Llave electrónica roja
21102-3840040-03	(Rus+B)	**K311**	**1**	Ключ электронный красный	Red learning key	Clé de code rouge	Lernschlüssel, rot	Llave electrónica roja
21103-1101138-10		**A202**	**1**	Прокладка	Gasket	Joint	Dichtung	Junta
21103-1101178		**A202**	**1**	Кольцо прижимное	Tensioning ring	Bague de serrage	Andrückring	Anillo de apriete
21103-1103010-01		**A202**	**1**	Пробка топливного бака	Fuel filler cap	Bouchon de réservoir à carburant	Tankverschluß	Tapón de depósito combustible
21103-1164010-01		**A242**	**1**	Адсорбер	Canister	Canister	Aktivkohlebehälter	Adsorbedor
21103-1164097-10		**A242**	**2**	Шланг 700 мм	Hose 700 mm	Tuyau 700 mm	Schlauch 700 mm	Manguera 700 mm
21103-1164103-10		**A242**	**2**	Шланг 300 мм	Hose 300 mm	Tuyau 300 mm	Schlauch 300 mm	Manguera 300 mm
21103-1164200		**A242**	**1**	Клапан продувки адсорбера	Canister purge solenoid	Vanne de purge du canister	Tankentlüftungsventil	Válvula de purga del adsorbedor
21103-1164200-01		**A242**	**1**	Клапан продувки адсорбера	Canister purge solenoid	Vanne de purge du canister	Tankentlüftungsventil	Válvula de purga del adsorbedor
21103-1164200-02		**A242**	**1**	Клапан продувки адсорбера	Canister purge solenoid	Vanne de purge du canister	Tankentlüftungsventil	Válvula de purga del adsorbedor
21103-1164203		**A242**	**1**	Защелка	Catch	Cliquet	Klinke	Fijador
2111-1000260-74	(09-130, 139)	**A001**	**1**	Двигатель	Engine	Moteur	Motor	Motor
2111-1000260-82	(08-GM)	**A001**	**1**	Двигатель	Engine	Moteur	Motor	Motor
2111-1000260-83	(07-GM)	**A001**	**1**	Двигатель	Engine	Moteur	Motor	Motor
2111-1000260-86	(06,07,09-Rus+B)	**A001**	**1**	Двигатель	Engine	Moteur	Motor	Motor
2111-1000260-87	(05-GM)	**A001**	**1**	Двигатель	Engine	Moteur	Motor	Motor
2111-1000260-88	(05-Rus+B)	**A001**	**1**	Двигатель	Engine	Moteur	Motor	Motor
2111-1000260-89	(09-10)	**A001**	**1**	Двигатель	Engine	Moteur	Motor	Motor
2111-1003260		**A101**	**1**	Крышка головки цилиндров	Valve cover	Couvre-culasse	Zylinderkopfdeckel	Tapa de culata
2111-1003284		**A101**	**1**	Кольцо уплотнительное	Sealing ring	Bague d'étanchéité	Dichtring	Anillo de empaquetadura
2111-1003286		**A101**	**1**	Болт	Bolt	Boulon	Schraube	Tornillo
2111-1003288		**A101**	**1**	Заглушка	Plug	Obturateur	Stopfen	Obturador
2111-1003288-10	(130, 139)	**A101**	**1**	Заглушка	Plug	Obturateur	Stopfen	Obturador
2111-1006010	(130, 139)	**A150**	**1**	Вал распределительный	Camshaft	Arbre à cames	Nockenwelle	Arbol de levas
2111-1008014	(GM)	**A401**	**1**	Труба впускная	Intake manifold	Tubulure d'admission	Saugrohr	Tubo de admisión
2111-1008014-20	(Rus+B)	**A401**	**1**	Труба впускная	Intake manifold	Tubulure d'admission	Saugrohr	Tubo de admisión
2111-1008025	(130, 139)	**A403**	**1**	Коллектор выпускной	Exhaust manifold	Collecteur d'échappement	Auslaßkrümmer	Colector de escape
2111-1008027	(GM)	**A402**	**1**	Ресивер	Receiver unit	Récipient	Sammelrohr	Recipiente
2111-1008027-20	(Rus+B)	**A402**	**1**	Ресивер	Receiver unit	Récipient	Sammelrohr	Recipiente
2111-1008044		**A401**	**1**	Экран коллектора	Shield, manifold	Ecran de collecteur	Abschirmblech	Pantalla del collector
2111-1008051		**A403**	**1**	Кронштейн	Bracket	Support	Halter	Soporte
2111-1008055	(GM)	**A402**	**1**	Прокладка ресивера	Gasket, plegnum	Joint de récipient	Sammelrohr-Dichtung	Junta del recipiente
2111-1008055-10	(Rus+B)	**A402**	**1**	Прокладка ресивера	Gasket, plegnum	Joint de récipient	Sammelrohr-Dichtung	Junta del recipiente
2111-1008056	(GM)	**A401**	**1**	Кронштейн	Bracket	Support	Halter	Soporte
2111-1008056-10	(Rus+B)	**A401**	**1**	Кронштейн	Bracket	Support	Halter	Soporte
2111-1008078		**A401**	**1**	Кронштейн	Bracket	Support	Halter	Soporte
2111-1008148	(Rus+B)	**A401**	**1**	Втулка дистанционная	Distance sleeve	Douille entretoise	Distanzhülse	Buje espaciador
2111-1014058		**A501**	**1**	Шланг верхний	Upper hose	Tuyau supérieur	Schlauch, oberer	Manguera superior
2111-1014058-10		**A502**	**1**	Шланг верхний	Upper hose	Tuyau supérieur	Schlauch, oberer	Manguera superior
2111-1014278-10		**A502**	**1**	Штуцер	Coupling	Raccord	Stutzen	Racor
0 **2111-1014296**		**A370**	**1**	Заглушка	Plug	Obturateur	Stopfen	Obturador
2111-1132010-02		**A380**	**4**	Форсунка	Injector	Injecteur	Einspritzventil	Inyector
2111-1132188		**A380**	**9**	Кольцо уплотнительное	Sealing ring	Bague d'étanchéité	Dichtring	Anillo de empaquetadura

http://www.ladaniva.co.uk

1	2	3	4	5	6	7	8	9
2111-1144010	(Rus+B)	**A380**	**1**	Рампа форсунок в сборе	Fuel rail assy	Rampe d'injecteurs complète	Kraftstoffverteiler komplett	Tubo distribuidor combustible en conjunto
2111-1144010-01	(GM)	**A380**	**1**	Рампа форсунок в сборе	Fuel rail assy	Rampe d'injecteurs complète	Kraftstoffverteiler komplett	Tubo distribuidor combustible en conjunto
2111-1144010-02	(Rus+B)	**A380**	**1**	Рампа форсунок в сборе	Fuel rail assy	Rampe d'injecteurs complète	Kraftstoffverteiler komplett	Tubo distribuidor combustible en conjunto
2111-1144010-03	(Rus+B)	**A380**	**1**	Рампа форсунок в сборе	Fuel rail assy	Rampe d'injecteurs complète	Kraftstoffverteiler komplett	Tubo distribuidor combustible en conjunto
2111-1144010-04	(Rus+B)	**A380**	**1**	Рампа форсунок в сборе	Fuel rail assy	Rampe d'injecteurs complète	Kraftstoffverteiler komplett	Tubo distribuidor combustible en conjunto
2111-1144020-02		**A380**	**1**	Рампа форсунок	Fuel rail	Rampe d'injecteurs	Kraftstoffverteiler	Tubo distribuidor combustible
2111-1144025-02		**A380**	**1**	Винт регулятора давления	Pressure regulator screw	Vis de limiteur de pression	Stellschraube des Druckreglers	Tornillo regulador de presión
2111-1144026		**A380**	**2**	Винт крепления рампы	Rail securing screw	Vis de fixation de rampe	Befestigungsschraube f. Kraftstoffsammelrohr	Tornillo de fijación tubo distribuidor combustible
2111-1144035-02		**A380**	**1**	Кольцо уплотнительное	Sealing ring	Bague d'étanchéité	Dichtring	Anillo de empaquetadura
0 **2111-1144056-02**		**A380**	**1**	Колпачок штуцера диагностики	Diagnostic plug cap	Capuchon de raccord de diagnostic	Diagnoseanschluß-kappe	Casquete del racor de la diagnostica
2111-1144058-02		**A380**	**1**	Кольцо уплотнительное	Sealing ring	Bague d'étanchéité	Dichtring	Anillo de empaquetadura
2111-1303014	(02)	**A610**	**1**	Патрубок выпускной	Connection	Tubulure de sortie	Auslaufstutzen	Tubuladura de escape
2111-1411020	(03-10)	**K104**	**1**	Контроллер	Electronic control module	Calculateur d'injection	Steuergerät	Ordenador
2111-1411020-21	(01) (02) (03)	**K103**	**1**	Контроллер	Electronic control module	Calculateur d'injection	Steuergerät	Ordenador
2111-1411020-22	(04)	**K103**	**1**	Контроллер	Electronic control module	Calculateur d'injection	Steuergerät	Ordenador
2111-1411020-40	(03-*)	**K104**	**1**	Контроллер	Electronic control module	Calculateur d'injection	Steuergerät	Ordenador
2111-1411020-50	(03-130, 139)	**K104**	**1**	Контроллер	Electronic control module	Calculateur d'injection	Steuergerät	Ordenador
2111-1411020-60	(02) (03-21)	**K104**	**1**	Контроллер	Electronic control module	Calculateur d'injection	Steuergerät	Ordenador
2111-1411020-61	(02) (03-21)	**K104**	**1**	Контроллер	Electronic control module	Calculateur d'injection	Steuergerät	Ordenador
2111-1411020-70	(01) (03-10)	**K104**	**1**	Контроллер	Electronic control module	Calculateur d'injection	Steuergerät	Ordenador
2111-1411020-71	(01) (03-10)	**K104**	**1**	Контроллер	Electronic control module	Calculateur d'injection	Steuergerät	Ordenador
2111-1411060		**K103**	**4**	Запонка с болтом в сборе	Clip and bolt assembly	Clip assemblé avec boulon	Klips mit Schraube	Fijador con tornillo en conjunto
2111-1411060-01		**K103**	**4**	Запонка с болтом в сборе	Clip and bolt assembly	Clip assemblé avec boulon	Klips mit Schraube	Fijador con tornillo en conjunto
2111-1411072		**K103**	**4**	Гайка	Nut	Ecrou	Mutter	Tuerca
2111-3705410		**K121**	**1**	Кронштейн катушки	Bracket	Support de bobine	Halter	Soporte de bobina
0 **2111-3705422**		**K121**	**1**	Втулка	Bush	Douille	Buchse	Casquillo
2111-3706040	(130, 139)	**K101**	**1**	Датчик фаз газораспределения	Cam phaser	Capteur d'arbre à cames	Nockenwellensensor	Sensor fases distribución de gas
2111-3706042	(130, 139)	**K101**	**1**	Кольцо уплотнительное	Sealing ring	Bague d'étanchéité	Dichtring	Anillo de empaquetadura
2111-3707010		**K101**	**4**	Свеча зажигания	Spark plug	Bougie d'allumage	Zündkerze	Bujia de encendido
2111-3707080-01		**K101**	**1**	Провода высокого напряжения	HT leads	Faisceau de câbles à haute tension	Kabelbaum	Cable de alta tensión
2111-3707080-02		**K101**	**1**	Провода высокого напряжения	HT leads	Faisceau de câbles à haute tension	Kabelbaum	Cable de alta tensión
2111-3724036		**K101**	**1**	Жгут проводов форсунок	Injector wire harness	Faisceau de câbles d'injecteurs	Einspritzventile-Kabelbaum	Haz de cables
2112-1001364		**K141**	**1**	Втулка установочная	Locating bush	Douille de centrage	Buchse	Buje ajuste
2112-1001368		**K141**	**1**	Болт М10х1,25х40	Bolt M10x1.25x40	Boulon M10x1,25x40	Schraube M10x1,25x40	Tornillo M10x1,25x40
2112-1001371		**K141**	**2**	Болт М10х1,25х55	Bolt M10x1.25x55	Boulon M10x1,25x55	Schraube M10x1,25x55	Tornillo M10x1,25x55
2112-1009146		**A501**	**1**	Крышка	Cover	Couvercle	Deckel	Tapa
2112-1009146		**A502**	**1**	Крышка	Cover	Couvercle	Deckel	Tapa
2112-1011010		**A501**	**1**	Насос масляный	Oil pump	Pompe à huile	Olpumpe	Bomba de aceite
2112-1011010		**A502**	**1**	Насос масляный	Oil pump	Pompe à huile	Olpumpe	Bomba de aceite
2112-1011052		**A510**	**1**	Крышка насоса	Pump cover	Couvercle de pompe	Olpumpendeckel	Tapa de bomba
2112-1011061		**A510**	**1**	Пробка	Cap	Bouchon	Stopfen	Tapón
2112-1014059	(GM)	**A502**	**1**	Патрубок соединительный	Connection pipe	Tubulure de liaison	Verbindungsrohr	Tubuladura
2112-1014059-10	(Rus+B)	**A502**	**1**	Патрубок соединительный	Connection pipe	Tubulure de liaison	Verbindungsrohr	Tubuladura
2112-1104243-10	(01-130, 139)	**A211**	**1**	Трубка	Pipe	Tube	Rohr	Tubo
2112-1104252		**A211**	**12**	Кольцо уплотнительное	Sealing ring	Bague d'étanchéité	Dichtring	Anillo de empaquetadura
2112-1104252-03		**A211**	**12**	Кольцо уплотнительное	Sealing ring	Bague d'étanchéité	Dichtring	Anillo de empaquetadura

http://www.ladaniva.co.uk

1	2	3	4	5	6	7	8	9
2112-1109080		A301	1	Элемент фильтрующий	Filter element	Elément filtrant	Filtereinsatz	Elemento filtrante
2112-1109080		A302	1	Элемент фильтрующий	Filter element	Elément filtrant	Filtereinsatz	Elemento filtrante
0 2112-1109080-01		A301	1	Элемент фильтрующий	Filter element	Elément filtrant	Filtereinsatz	Elemento filtrante
2112-1109080-02		A301	1	Элемент фильтрующий	Filter element	Elément filtrant	Filtereinsatz	Elemento filtrante
2112-1109080-02		A302	1	Элемент фильтрующий	Filter element	Elément filtrant	Filtereinsatz	Elemento filtrante
2112-1109177		A302	1	Вставка	Insert	Raccord	Einsatz	Inserción
2112-1109249		A301	3	Опора воздушного фильтра	Air cleaner mounting	Butée de filtre à air	Luftfilterträger	Apoyo del filtro de aire
2112-1109249		A302	3	Опора воздушного фильтра	Air cleaner mounting	Butée de filtre à air	Luftfilterträger	Apoyo del filtro de aire
2112-1117010		A211	1	Фильтр топливный	Fuel filter	Filtre à carburant	Kraftstoffilter	Filtro de combustible
2112-1117010-01		A211	1	Фильтр топливный	Fuel filter	Filtre à carburant	Kraftstoffilter	Filtro de combustible
2112-1130010	(GM)	A370	1	Датчик расхода воздуха	MAF sensor	Capteur de débit d'air	Luftmassenmesser	Transmisor consumo de aire
2112-1130010-01	(GM)	A370	1	Датчик расхода воздуха	MAF sensor	Capteur de débit d'air	Luftmassenmesser	Transmisor consumo de aire
2112-1132032-02		A380	4	Фиксатор форсунки	Injector securing clip	Fixateur d'injecteur	Einspritventilhalterung	Fiador del inyector
2112-1139009-02		A201	1	Электробензонасос	Electric fuel pump	Pompe à essence électrique	E-Kraftstoffpumpe	Bomba de combusible eléctrica
2112-1139009-03		A201	1	Электробензонасос	Electric fuel pump	Pompe à essence électrique	E-Kraftstoffpumpe	Bomba de combusible eléctrica
2112-1139009-06		A201	1	Электробензонасос	Electric fuel pump	Pompe à essence électrique	E-Kraftstoffpumpe	Bomba de combusible eléctrica
2112-1139012		A201	2	Втулка	Bush	Douille	Buchse	Buje
2112-1139012		A202	2	Втулка	Bush	Douille	Buchse	Buje
2112-1148010	(Rus+B)	A390	1	Патрубок дроссельный в сборе	Throttle valve housing assy	Tubulure à papillon complet	Drosselklappenstutzen komplett	Tubuladura de mariposa en conjunto
2112-1148010-31	(GM)	A390	1	Патрубок дроссельный в сборе	Throttle valve housing assy	Tubulure à papillon complet	Drosselklappenstutzen komplett	Tubuladura de mariposa en conjunto
2112-1148010-32	(Rus+B)	A390	1	Патрубок дроссельный в сборе	Throttle valve housing assy	Tubulure à papillon complet	Drosselklappenstutzen komplett	Tubuladura de mariposa en conjunto
2112-1148015		A370	1	Прокладка патрубка	Gasket	Joint de tubulure	Stutzendichtung	Junta de la tubadura
0 2112-1148015-01		A370	1	Прокладка патрубка	Gasket	Joint de tubulure	Stutzendichtung	Junta de la tubadura
2112-1148028	(01-10)	A370	1	Заглушка	Plug	Obturateur	Blende	Obturador
2112-1148035-10		A370	1	Шланг	Hose	Tuyau	Schlauch	Manguera
2112-1148038		A370	1	Шланг 480 мм	Hose 480 mm	Tuyau 480 mm	Schlauch 480 mm	Manguera 480 mm
2112-1148039		A370	1	Шланг 440 мм	Hose 440 mm	Tuyau 440 mm	Schlauch 440 mm	Manguera 440 mm
2112-1148080-01		A370	2	Хомут	Clip	Collier	Bandschelle	Abrazadera
2112-1148080-02		A370	2	Хомут	Clip	Collier	Bandschelle	Abrazadera
2112-1148110-02		A390	1	Патрубок дроссельный	Throttle valve housing	Tubulure à papillon	Drosselklappenstutzen	Tubuladura de mariposa
0 2112-1148176-02		A390	1	Прокладка датчика	Gasket, sensor	Joint de capteur	Sensordichtung	Junta del captador
2112-1148200		A390	1	Датчик положения дроссельной заслонки	Throttle position sensor	Capteur de papillon	Drosselklappenschalter	Potenciometro mariposa gases
2112-1148300-02		A390	1	Регулятор холостого хода	Idle air control valve	Régulateur de ralenti	Leerlaufregler	Motor paso a paso ralentí
0 2112-1148376-02		A390	1	Кольцо уплотнительное	Sealing ring	Bague d'étanchéité	Dichtring	Anillo de empaquetadura
2112-1160010		A380	1	Регулятор давления топлива	Pressure regulator	Régulateur de pression d'essence	Kraftstoffdruckregler	Regulador de presión
2112-1164010	(Rus+B)	A241	1	Адсорбер	Canister	Canister	Aktivkohlebehälter	Adsorbedor
2112-1164010-01	(GM)	A241	1	Адсорбер	Canister	Canister	Aktivkohlebehälter	Adsorbedor
2112-1203020-12		A442	1	Прокладка	Gasket	Joint	Dichtung	Junta
2112-1303092	(02)	A610	1	Шланг соединительный	Connecting hose	Flexible de raccordement	Verbindungsschlauch	Manguito de unión
2112-1303093	(02)	A610	1	Шланг соединительный	Connecting hose	Flexible de raccordement	Verbindungsschlauch	Manguito de unión
2112-1306010	(02)	A610	1	Термостат	Thermostat	Thermostat	Thermostat	Termóstato
2112-1413120		K103	1	Октан-потенциометр	Octane adjust potentiometer	Octane-potentiomètre	Oktan-Poti	Potenciometro-octano
2112-1413122		K103	1	Колпачок	Cap	Capuchon	Kappe	Casquete
2112-3701010		K141	1	Генератор	Alternator	Alternateur	Generator	Alternador
2112-3701010-01		K141	1	Генератор	Alternator	Alternateur	Generator	Alternador
2112-3705010-01		K121	1	Модуль зажигания	Ignition module	Module d'allumage	Zündmodul	Bobina de encendido
2112-3705010-02		K121	1	Модуль зажигания	Ignition module	Module d'allumage	Zündmodul	Bobina de encendido
2112-3843010-30	(GM) (C-143)	B291	1	Датчик скорости автомобиля	Vehicle speed sender	Capteur de vitesse	Geschwindigkeitssensor	Captador de velocidad
2112-3843010-31	(GM) (C-143)	B291	1	Датчик скорости автомобиля	Vehicle speed sender	Capteur de vitesse	Geschwindigkeitssensor	Captador de velocidad
2112-3847010	(Rus+B)	A502	1	Датчик положения коленвала	Crankshaft position sensor	Capteur de vilebrequin	Induktionsgeber	Captador de inducción
2112-3847010-01	(GM)	A501	1	Датчик положения коленвала	Crankshaft position sensor	Capteur de vilebrequin	Induktionsgeber	Captador de inducción
2112-3847010-01	(GM)	A502	1	Датчик положения коленвала	Crankshaft position sensor	Capteur de vilebrequin	Induktionsgeber	Captador de inducción

http://www.lada-niva.co.uk

1	2	3	4	5	6	7	8	9
2112-3847010-04	(Rus+B)	A502	1	Датчик положения коленвала	Crankshaft position sensor	Capteur de vilebrequin	Induktionsgeber	Captador de inducción
2112-3850010-11	(GM)	A441	1	Датчик кислородный	Oxygen sensor	Sonde Lambda	Lambda-Sonde	Sonda Lambda
2112-3850010-20	(Rus+B)	A441	1	Датчик кислородный	Oxygen sensor	Sonde Lambda	Lambda-Sonde	Sonda Lambda
2112-3850010-20		A442	1	Датчик кислородный	Oxygen sensor	Sonde Lambda	Lambda-Sonde	Sonda Lambda
2112-3850010-30		A442	1	Датчик кислородный	Oxygen sensor	Sonde Lambda	Lambda-Sonde	Sonda Lambda
2112-3851010	(Rus+B)	A610	1	Датчик температуры	Coolant temperature sender	Sonde de température	Temperaturfühler	Sensor de temperatura
2112-3851010	(Rus+B)	A611	1	Датчик температуры	Coolant temperature sender	Sonde de température	Temperaturfühler	Sensor de temperatura
2112-3851010-01	(GM)	A610	1	Датчик температуры	Coolant temperature sender	Sonde de température	Temperaturfühler	Sensor de temperatura
2112-3851010-01	(GM)	A611	1	Датчик температуры	Coolant temperature sender	Sonde de température	Temperaturfühler	Sensor de temperatura
2112-3851010-02	(Rus+B)	A610	1	Датчик температуры	Coolant temperature sender	Sonde de température	Temperaturfühler	Sensor de temperatura
2112-3851010-02	(Rus+B)	A611	1	Датчик температуры	Coolant temperature sender	Sonde de température	Temperaturfühler	Sensor de temperatura
2112-3851010-05	(Rus+B)	A610	1	Датчик температуры	Coolant temperature sender	Sonde de température	Temperaturfühler	Sensor de temperatura
2112-3851010-05	(Rus+B)	A611	1	Датчик температуры	Coolant temperature sender	Sonde de température	Temperaturfühler	Sensor de temperatura
2112-3855010		A101	1	Датчик детонации	Knock sensor	Knock-senseur	Klopfsensor	Sensor de picado
2112-3855010-01	(GM)	A101	1	Датчик детонации	Knock sensor	Knock-senseur	Klopfsensor	Sensor de picado
2112-3855020	(Rus+B)	A101	1	Датчик детонации	Knock sensor	Knock-senseur	Klopfsensor	Sensor de picado
2112-3855020-01	(Rus+B)	A101	1	Датчик детонации	Knock sensor	Knock-senseur	Klopfsensor	Sensor de picado
2112-3855026	(Rus+B)	A101	1	Шпилька	Stud	Goujon	Gewindestift	Espárrago
2112-3913200		Y100	1	Домкрат	Jack	Cric	Wagenheber	Gato
2113-2906010		D220	1	Стабилизатор в сборе	Anti-roll bar assy	Barre stabilisatrice complète	Stabilisator komplett	Estabilizador en conjunto
2113-2906016		D220	1	Штанга стабилизатора	Anti-roll bar	Barre stabilisatrice	Stabilisatorstab	Barra estabilizadora
2114-3722010		K341	1	Блок предохранителей и реле в сборе	Fuse and relay box unit assy	Boîtier de fusibles et de relais complet	Relais- und Sicherungskasten komplett	Caja fusibles y relé en conjunto
2114-3722010-08		K341	1	Блок предохранителей и реле в сборе	Fuse and relay box unit assy	Boîtier de fusibles et de relais complet	Relais- und Sicherungskasten komplett	Caja fusibles y relé en conjunto
2114-3722010-40		K341	1	Блок предохранителей и реле в сборе	Fuse and relay box unit assy	Boîtier de fusibles et de relais complet	Relais- und Sicherungskasten komplett	Caja fusibles y relé en conjunto
2114-3722010-48		K341	1	Блок предохранителей и реле в сборе	Fuse and relay box unit assy	Boîtier de fusibles et de relais complet	Relais- und Sicherungskasten komplett	Caja fusibles y relé en conjunto
2114-3722010-60		K341	1	Блок предохранителей и реле в сборе	Fuse and relay box unit assy	Boîtier de fusibles et de relais complet	Relais- und Sicherungskasten komplett	Caja fusibles y relé en conjunto
2114-3722010-68		K341	1	Блок предохранителей и реле в сборе	Fuse and relay box unit assy	Boîtier de fusibles et de relais complet	Relais- und Sicherungskasten komplett	Caja fusibles y relé en conjunto
2114-3722020		K341	1	Блок предохранителей и реле	Fuse and relay box unit	Boîtier de fusibles et de relais	Relais- und Sicherungskasten	Caja fusibles y relé
2114-3722020-01		K341	1	Блок предохранителей и реле	Fuse and relay box unit	Boîtier de fusibles et de relais	Relais- und Sicherungskasten	Caja fusibles y relé
2114-3722020-08		K341	1	Блок предохранителей и реле	Fuse and relay box unit	Boîtier de fusibles et de relais	Relais- und Sicherungskasten	Caja fusibles y relé
2114-3722020-18		K341	1	Блок предохранителей и реле	Fuse and relay box unit	Boîtier de fusibles et de relais	Relais- und Sicherungskasten	Caja fusibles y relé
2114-3722021		K341	1	Крышка блока	Cover	Couvercle de boîtier	Deckel	Tapa
2114-3747710		K341	1	Реле стеклоочистителя	Windscreen wiper relay	Relais essuie-glace	Scheibenwischer-Relais	Relé limpiaparabrisas
2114-3747710-08		K341	1	Реле стеклоочистителя	Windscreen wiper relay	Relais essuie-glace	Scheibenwischer-Relais	Relé limpiaparabrisas
2114-6814010		M110	1	Салазки внутренние правые	Inner seat rail, RH	Glissière intérieure D	Schlitten, innen rechts	Corredera interior der.
2114-6814011		M110	1	Салазки внутренние левые	Inner seat rail, LH	Glissière intérieure G	Schlitten, innen links	Corredera interior izq.
2114-6814272		M110	1	Облицовка внутренняя правая	Inner cover plate, RH	Revêtement intérieur D	Verkleidung rechts	Revestimiento interior der.
2114-6814273		M110	1	Облицовка внутренняя левая	Inner cover plate, LH	Revêtement intérieur G	Verkleidungsstück, innen links	Revestimiento interior izq.
2115-3747410		K341	1	Реле контроля исправности ламп	Lamp check relay	Relais témoin de bon état des lampes	Lampenzustand-Kontrollrelais	Relé control integridad lámparas
2121-1001029		A010	6	Шайба	Washer	Rondelle	Scheibe	Arandela
2121-1109175-30		A302	1	Шланг воздухозаборника	Hose, air intake	Manchon de prise d'air	Luftansaugschlauch	Manguera de toma de aire
2121-1164091		A241	1	Шланг 400 мм	Hose 400 mm	Tuyau 400 mm	Schlauch 400 mm	Manguera 400 mm
2121-1203075		A440	2	Пластина	Plate	Plaque	Platte	Placa
2121-1203075		A441	2	Пластина	Plate	Plaque	Platte	Placa
2121-1804043		B110	2	Втулка	Bush	Douille	Buchse	Casquillo
2121-1804043		C100	2	Втулка	Bush	Douille	Buchse	Casquillo
2121-1804043		C101	2	Втулка	Bush	Douille	Buchse	Casquillo
2121-2215082		B400	4	Кольцо упорное	Thrust ring	Bague de butée	Anschlagscheibe	Anillo de tope
2121-2215084		B400	4	Кольцо стопорное	Circlip	Bague d'arrêt	Haltering	Anillo de fijación

http://www.ladariva.co.uk

1	2	3	4	5	6	7	8	9
2121-3710610		K320	1	Выключатель фароочистителя	Headligh wash/ wipe switch	Commande d'essuie-glace des phares	Schalter f. Scheinwerferwischer	Interruptor del limpiapilotos
2121-3710610		K321	1	Выключатель фароочистителя	Headligh wash/ wipe switch	Commande d'essuie-glace des phares	Schalter f. Scheinwerferwischer	Interruptor del limpiapilotos
2121-3747121		K330	1	Кронштейн	Bracket	Support	Halter	Soporte
2121-3747210		K330	1	Реле	Relay	Relais	Relais	Relé
2121-3747210-02		K330	1-2	Реле	Relay	Relais	Relais	Relé
2121-5004286		M161	4	Гайка квадратная	Square nut	Ecrou carré	Vierkantmutter	Tuerca cuadrada
2121-5004286		M196	4	Гайка квадратная	Square nut	Ecrou carré	Vierkantmutter	Tuerca cuadrada
2121-5004286		M260	11	Гайка квадратная	Square nut	Ecrou carré	Vierkantmutter	Tuerca cuadrada
2121-5109112		K340	2	Кнопка	Retainer	Bouton	Knopf	Botón
2121-5109112		K341	2	Кнопка	Retainer	Bouton	Knopf	Botón
2121-5109112		M161	4	Кнопка	Retainer	Bouton	Knopf	Botón
2121-5208154		E220	1	Пластина бачка	Plate, fluid container	Plaque de réservoir	Behälterplatte	Placa del deposito
2121-5208154		E221	1	Пластина бачка	Plate, fluid container	Plaque de réservoir	Behälterplatte	Placa del deposito
2121-5208154		E222	1	Пластина бачка	Plate, fluid container	Plaque de réservoir	Behälterplatte	Placa del deposito
2121-5208154		E223	1	Пластина бачка	Plate, fluid container	Plaque de réservoir	Behälterplatte	Placa del deposito
2121-5208154		E224	1	Пластина бачка	Plate, fluid container	Plaque de réservoir	Behälterplatte	Placa del deposito
0 2121-5208238		E220	1	Тройник	T-piece	Raccord en T	T-Stück	Racor en T
0 2121-5208238		E221	2	Тройник	T-piece	Raccord en T	T-Stück	Racor en T
0 2121-5208238		E222	1	Тройник	T-piece	Raccord en T	T-Stück	Racor en T
0 2121-5208238		E223	2	Тройник	T-piece	Raccord en T	T-Stück	Racor en T
0 2121-5208238		E224	3	Тройник	T-piece	Raccord en T	T-Stück	Racor en T
0 2121-5208427		E221	1	Шланг 300 мм	Hose 300 mm	Tuyau 300 mm	Schlauch 300 mm	Manguera 300 mm
0 2121-5208427		E224	1	Шланг 300 мм	Hose 300 mm	Tuyau 300 mm	Schlauch 300 mm	Manguera 300 mm
2121-6306028		M130	1	Ось замка	Shaft	Axe de verrou	Achse	Eje del cierre
2121-6313100		K360	1	Мотор-редуктор заднего стеклоочистителя	Gear motor, tailgate wiper	Motoréducteur d'essuie-glace arrière	Getriebemotor	Motoreductor de limpiafaros trasero
2121-6313100-01		K360	1	Мотор-редуктор заднего стеклоочистителя	Gear motor	Motoréducteur d'essuie-glace arrière	Getriebemotor	Motoreductor de limpiafaros trasero
21212-3703110		K130	1	Планка	Fixing plate	Plaque	Leiste	Placa
21213-1004020		A131	4*)	Палец поршневой, класс 1	Gudgeon pin, class 1	Axe de piston, classe 1	Kolbenbolzen, Klasse 1	Perno de pistón clase 1
21213-1004020-01		A131	4*)	Палец поршневой, класс 2	Gudgeon pin, class 2	Axe de piston, classe 2	Kolbenbolzen, Klasse 2	Perno de pistón clase 2
21213-1004020-02		A131	4*)	Палец поршневой, класс 3	Gudgeon pin, class 3	Axe de piston, classe 3	Kolbenbolzen, Klasse 3	Perno de pistón clase 3
21213-1004062		A132	8	Болт шатуна	Bolt, connecting rod	Boulon de bielle	Pleuelschraube	Tornillo de biela
21213-1004067		A132	8	Гайка шатуна	Nut, conrod	Ecrou de bielle	Pleuelmutter	Tuerca de la biela
21213-1109100		A300	1	Элемент фильтрующий	Filter element	Elément filtrant	Filtereinsatz	Elemento filtrante
21213-1109100-04		A300	1	Элемент фильтрующий	Filter element	Elément filtrant	Filtereinsatz	Elemento filtrante
21213-3703115		K130	2	Стяжка	Link	Tendeur	Spannschloß	Tirante
21213-3917010-02		Y100	1	Насос	Pump	Pompe	Pumpe	Bomba
21213-5303062		M195	1	Пружина замка	Lock spring	Ressort de verrou	Schloßfeder	Muelle
21214-1104116		A211	1	Зажим кронштейна	Clamp	Bride de serrage de support	Halterklemme	Fiador del soporte
21214-1104136		A211	1	Винт	Screw	Vis	Schraube	Tornillo
21214-1164080		A241	1	Клапан предохранительный	Pressure relief valve	Soupape de sûreté	Sicherheitsventil	Válvula de protección
21214-1164181		A241	1	Тройник	T-piece	Raccord en T	T-Stück	Racor en T
21214-3701634		K141	1	Втулка	Bush	Douille	Buchse	Casquillo
21214-3701638		K141	1	Втулка	Bush	Douille	Buchse	Casquillo
2123-1413130	(130, 139)	K104	1	Датчик неровной дороги	Rough road sensor	Rough-road sensor	Rough-Road-Sensor	Sensor de camino accidentado
10158601		A100	2	Заглушка 16 сферическая	Spherical plug 16	Obturateur sphérique16	Stopfen 16	Obturador esférico 16
10158601		A101	2	Заглушка 16 сферическая	Spherical plug 16	Obturateur sphérique16	Stopfen 16	Obturador esférico 16
10168590		A210	6	Хомут 12	Clip 12	Collier 12	Schelle 12 mm d	Abrazadera 12
10168590		A230	2	Хомут 12	Clip 12	Collier 12	Schelle 12 mm d	Abrazadera 12
10168590		A240	4	Хомут 12	Clip 12	Collier 12	Schelle 12 mm d	Abrazadera 12
10168590		A241	4	Хомут 12	Clip 12	Collier 12	Schelle 12 mm d	Abrazadera 12
10168590		A242	10	Хомут 12	Clip 12	Collier 12	Schelle 12 mm d	Abrazadera 12
10168590		A501	2	Хомут 12	Clip 12	Collier 12	Schelle 12 mm d	Abrazadera 12
10168590		A502	2	Хомут 12	Clip 12	Collier 12	Schelle 12 mm d	Abrazadera 12
10168790		A210	8	Хомут 15,5	Clip 15.5	Collier 15,5	Schelle 15,5 mm d	Abrazadera 15.5
10168790	(01-130, 139)	A230	2	Хомут 15,5	Clip 15.5	Collier 15,5	Schelle 15,5 mm d	Abrazadera 15.5
10168790		A240	5	Хомут 15,5	Clip 15.5	Collier 15,5	Schelle 15,5 mm d	Abrazadera 15.5
10168790		A241	2	Хомут 15,5	Clip 15.5	Collier 15,5	Schelle 15,5 mm d	Abrazadera 15.5
10168790		A242	2	Хомут 15,5	Clip 15.5	Collier 15,5	Schelle 15,5 mm d	Abrazadera 15.5

http://www.ladaniva.co.uk

1	2	3	4	5	6	7	8	9
0 10168790		A310	2	Хомут 15,5	Clip 15.5	Collier 15,5	Schelle 15,5 mm d	Abrazadera 15.5
10168790		A501	2	Хомут 15,5	Clip 15.5	Collier 15,5	Schelle 15,5 mm d	Abrazadera 15.5
10168990		A200	2	Хомут 22	Clip 22	Collier 22	Schelle 22 mm d	Abrazadera 22
10168990		A201	2	Хомут 22	Clip 22	Collier 22	Schelle 22 mm d	Abrazadera 22
10168990		A202	2	Хомут 22	Clip 22	Collier 22	Schelle 22 mm d	Abrazadera 22
10168990		A500	2	Хомут 22	Clip 22	Collier 22	Schelle 22 mm d	Abrazadera 22
10168990		A502	1	Хомут 22	Clip 22	Collier 22	Schelle 22 mm d	Abrazadera 22
10170990		A240	2	Хомут 9,5	Clip 9.5	Collier 9,5	Schelle 9,5 mm d	Abrazadera 9,5
10170990		A241	8	Хомут 9,5	Clip 9.5	Collier 9,5	Schelle 9,5 mm d	Abrazadera 9,5
10205710		K160	1	Шпонка сегментная	Woodruff key	Clavette disque	Scheibenfeder	Chaveta de disco
10249980	(01)	K430	2	Трубка изолирующая	Insulator tube	Tube isolant	Isolierrohr	Tubo aislante
10284460		C210	2	Прокладка	Gasket	Joint	Dichtring	Junta
0 10291090		A300	1	Хомут 45 ленточный	Retaining strap 45	Collier à ruban 45	Bandschelle 45 mm d	Abrazadera de cinta 45
0 10291790		C110	1	Хомут 20 ленточный	Retaining strap 20	Collier à ruban 20	Bandschelle 20 mm d	Abrazadera de cinta 20
10396380		A230	2	Кольцо уплотнительное 12x1,5	Sealing ring 12x1.5	Bague d'étanchéité 12x1,5	Dichtring 12x1,5	Anillo de empaqueta-dura 12x1,5
10396480		A230	1	Кольцо уплотнительное 14x1,5	Sealing ring 14x1.5	Bague d'étanchéité 14x1,5	Dichtring 14x1,5	Anillo de empaqueta-dura 14x1,5
10396480		E130	1	Кольцо уплотнительное 14x1,5	Sealing ring 14x1.5	Bague d'étanchéité 14x1,5	Dichtring 14x1,5	Anillo de empaqueta-dura 14x1,6
10396480		E131	1	Кольцо уплотнительное 14x1,5	Sealing ring 14x1.5	Bague d'étanchéité 14x1,5	Dichtring 14x1,5	Anillo de empaqueta-dura 14x1,7
10396780	(01-130, 139)	A230	2	Кольцо уплотнительное 22x1,5	Sealing ring 22x1.5	Bague d'étanchéité 22x1,5	Dichtring 22x1,5	Anillo de empaqueta-dura 22x1,5
10425901		M320	2	Заклепка 3x8	Rivet 3x8	Rivet 3x8	Niet 3x8	Remache 3x8
10445211		K161	3	Болт M4x25	Bolt M4x25	Boulon M4x25	Schraube M4x25	Tornillo M4x25
10516470		A200	2	Шайба 6 пружинная	Spring washer 6	Rondelle élastique 6	Federscheibe 6	Arandela 6 elástica
10516470		A201	2	Шайба 6 пружинная	Spring washer 6	Rondelle élastique 6	Federscheibe 6	Arandela 6 elástica
10516470		A202	8	Шайба 6 пружинная	Spring washer 6	Rondelle élastique 6	Federscheibe 6	Arandela 6 elástica
10516470		A210	9	Шайба 6 пружинная	Spring washer 6	Rondelle élastique 6	Federscheibe 6	Arandela 6 elástica
10516470		A211	7	Шайба 6 пружинная	Spring washer 6	Rondelle élastique 6	Federscheibe 6	Arandela 6 elástica
10516470		A241	3	Шайба 6 пружинная	Spring washer 6	Rondelle élastique 6	Federscheibe 6	Arandela 6 elástica
10516470		A242	3	Шайба 6 пружинная	Spring washer 6	Rondelle élastique 6	Federscheibe 6	Arandela 6 elástica
10516470		A302	2	Шайба 6 пружинная	Spring washer 6	Rondelle élastique 6	Federscheibe 6	Arandela 6 elástica
10516470		A361	2	Шайба 6 пружинная	Spring washer 6	Rondelle élastique 6	Federscheibe 6	Arandela 6 elástica
10516470		A370	2	Шайба 6 пружинная	Spring washer 6	Rondelle élastique 6	Federscheibe 6	Arandela 6 elástica
10516470		A500	1	Шайба 6 пружинная	Spring washer 6	Rondelle élastique 6	Federscheibe 6	Arandela 6 elástica
10516470		A501	2	Шайба 6 пружинная	Spring washer 6	Rondelle élastique 6	Federscheibe 6	Arandela 6 elástica
10516470		A502	2	Шайба 6 пружинная	Spring washer 6	Rondelle élastique 6	Federscheibe 6	Arandela 6 elástica
10516470		A600	2	Шайба 6 пружинная	Spring washer 6	Rondelle élastique 6	Federscheibe 6	Arandela 6 elástica
10516470		A610	5	Шайба 6 пружинная	Spring washer 6	Rondelle élastique 6	Federscheibe 6	Arandela 6 elástica
10516470		A611	5	Шайба 6 пружинная	Spring washer 6	Rondelle élastique 6	Federscheibe 6	Arandela 6 elástica
10516470		B150	6	Шайба 6 пружинная	Spring washer 6	Rondelle élastique 6	Federscheibe 6	Arandela 6 elástica
10516470		B260	3	Шайба 6 пружинная	Spring washer 6	Rondelle élastique 6	Federscheibe 6	Arandela 6 elástica
10516470		B290	1	Шайба 6 пружинная	Spring washer 6	Rondelle élastique 6	Federscheibe 6	Arandela 6 elástica
10516470		B291	1	Шайба 6 пружинная	Spring washer 6	Rondelle élastique 6	Federscheibe 6	Arandela 6 elástica
10516470		C170	4	Шайба 6 пружинная	Spring washer 6	Rondelle élastique 6	Federscheibe 6	Arandela 6 elástica
10516470		C220	4	Шайба 6 пружинная	Spring washer 6	Rondelle élastique 6	Federscheibe 6	Arandela 6 elástica
10516470		D100	2	Шайба 6 пружинная	Spring washer 6	Rondelle élastique 6	Federscheibe 6	Arandela 6 elástica
10516470		D101	2	Шайба 6 пружинная	Spring washer 6	Rondelle élastique 6	Federscheibe 6	Arandela 6 elástica
10516470		K170	3	Шайба 6 пружинная	Spring washer 6	Rondelle élastique 6	Federscheibe 6	Arandela 6 elástica
10516470		K350	4	Шайба 6 пружинная	Spring washer 6	Rondelle élastique 6	Federscheibe 6	Arandela 6 elástica
10516470	(138)	M420	4	Шайба 6 пружинная	Spring washer 6	Rondelle élastique 6	Federscheibe 6	Arandela 6 elástica
10516670		A200	3	Шайба 8 пружинная	Spring washer 8	Rondelle élastique 8	Federscheibe 8	Arandela 8 elástica
10516670		A201	3	Шайба 8 пружинная	Spring washer 8	Rondelle élastique 8	Federscheibe 8	Arandela 8 elástica
10516670		A202	3	Шайба 8 пружинная	Spring washer 8	Rondelle élastique 8	Federscheibe 8	Arandela 8 elástica
10516670		A242	2	Шайба 8 пружинная	Spring washer 8	Rondelle élastique 8	Federscheibe 8	Arandela 8 elástica
10516670		A301	4	Шайба 8 пружинная	Spring washer 8	Rondelle élastique 8	Federscheibe 8	Arandela 8 elástica
10516670		A302	2	Шайба 8 пружинная	Spring washer 8	Rondelle élastique 8	Federscheibe 8	Arandela 8 elástica
10516670		A401	1	Шайба 8 пружинная	Spring washer 8	Rondelle élastique 8	Federscheibe 8	Arandela 8 elástica
10516670		A440	6	Шайба 8 пружинная	Spring washer 8	Rondelle élastique 8	Federscheibe 8	Arandela 8 elástica
10516670		A441	4	Шайба 8 пружинная	Spring washer 8	Rondelle élastique 8	Federscheibe 8	Arandela 8 elástica
10516670		A442	3	Шайба 8 пружинная	Spring washer 8	Rondelle élastique 8	Federscheibe 8	Arandela 8 elástica
10516670		A450	2	Шайба 8 пружинная	Spring washer 8	Rondelle élastique 8	Federscheibe 8	Arandela 8 elástica
10516670		B210	20	Шайба 8 пружинная	Spring washer 8	Rondelle élastique 8	Federscheibe 8	Arandela 8 elástica
10516670		B250	6	Шайба 8 пружинная	Spring washer 8	Rondelle élastique 8	Federscheibe 8	Arandela 8 elástica
10516670		B270	1	Шайба 8 пружинная	Spring washer 8	Rondelle élastique 8	Federscheibe 8	Arandela 8 elástica
10516670		C101	4	Шайба 8 пружинная	Spring washer 8	Rondelle élastique 8	Federscheibe 8	Arandela 8 elástica

http://www.ladanva.co.uk

1	2	3	4	5	6	7	8	9
10516670		C110	4	Шайба 8 пружинная	Spring washer 8	Rondelle élastique 8	Federscheibe 8	Arandela 8 elástica
10516670		C120	3	Шайба 8 пружинная	Spring washer 8	Rondelle élastique 8	Federscheibe 8	Arandela 8 elástica
10516670		D100	3	Шайба 8 пружинная	Spring washer 8	Rondelle élastique 8	Federscheibe 8	Arandela 8 elástica
10516670		D101	3	Шайба 8 пружинная	Spring washer 8	Rondelle élastique 8	Federscheibe 8	Arandela 8 elástica
10516670		K130	2	Шайба 8 пружинная	Spring washer 8	Rondelle élastique 8	Federscheibe 8	Arandela 8 elástica
10516870		A010	7	Шайба 10 пружинная	Spring washer 10	Rondelle élastique 10	Federscheibe 10	Arandela 10 elástica
10516870		A441	2	Шайба 10 пружинная	Spring washer 10	Rondelle élastique 10	Federscheibe 10	Arandela 10 elástica
10516870		A442	2	Шайба 10 пружинная	Spring washer 10	Rondelle élastique 10	Federscheibe 10	Arandela 10 elástica
10516870		C110	4	Шайба 10 пружинная	Spring washer 10	Rondelle élastique 10	Federscheibe 10	Arandela 10 elástica
10516870		C200	4	Шайба 10 пружинная	Spring washer 10	Rondelle élastique 10	Federscheibe 10	Arandela 10 elástica
10516870		C220	8	Шайба 10 пружинная	Spring washer 10	Rondelle élastique 10	Federscheibe 10	Arandela 10 elástica
10516870		D210	4	Шайба 10 пружинная	Spring washer 10	Rondelle élastique 10	Federscheibe 10	Arandela 10 elástica
10516870		D220	2	Шайба 10 пружинная	Spring washer 10	Rondelle élastique 10	Federscheibe 10	Arandela 10 elástica
10516870		D300	8	Шайба 10 пружинная	Spring washer 10	Rondelle élastique 10	Federscheibe 10	Arandela 10 elástica
10516870		K121	1	Шайба 10 пружинная	Spring washer 10	Rondelle élastique 10	Federscheibe 10	Arandela 10 elástica
10516870		M430	2	Шайба 10 пружинная	Spring washer 10	Rondelle élastique 10	Federscheibe 10	Arandela 10 elástica
10516870		M440	2	Шайба 10 пружинная	Spring washer 10	Rondelle élastique 10	Federscheibe 10	Arandela 10 elástica
10517070		B150	4	Шайба 12 пружинная	Spring washer 12	Rondelle élastique 12	Federscheibe 12	Arandela 12 elástica
10517070		D210	2	Шайба 12 пружинная	Spring washer 12	Rondelle élastique 12	Federscheibe 12	Arandela 12 elástica
10517070		D300	2	Шайба 12 пружинная	Spring washer 12	Rondelle élastique 12	Federscheibe 12	Arandela 12 elástica
10517070		K140	1	Шайба 12 пружинная	Spring washer 12	Rondelle élastique 12	Federscheibe 12	Arandela 12 elástica
10519201		K220	4	Шайба 4	Washer 4	Rondelle 4	Scheibe 4	Arandela 4
10519301		K100	2	Шайба 5	Washer 5	Rondelle 5	Scheibe 5	Arandela 5
10519301		K103	3	Шайба 5	Washer 5	Rondelle 5	Scheibe 5	Arandela 5
10519301		K104	5	Шайба 5	Washer 5	Rondelle 5	Scheibe 5	Arandela 5
10519301		M161	6	Шайба 5	Washer 5	Rondelle 5	Scheibe 5	Arandela 5
10519301		M230	2	Шайба 5	Washer 5	Rondelle 5	Scheibe 5	Arandela 5
10519301		M260	5	Шайба 5	Washer 5	Rondelle 5	Scheibe 5	Arandela 5
10519301		M400	2	Шайба 5	Washer 5	Rondelle 5	Scheibe 5	Arandela 5
10519301		M401	7	Шайба 5	Washer 5	Rondelle 5	Scheibe 5	Arandela 5
10519301		M420	4	Шайба 5	Washer 5	Rondelle 5	Scheibe 5	Arandela 5
10519401		A241	2	Шайба 6	Washer 6	Rondelle 6	Scheibe 6	Arandela 6
10519401		A242	2	Шайба 6	Washer 6	Rondelle 6	Scheibe 6	Arandela 6
10519401		A310	2	Шайба 6	Washer 6	Rondelle 6	Scheibe 6	Arandela 6
10519401		D110	3	Шайба 6	Washer 6	Rondelle 6	Scheibe 6	Arandela 6
10519401	(130, 139)	K101	1	Шайба 6	Washer 6	Rondelle 6	Scheibe 6	Arandela 6
10519401		K121	3	Шайба 6	Washer 6	Rondelle 6	Scheibe 6	Arandela 6
10519401		K200	8	Шайба 6	Washer 6	Rondelle 6	Scheibe 6	Arandela 6
10519401		K360	1	Шайба 6	Washer 6	Rondelle 6	Scheibe 6	Arandela 6
10519401		M161	5	Шайба 6	Washer 6	Rondelle 6	Scheibe 6	Arandela 6
10519601		A242	2	Шайба 8	Washer 8	Rondelle 8	Scheibe 8	Arandela 8
10519601		A300	3	Шайба 8	Washer 8	Rondelle 8	Scheibe 8	Arandela 8
10519601		A301	4	Шайба 8	Washer 8	Rondelle 8	Scheibe 8	Arandela 8
10519601		A302	2	Шайба 8	Washer 8	Rondelle 8	Scheibe 8	Arandela 8
10519601		A350	1	Шайба 8	Washer 8	Rondelle 8	Scheibe 8	Arandela 8
10519601		A400	5	Шайба 8	Washer 8	Rondelle 8	Scheibe 8	Arandela 8
0 10519601		A401	1	Шайба 8	Washer 8	Rondelle 8	Scheibe 8	Arandela 8
10519601		A403	5	Шайба 8	Washer 8	Rondelle 8	Scheibe 8	Arandela 8
10519601		A440	2	Шайба 8	Washer 8	Rondelle 8	Scheibe 8	Arandela 8
10519601		A441	2	Шайба 8	Washer 8	Rondelle 8	Scheibe 8	Arandela 8
10519601		C120	1	Шайба 8	Washer 8	Rondelle 8	Scheibe 8	Arandela 8
10519601		D110	4	Шайба 8	Washer 8	Rondelle 8	Scheibe 8	Arandela 8
10519601		D200	6	Шайба 8	Washer 8	Rondelle 8	Scheibe 8	Arandela 8
10519601		D220	4	Шайба 8	Washer 8	Rondelle 8	Scheibe 8	Arandela 8
10519601		M100	8	Шайба 8	Washer 8	Rondelle 8	Scheibe 8	Arandela 8
10520001		A010	2	Шайба 12	Washer 12	Rondelle 12	Scheibe 12	Arandela 12
10520001		K140	1	Шайба 12	Washer 12	Rondelle 12	Scheibe 12	Arandela 12
10520101		K320	1	Шайба 14	Washer 14	Rondelle 14	Scheibe 14	Arandela 14
10535201		D160	4	Заклепка 6x14	Rivet 6x14	Rivet 6x14	Niet 6x14	Remache 6x14
10615471		K102	1	Шайба 6 стопорная	Retainer washer 6	Rondelle d'arrêt 6	Zahnscheibe 6	Arandela 4 de fijación
10615471		M305	8	Шайба 6 стопорная	Retainer washer 6	Rondelle d'arrêt 6	Zahnscheibe 6	Arandela 4 de fijación
10725911		A101	2	Гайка M6 низкая	Thin nut M6	Ecrou bas M6	Flachmutter M6	Tuerca M6 baja
10725911		A230	1	Гайка M6 низкая	Thin nut M6	Ecrou bas M6	Flachmutter M6	Tuerca M6 baja
10734301		C170	2	Шплинт 2x20	Split pin 2x20	Goupille 2x20	Splint 2x20	Clavija 2x20
10734601		D120	2	Шплинт 3x30	Split pin 3x30	Goupille 3x30	Splint 3x30	Clavija 3x30
10791211		K300	2	Гайка M12x1,5 низкая	Thin nut M12x1,5	Ecrou bas M12x1,5	Flachmutter M12x1,5	Tuerca M12x1,5 baja

http://www.lacania.co.uk

1	2	3	4	5	6	7	8	9
0 10791411		D100	1	Гайка M16x1,5 низкая	Thin nut M16x1.5	Ecrou bas M16x1,5	Flachmutter M16x1,5	Tuerca M16x1,5 baja
10794011		A200	6	Гайка M4 низкая	Thin nut M4	Ecrou bas M4	Flachmutter M4	Tuerca M4 baja
10794011		A201	8	Гайка M4 низкая	Thin nut M4	Ecrou bas M4	Flachmutter M4	Tuerca M4 baja
10794011		A202	1	Гайка M4 низкая	Thin nut M4	Ecrou bas M4	Flachmutter M4	Tuerca M4 baja
10794011		K161	3	Гайка M4 низкая	Thin nut M4	Ecrou bas M4	Flachmutter M4	Tuerca M4 baja
10858090		K340	13	Предохранитель 8 A	Fuse 8 A	Fusible 8 A	Sicherung 8 A	Fusible 8 A
10902021		A140	1	Болт M6x12	Bolt M6x12	Boulon M6x12	Schraube M6x12	Tornillo M6x12
10902021		A230	1	Болт M6x12	Bolt M6x12	Boulon M6x12	Schraube M6x12	Tornillo M6x12
10902021		A401	2	Болт M6x12	Bolt M6x12	Boulon M6x12	Schraube M6x12	Tornillo M6x12
10902021		A500	2;3	Болт M6x12	Bolt M6x12	Boulon M6x12	Schraube M6x12	Tornillo M6x12
10902021		A501	3	Болт M6x12	Bolt M6x12	Boulon M6x12	Schraube M6x12	Tornillo M6x12
10902021		A502	3	Болт M6x12	Bolt M6x12	Boulon M6x12	Schraube M6x12	Tornillo M6x12
10902021		M120	2	Болт M6x12	Bolt M6x12	Boulon M6x12	Schraube M6x12	Tornillo M6x12
10902023		M110	10	Болт M6x12	Bolt M6x12	Boulon M6x12	Schraube M6x12	Tornillo M6x12
10902121		A110	16	Болт M6x14	Bolt M6x14	Boulon M6x14	Schraube M6x14	Tornillo M6x14
10902121		A361	2	Болт M6x14	Bolt M6x14	Boulon M6x14	Schraube M6x14	Tornillo M6x14
10902121		B150	6	Болт M6x14	Bolt M6x14	Boulon M6x14	Schraube M6x14	Tornillo M6x14
10902121		C170	4	Болт M6x14	Bolt M6x14	Boulon M6x14	Schraube M6x14	Tornillo M6x14
10902221		A370	2	Болт M6x16	Bolt M6x16	Boulon M6x16	Schraube M6x16	Tornillo M6x16
10902221		K360	2	Болт M6x16	Bolt M6x16	Boulon M6x16	Schraube M6x16	Tornillo M6x16
10902221		M305	8	Болт M6x16	Bolt M6x16	Boulon M6x16	Schraube M6x16	Tornillo M6x16
10902421		A110	6	Болт M6x20	Bolt M6x20	Boulon M6x20	Schraube M6x20	Tornillo M6x20
10902421		A140	3	Болт M6x20	Bolt M6x20	Boulon M6x20	Schraube M6x20	Tornillo M6x20
10902421		A501	1	Болт M6x20	Bolt M6x20	Boulon M6x20	Schraube M6x20	Tornillo M6x20
10902421		A502	1	Болт M6x20	Bolt M6x20	Boulon M6x20	Schraube M6x20	Tornillo M6x20
10902421		A610	5	Болт M6x20	Bolt M6x20	Boulon M6x20	Schraube M6x20	Tornillo M6x20
10902421		A611	5	Болт M6x20	Bolt M6x20	Boulon M6x20	Schraube M6x20	Tornillo M6x20
10902421		B260	3	Болт M6x20	Bolt M6x20	Boulon M6x20	Schraube M6x20	Tornillo M6x20
10902421	(130, 139)	K101	1	Болт M6x20	Bolt M6x20	Boulon M6x20	Schraube M6x20	Tornillo M6x20
10902421		K360	2	Болт M6x20	Bolt M6x20	Boulon M6x20	Schraube M6x20	Tornillo M6x20
10902421		M120	2	Болт M6x20	Bolt M6x20	Boulon M6x20	Schraube M6x20	Tornillo M6x20
10902421		M390	4	Болт M6x20	Bolt M6x20	Boulon M6x20	Schraube M6x20	Tornillo M6x20
10902621		A510	1	Болт M6x25	Bolt M6x25	Boulon M6x25	Schraube M6x25	Tornillo M6x25
10902621		K350	1	Болт M6x25	Bolt M6x25	Boulon M6x25	Schraube M6x25	Tornillo M6x25
10902821		A500	6	Болт M6x30	Bolt M6x30	Boulon M6x30	Schraube M6x30	Tornillo M6x30
10902821		A501	6	Болт M6x30	Bolt M6x30	Boulon M6x30	Schraube M6x30	Tornillo M6x30
10902821		A502	6	Болт M6x30	Bolt M6x30	Boulon M6x30	Schraube M6x30	Tornillo M6x30
10977511	(H)	A331	1	Болт M5x10	Bolt M5x10	Boulon M5x10	Schraube M5x10	Tornillo M5x10
10978021		K300	1	Болт M5x20	Bolt M5x20	Boulon M5x20	Schraube M5x20	Tornillo M5x20
11048990		K340	3	Предохранитель 16 A	Fuse 16 A	Fusible 16 A	Sicherung 16 A	Fusible 16 A
11057876		C160	1	Кольцо упорное 20	Thrust ring 20	Bague de butée 20	Seegerring 20	Anillo de tope 20
11064076		A350	1	Скоба стопорная	Retainer clip	Etrier d'arrêt	Sicherungsbügel	Grapa de fijación
11064076		B110	1	Скоба стопорная	Retainer clip	Etrier d'arrêt	Sicherungsbügel	Grapa de fijación
11064076		C100	1	Скоба стопорная	Retainer clip	Etrier d'arrêt	Sicherungsbügel	Grapa de fijación
11064076		C101	3	Скоба стопорная	Retainer clip	Etrier d'arrêt	Sicherungsbügel	Grapa de fijación
11066476		B410	2	Кольцо упорное 16	Thrust ring 16	Bague de butée 16	Seegerring 16	Anillo de tope 16
11066476		M110	2	Кольцо упорное 16	Thrust ring 16	Bague de butée 16	Seegerring 16	Anillo de tope 16
11087676		C160	1	Шайба 4 стопорная	Lock washer 4	Rondelle d'arrêt 4	Sicherungsblech 4	Arandela 4 de fijación
11087676		M200	1	Шайба 4 стопорная	Lock washer 4	Rondelle d'arrêt 4	Sicherungsblech 4	Arandela 4 de fijación
11087876		C170	1	Шайба 6 стопорная	Lock washer 6	Rondelle d'arrêt 6	Sicherungsblech 6	Arandela 6 de fijación
11195370		A200	6	Шайба 4 пружинная	Spring washer 4	Rondelle élastique 4	Federscheibe 4	Arandela 4 elástica
11195370		A201	8	Шайба 4 пружинная	Spring washer 4	Rondelle élastique 4	Federscheibe 4	Arandela 4 elástica
11195370		K161	5	Шайба 4 пружинная	Spring washer 4	Rondelle élastique 4	Federscheibe 4	Arandela 4 elástica
11195411		K330	2	Шайба 5 пружинная	Spring washer 5	Rondelle élastique 5	Federscheibe 5	Arandela 5 elástica
11195470		K100	2	Шайба 5 пружинная	Spring washer 5	Rondelle élastique 5	Federscheibe 5	Arandela 5 elástica
11195470		K350	2	Шайба 5 пружинная	Spring washer 5	Rondelle élastique 5	Federscheibe 5	Arandela 5 elástica
0 11195471		B150	1	Шайба 5 пружинная	Spring washer 5	Rondelle élastique 5	Federscheibe 5	Arandela 5 elástica
11195471		K160	4	Шайба 5 пружинная	Spring washer 5	Rondelle élastique 5	Federscheibe 5	Arandela 5 elástica
11195471		K161	1	Шайба 5 пружинная	Spring washer 5	Rondelle élastique 5	Federscheibe 5	Arandela 5 elástica
11195471		K311	2	Шайба 5 пружинная	Spring washer 5	Rondelle élastique 5	Federscheibe 5	Arandela 5 elástica
11197473		A110	16	Шайба 6 специальная	Special washer 6	Rondelle spéciale 6	Sonderscheibe 6	Arandela 6 especial
11197473		K100	3	Шайба 6 специальная	Special washer 6	Rondelle spéciale 6	Sonderscheibe 6	Arandela 6 especial
11197773		A100	1	Шайба 6 пружинная коническая	Spring washer 6, tapered	Rondelle à ressort conique 6	Federscheibe 6	Arandela 6 elástica cónica
11197773		A101	2	Шайба 6 пружинная коническая	Spring washer 6, tapered	Rondelle à ressort conique 6	Federscheibe 6	Arandela 6 elástica cónica

http://www.ladenivas.com.ar

1	2	3	4	5	6	7	8	9
11197773		A110	6	Шайба 6 пружинная коническая	Spring washer 6, tapered	Rondelle à ressort conique 6	Federscheibe 6	Arandela 6 elástica cónica
11197773		A140	2	Шайба 6 пружинная коническая	Spring washer 6, tapered	Rondelle à ressort conique 6	Federscheibe 6	Arandela 6 elástica cónica
11197773		A380	2	Шайба 6 пружинная коническая	Spring washer 6, tapered	Rondelle à ressort conique 6	Federscheibe 6	Arandela 6 elástica cónica
11197773		A401	2	Шайба 6 пружинная коническая	Spring washer 6, tapered	Rondelle à ressort conique 6	Federscheibe 6	Arandela 6 elástica cónica
11197773		A500	8	Шайба 6 пружинная коническая	Spring washer 6, tapered	Rondelle à ressort conique 6	Federscheibe 6	Arandela 6 elástica cónica
11197773		A501	8	Шайба 6 пружинная коническая	Spring washer 6, tapered	Rondelle à ressort conique 6	Federscheibe 6	Arandela 6 elástica cónica
11197773		A502	8	Шайба 6 пружинная коническая	Spring washer 6, tapered	Rondelle à ressort conique 6	Federscheibe 6	Arandela 6 elástica cónica
11197773		A510	1	Шайба 6 пружинная коническая	Spring washer 6, tapered	Rondelle à ressort conique 6	Federscheibe 6	Arandela 6 elástica cónica
11197773		K141	1	Шайба 6 пружинная коническая	Spring washer 6, tapered	Rondelle à ressort conique 6	Federscheibe 6	Arandela 6 elástica cónica
11198073		A211	2	Шайба 8 пружинная коническая	Spring washer 8, tapered	Rondelle à ressort conique 8	Federscheibe 8	Arandela 8 elástica cónica
11198073		A220	2	Шайба 8 пружинная коническая	Spring washer 8, tapered	Rondelle à ressort conique 8	Federscheibe 8	Arandela 8 elástica cónica
11198073		A310	4	Шайба 8 пружинная коническая	Spring washer 8, tapered	Rondelle à ressort conique 8	Federscheibe 8	Arandela 8 elástica cónica
11198073		A370	2	Шайба 8 пружинная коническая	Spring washer 8, tapered	Rondelle à ressort conique 8	Federscheibe 8	Arandela 8 elástica cónica
11198073		A401	1	Шайба 8 пружинная коническая	Spring washer 8, tapered	Rondelle à ressort conique 8	Federscheibe 8	Arandela 8 elástica cónica
11198073		A402	5	Шайба 8 пружинная коническая	Spring washer 8, tapered	Rondelle à ressort conique 8	Federscheibe 8	Arandela 8 elástica cónica
11198073		A610	4	Шайба 8 пружинная коническая	Spring washer 8, tapered	Rondelle à ressort conique 8	Federscheibe 8	Arandela 8 elástica cónica
11198073		A611	4	Шайба 8 пружинная коническая	Spring washer 8, tapered	Rondelle à ressort conique 8	Federscheibe 8	Arandela 8 elástica cónica
11198073		K121	1	Шайба 8 пружинная коническая	Spring washer 8, tapered	Rondelle à ressort conique 8	Federscheibe 8	Arandela 8 elástica cónica
11198073		K140	1	Шайба 8 пружинная коническая	Spring washer 8, tapered	Rondelle à ressort conique 8	Federscheibe 8	Arandela 8 elástica cónica
11198073		K141	2	Шайба 8 пружинная коническая	Spring washer 8, tapered	Rondelle à ressort conique 8	Federscheibe 8	Arandela 8 elástica cónica
11198073	(01)	K150	3	Шайба 8 пружинная коническая	Spring washer 8, tapered	Rondelle à ressort conique 8	Federscheibe 8	Arandela 8 elástica cónica
11198373		K140	2	Шайба 10 пружинная коническая	Spring washer 10, tapered	Rondelle à ressort conique 10	Federscheibe 10	Arandela 10 elástica cónica
11198373		M305	4	Шайба 10 пружинная коническая	Spring washer 10, tapered	Rondelle à ressort conique 10	Federscheibe 10	Arandela 10 elástica cónica
11198673		K160	1	Шайба 12 пружинная коническая	Spring washer 12, tapered	Rondelle à ressort conique 10	Federscheibe 12	Arandela 12 elástica cónica
11234721		A441	2	Болт M10x1,25x45	Bolt M10x1.25x45	Boulon M10x1,25x45	Schraube M10x1,25x45	Tornillo M10x1,25x45
11234721		A442	2	Болт M10x1,25x45	Bolt M10x1.25x45	Boulon M10x1,25x45	Schraube M10x1,25x45	Tornillo M10x1,25x45
0 11343821		A441	2	Болт M10x1,25x50	Bolt M10x1.25x50	Boulon M10x1,25x50	Schraube M10x1,25x50	Tornillo M10x1,25x50
0 11343821		A442	2	Болт M10x1,25x50	Bolt M10x1.25x50	Boulon M10x1,25x50	Schraube M10x1,25x50	Tornillo M10x1,25x50
11343827		D210	2	Болт M10x1,25x50	Bolt M10x1.25x50	Boulon M10x1,25x50	Schraube M10x1,25x50	Tornillo M10x1,25x50
11500121	(01)	A140	1	Шпилька M6x14	Stud M6x14	Goujon M6x14	Stift M6x14	Espárrago M6x14
11500121		B290	1	Шпилька M6x14	Stud M6x14	Goujon M6x14	Stift M6x14	Espárrago M6x14
11500121		B291	1	Шпилька M6x14	Stud M6x14	Goujon M6x14	Stift M6x14	Espárrago M6x14
11500321		A140	1	Шпилька M6x18	Stud M6x18	Goujon M6x18	Stift M6x18	Espárrago M6x18
12058880		K161	1	Колодка соединительная	Terminal connector	Connecteur	Klemmleiste	Empalme
12164711		A401	1	Гайка M10x1,25	Nut M10x1.25	Ecrou M10x1,25	Mutter M10x1,25	Tuerca M10x1,25
12164711		A441	2	Гайка M10x1,25	Nut M10x1.25	Ecrou M10x1,25	Mutter M10x1,25	Tuerca M10x1,25
12164711		A442	2	Гайка M10x1,25	Nut M10x1.25	Ecrou M10x1,25	Mutter M10x1,25	Tuerca M10x1,25
12164711		C110	4	Гайка M10x1,25	Nut M10x1.25	Ecrou M10x1,25	Mutter M10x1,25	Tuerca M10x1,25
12164711		D220	2	Гайка M10x1,25	Nut M10x1.25	Ecrou M10x1,25	Mutter M10x1,25	Tuerca M10x1,25
12164711		D300	8	Гайка M10x1,25	Nut M10x1.25	Ecrou M10x1,25	Mutter M10x1,25	Tuerca M10x1,25
12164721		A140	1	Гайка M10x1,25	Nut M10x1.25	Ecrou M10x1,25	Mutter M10x1,25	Tuerca M10x1,25
12170090		A240	3	Хомут 16 ленточный	Retaining strap 16	Collier à ruban 16	Bandschelle 16 mm d	Abrazadera 16 de cinta
12170090		A500	1	Хомут 16 ленточный	Retaining strap 16	Collier à ruban 16	Bandschelle 16 mm d	Abrazadera 16 de cinta
12170090		A600	2	Хомут 16 ленточный	Retaining strap 16	Collier à ruban 16	Bandschelle 16 mm d	Abrazadera 16 de cinta
0 12170690		A310	2	Хомут 25 ленточный	Retaining strap 25	Collier à ruban 25	Bandschelle 25 mm d	Abrazadera 25 de cinta
12555020		A130	8	Гайка M9x1	Nut M9x1	Ecrou M9x1	Mutter M9x1	Tuerca M9x1
12555020		A131	8	Гайка M9x1	Nut M9x1	Ecrou M9x1	Mutter M9x1	Tuerca M9x1
12574111		A300	4	Гайка M5 самоконтрящаяся	Self-locking nut M5	Ecrou autofreiné M5	S.Mutter M5	Tuerca M5 autoblocante

http://www.laeaniva.co.uk

1	2	3	4	5	6	7	8	9
12574111		K102	2	Гайка М5 самоконтрящаяся	Self-locking nut M5	Ecrou autofreiné M5	S.Mutter M5	Tuerca M5 autoblocante
12574111		K103	1	Гайка М5 самоконтрящаяся	Self-locking nut M5	Ecrou autofreiné M5	S.Mutter M5	Tuerca M5 autoblocante
12574111		M190	3	Гайка М5 самоконтрящаяся	Self-locking nut M5	Ecrou autofreiné M5	S.Mutter M5	Tuerca M5 autoblocante
12574211		D110	3	Гайка М6 самоконтрящаяся	Self-locking nut M6	Ecrou autofreiné M6	S.Mutter M6	Tuerca M6 autoblocante
12574211		E100	2	Гайка М6 самоконтрящаяся	Self-locking nut M6	Ecrou autofreiné M6	S.Mutter M6	Tuerca M6 autoblocante
12574211		E101	2	Гайка М6 самоконтрящаяся	Self-locking nut M6	Ecrou autofreiné M6	S.Mutter M6	Tuerca M6 autoblocante
12574211		E102	2	Гайка М6 самоконтрящаяся	Self-locking nut M6	Ecrou autofreiné M6	S.Mutter M6	Tuerca M6 autoblocante
12574211		E103	2	Гайка М6 самоконтрящаяся	Self-locking nut M6	Ecrou autofreiné M6	S.Mutter M6	Tuerca M6 autoblocante
12574211		K121	3	Гайка М6 самоконтрящаяся	Self-locking nut M6	Ecrou autofreiné M6	S.Mutter M6	Tuerca M6 autoblocante
12574211		K160	4	Гайка М6 самоконтрящаяся	Self-locking nut M6	Ecrou autofreiné M6	S.Mutter M6	Tuerca M6 autoblocante
12574211		M100	4	Гайка М6 самоконтрящаяся	Self-locking nut M6	Ecrou autofreiné M6	S.Mutter M6	Tuerca M6 autoblocante
12574511		A010	7	Гайка М10х1,25 самоконтрящаяся	Self-locking nut M10x1.25	Ecrou autofreiné M10x1,25	S.Mutter M10x1,25	Tuerca M10x1,25
12574511		K140	1	Гайка М10х1,25 самоконтрящаяся	Self-locking nut M10x1.25	Ecrou autofreiné M10x1,25	S.Mutter M10x1,25	Tuerca M10x1,25
12574921		D210	4	Гайка М16х1,5 самоконтрящаяся	Self-locking nut M16x1.5	Ecrou autofreiné M16x1,5	S.Mutter M16x1,5	Tuerca M16x1,5
12598071		E100	6	Шайба 4 стопорная	Lock washer 4	Rondelle d'arrêt 4	Sicherungsscheibe 4	Arandela 4 de fijación
12598071	(L)	E100	2	Шайба 4 стопорная	Lock washer 4	Rondelle d'arrêt 4	Sicherungsscheibe 4	Arandela 4 de fijación
12598071	(R)	E100	1	Шайба 4 стопорная	Lock washer 4	Rondelle d'arrêt 4	Sicherungsscheibe 4	Arandela 4 de fijación
12598071		E101	6	Шайба 4 стопорная	Lock washer 4	Rondelle d'arrêt 4	Sicherungsscheibe 4	Arandela 4 de fijación
12598071	(L)	E101	2	Шайба 4 стопорная	Lock washer 4	Rondelle d'arrêt 4	Sicherungsscheibe 4	Arandela 4 de fijación
12598071	(R)	E101	1	Шайба 4 стопорная	Lock washer 4	Rondelle d'arrêt 4	Sicherungsscheibe 4	Arandela 4 de fijación
12598171		M401	2	Шайба 5 стопорная	Lock washer 5	Rondelle d'arrêt 5	Sicherungsscheibe 5	Arandela 5 de fijación
12598271		M430	4	Шайба 6 стопорная	Lock washer 6	Rondelle d'arrêt 6	Sicherungsscheibe 6	Arandela 6 de fijación
12598271		M440	4	Шайба 6 стопорная	Lock washer 6	Rondelle d'arrêt 6	Sicherungsscheibe 6	Arandela 6 de fijación
12598371		M430	4	Шайба 8 стопорная	Lock washer 8	Rondelle d'arrêt 8	Sicherungsscheibe 8	Arandela 8 de fijación
12598371		M440	4	Шайба 8 стопорная	Lock washer 8	Rondelle d'arrêt 8	Sicherungsscheibe 8	Arandela 8 de fijación
12598471		M390	4	Шайба 8 стопорная	Lock washer 8	Rondelle d'arrêt 8	Sicherungsscheibe 8	Arandela 8 de fijación
12598771		M200	1	Шайба 10 стопорная	Lock washer 10	Rondelle d'arrêt 10	Sicherungsscheibe 10	Arandela 10 de fijación
12599070		M260	2	Шайба 6 стопорная	Lock washer 6	Rondelle d'arrêt 6	Sicherungsscheibe 6	Arandela 6 de fijación
12599070		M390	8	Шайба 6 стопорная	Lock washer 6	Rondelle d'arrêt 6	Sicherungsscheibe 6	Arandela 6 de fijación
12599071		A202	2	Шайба 6 стопорная	Lock washer 6	Rondelle d'arrêt 6	Sicherungsscheibe 6	Arandela 6 de fijación
12599071		A230	2	Шайба 6 стопорная	Lock washer 6	Rondelle d'arrêt 6	Sicherungsscheibe 6	Arandela 6 de fijación
12599071		A360	1	Шайба 6 стопорная	Lock washer 6	Rondelle d'arrêt 6	Sicherungsscheibe 6	Arandela 6 de fijación
12599071		M180	8	Шайба 6 стопорная	Lock washer 6	Rondelle d'arrêt 6	Sicherungsscheibe 6	Arandela 6 de fijación
12599170		E100	4	Шайба 5 стопорная	Lock washer 5	Rondelle d'arrêt 5	Sicherungsscheibe 5	Arandela 5 de fijación
12599170		E101	4	Шайба 5 стопорная	Lock washer 5	Rondelle d'arrêt 5	Sicherungsscheibe 5	Arandela 5 de fijación
12599170		E102	4	Шайба 5 стопорная	Lock washer 5	Rondelle d'arrêt 5	Sicherungsscheibe 5	Arandela 5 de fijación
12599170		E103	4	Шайба 5 стопорная	Lock washer 5	Rondelle d'arrêt 5	Sicherungsscheibe 5	Arandela 5 de fijación
12599170	(01)	E130	1	Шайба 5 стопорная	Lock washer 5	Rondelle d'arrêt 5	Sicherungsscheibe 5	Arandela 5 de fijación
12599170		E131	4	Шайба 5 стопорная	Lock washer 5	Rondelle d'arrêt 5	Sicherungsscheibe 5	Arandela 5 de fijación
12599171		A240	2	Шайба 5 стопорная	Lock washer 5	Rondelle d'arrêt 5	Sicherungsscheibe 5	Arandela 5 de fijación
12599171		M330	8	Шайба 5 стопорная	Lock washer 5	Rondelle d'arrêt 5	Sicherungsscheibe 5	Arandela 5 de fijación
12599171		M360	6	Шайба 5 стопорная	Lock washer 5	Rondelle d'arrêt 5	Sicherungsscheibe 5	Arandela 5 de fijación
12599173		M190	2	Шайба 5 стопорная	Lock washer 5	Rondelle d'arrêt 5	Sicherungsscheibe 5	Arandela 5 de fijación
12599173		M191	7	Шайба 5 стопорная	Lock washer 5	Rondelle d'arrêt 5	Sicherungsscheibe 5	Arandela 5 de fijación
12599173		M195	1	Шайба 5 стопорная	Lock washer 5	Rondelle d'arrêt 5	Sicherungsscheibe 5	Arandela 5 de fijación
12599173		M196	2	Шайба 5 стопорная	Lock washer 5	Rondelle d'arrêt 5	Sicherungsscheibe 5	Arandela 5 de fijación
12599571		K360	4	Шайба 6 стопорная	Lock washer 6	Rondelle d'arrêt 6	Sicherungsscheibe 6	Arandela 6 de fijación
12599571		M190	2	Шайба 6 стопорная	Lock washer 6	Rondelle d'arrêt 6	Sicherungsscheibe 6	Arandela 6 de fijación
12599571		M191	2	Шайба 6 стопорная	Lock washer 6	Rondelle d'arrêt 6	Sicherungsscheibe 6	Arandela 6 de fijación
12601473		A140	1	Шайба 10 волнистая	Wave-type washer 10	Rondelle ondulée 10	Scheibe 10, wellenförmige	Arandela 10 ondulada
12601573		M200	2	Шайба 12 волнистая	Wave-type washer 12	Rondelle ondulée 12	Scheibe 12, wellenförmige	Arandela 12 ondulada
12605170		A202	1	Шайба 4 стопорная	Lock washer 4	Rondelle d'arrêt 4	Sicherungsscheibe 4	Arandela 4 de fijación
12605170		D101	2	Шайба 4 стопорная	Lock washer 4	Rondelle d'arrêt 4	Sicherungsscheibe 4	Arandela 4 de fijación
12605170		D160	6	Шайба 4 стопорная	Lock washer 4	Rondelle d'arrêt 4	Sicherungsscheibe 4	Arandela 4 de fijación
12605170		D161	3	Шайба 4 стопорная	Lock washer 4	Rondelle d'arrêt 4	Sicherungsscheibe 4	Arandela 4 de fijación
12605170		K311	2	Шайба 4 стопорная	Lock washer 4	Rondelle d'arrêt 4	Sicherungsscheibe 4	Arandela 4 de fijación

http://www.ledarva.co.uk

1	2	3	4	5	6	7	8	9
12605170		M191	3	Шайба 4 стопорная	Lock washer 4	Rondelle d'arrêt 4	Sicherungsscheibe 4	Arandela 4 de fijación
12605270		E101	4	Шайба 5 стопорная	Lock washer 5	Rondelle d'arrêt 5	Sicherungsscheibe 5	Arandela 5 de fijación
12605270		E102	2	Шайба 5 стопорная	Lock washer 5	Rondelle d'arrêt 5	Sicherungsscheibe 5	Arandela 5 de fijación
12605270		E103	4	Шайба 5 стопорная	Lock washer 5	Rondelle d'arrêt 5	Sicherungsscheibe 5	Arandela 5 de fijación
12605270	(01)	E120	4	Шайба 5 стопорная	Lock washer 5	Rondelle d'arrêt 5	Sicherungsscheibe 5	Arandela 5 de fijación
12605270	(02)	E120	2	Шайба 5 стопорная	Lock washer 5	Rondelle d'arrêt 5	Sicherungsscheibe 5	Arandela 5 de fijación
12605270	(01)	E130	5	Шайба 5 стопорная	Lock washer 5	Rondelle d'arrêt 5	Sicherungsscheibe 5	Arandela 5 de fijación
12605270	(02)	E130	8	Шайба 5 стопорная	Lock washer 5	Rondelle d'arrêt 5	Sicherungsscheibe 5	Arandela 5 de fijación
12605270		E131	3;7	Шайба 5 стопорная	Lock washer 5	Rondelle d'arrêt 5	Sicherungsscheibe 5	Arandela 5 de fijación
12605270		K102	2	Шайба 5 стопорная	Lock washer 5	Rondelle d'arrêt 5	Sicherungsscheibe 5	Arandela 5 de fijación
12605270		K103	3	Шайба 5 стопорная	Lock washer 5	Rondelle d'arrêt 5	Sicherungsscheibe 5	Arandela 5 de fijación
12605270		K104	2	Шайба 5 стопорная	Lock washer 5	Rondelle d'arrêt 5	Sicherungsscheibe 5	Arandela 5 de fijación
12605270	(143)	K300	4	Шайба 5 стопорная	Lock washer 5	Rondelle d'arrêt 5	Sicherungsscheibe 5	Arandela 5 de fijación
12605270		K330	5	Шайба 5 стопорная	Lock washer 5	Rondelle d'arrêt 5	Sicherungsscheibe 5	Arandela 5 de fijación
12605270		M130	2	Шайба 5 стопорная	Lock washer 5	Rondelle d'arrêt 5	Sicherungsscheibe 5	Arandela 5 de fijación
12605271		E220	4	Шайба 5 стопорная	Lock washer 5	Rondelle d'arrêt 5	Sicherungsscheibe 5	Arandela 5 de fijación
12605271		E221	4	Шайба 5 стопорная	Lock washer 5	Rondelle d'arrêt 5	Sicherungsscheibe 5	Arandela 5 de fijación
12605271		K300	2	Шайба 5 стопорная	Lock washer 5	Rondelle d'arrêt 5	Sicherungsscheibe 5	Arandela 5 de fijación
12605370		C170	2	Шайба 6 стопорная	Lock washer 6	Rondelle d'arrêt 6	Sicherungsscheibe 6	Arandela 6 de fijación
12605370		K100	2	Шайба 6 стопорная	Lock washer 6	Rondelle d'arrêt 6	Sicherungsscheibe 6	Arandela 6 de fijación
12605370	(130, 139)	K104	2	Шайба 6 стопорная	Lock washer 6	Rondelle d'arrêt 6	Sicherungsscheibe 6	Arandela 6 de fijación
12605370		M120	4	Шайба 6 стопорная	Lock washer 6	Rondelle d'arrêt 6	Sicherungsscheibe 6	Arandela 6 de fijación
12605370		M130	4	Шайба 6 стопорная	Lock washer 6	Rondelle d'arrêt 6	Sicherungsscheibe 6	Arandela 6 de fijación
12605370		M200	1	Шайба 6 стопорная	Lock washer 6	Rondelle d'arrêt 6	Sicherungsscheibe 6	Arandela 6 de fijación
12605371		M360	8	Шайба 6 стопорная	Lock washer 6	Rondelle d'arrêt 6	Sicherungsscheibe 6	Arandela 6 de fijación
12605570		M130	6	Шайба 8 стопорная	Lock washer 8	Rondelle d'arrêt 8	Sicherungsscheibe 8	Arandela 8 de fijación
12605571		K170	1	Шайба 8 стопорная	Lock washer 8	Rondelle d'arrêt 8	Sicherungsscheibe 8	Arandela 8 de fijación
12605571		K300	1	Шайба 8 стопорная	Lock washer 8	Rondelle d'arrêt 8	Sicherungsscheibe 8	Arandela 8 de fijación
12606671		D161	3	Шайба 4 стопорная	Lock washer 4	Rondelle d'arrêt 4	Sicherungsscheibe 4	Arandela 4 de fijación
12606970		B210	4	Шайба 8 стопорная	Lock washer 8	Rondelle d'arrêt 8	Sicherungsscheibe 8	Arandela 8 de fijación
12612250		M150	2	Шайба 3,6 облицовочная	Facing washer 3,6	Rondelle d'embellissement 3,6	Zierscheibe 3,6	Arandela 3,6 de revestimiento
12612250		M300	4	Шайба 3,6 облицовочная	Facing washer 3,6	Rondelle d'embellissement 3,6	Zierscheibe 3,6	Arandela 3,6 de revestimiento
12624101		M330	2	Шайба 5	Washer 5	Rondelle 5	Scheibe 5	Arandela 5
12625001		D100	2	Шайба 6	Washer 6	Rondelle 6	Scheibe 6	Arandela 6
12625001		D101	2	Шайба 6	Washer 6	Rondelle 6	Scheibe 6	Arandela 6
12629701		D300	6	Шайба 10	Washer 10	Rondelle 10	Scheibe 10	Arandela 10
12637801		K102	2	Шайба 5	Washer 5	Rondelle 5	Scheibe 5	Arandela 5
12638101		D100	2	Шайба 5	Washer 5	Rondelle 5	Scheibe 5	Arandela 5
12638101		D101	2	Шайба 5	Washer 5	Rondelle 5	Scheibe 5	Arandela 5
12638101		M401	8	Шайба 5	Washer 5	Rondelle 5	Scheibe 5	Arandela 5
12638601		C170	2	Шайба 10	Washer 10	Rondelle 10	Scheibe 10	Arandela 10
12638601		D210	4	Шайба 10	Washer 10	Rondelle 10	Scheibe 10	Arandela 10
12639401		M196	6	Шайба 3	Washer 3	Rondelle 3	Scheibe 3	Arandela 3
12639701		A370	2	Шайба 6	Washer 6	Rondelle 6	Scheibe 6	Arandela 6
12639701		E100	2	Шайба 6	Washer 6	Rondelle 6	Scheibe 6	Arandela 6
12639701		E102	2	Шайба 6	Washer 6	Rondelle 6	Scheibe 6	Arandela 6
12640601		A140	3	Шайба 6	Washer 6	Rondelle 6	Scheibe 6	Arandela 6
12640601		K350	1	Шайба 6	Washer 6	Rondelle 6	Scheibe 6	Arandela 6
12640603		M110	8	Шайба 6	Washer 6	Rondelle 6	Scheibe 6	Arandela 6
12640620		M110	2	Шайба 6	Washer 6	Rondelle 6	Scheibe 6	Arandela 6
12642701	(Rus+B)	A101	1	Шайба 8	Washer 8	Rondelle 8	Scheibe 8	Arandela 8
12643701		A240	1	Шайба 6	Washer 6	Rondelle 6	Scheibe 6	Arandela 6
12643701		A241	3	Шайба 6	Washer 6	Rondelle 6	Scheibe 6	Arandela 6
12643701		A242	3	Шайба 6	Washer 6	Rondelle 6	Scheibe 6	Arandela 6
12643701		E100	2	Шайба 6	Washer 6	Rondelle 6	Scheibe 6	Arandela 6
12643701		E101	2	Шайба 6	Washer 6	Rondelle 6	Scheibe 6	Arandela 6
12643701		E102	2	Шайба 6	Washer 6	Rondelle 6	Scheibe 6	Arandela 6
12643701		E103	2	Шайба 6	Washer 6	Rondelle 6	Scheibe 6	Arandela 6
12643701		K170	3	Шайба 6	Washer 6	Rondelle 6	Scheibe 6	Arandela 6
12643701		K360	2	Шайба 6	Washer 6	Rondelle 6	Scheibe 6	Arandela 6
12643701		M190	3	Шайба 6	Washer 6	Rondelle 6	Scheibe 6	Arandela 6
12643701		M390	4	Шайба 6	Washer 6	Rondelle 6	Scheibe 6	Arandela 6
12644401		A202	4	Шайба 6	Washer 6	Rondelle 6	Scheibe 6	Arandela 6
12644401		A211	1	Шайба 6	Washer 6	Rondelle 6	Scheibe 6	Arandela 6

http://www.lagarniya.com.ua

1	2	3	4	5	6	7	8	9
12644401		A241	1	Шайба 6	Washer 6	Rondelle 6	Scheibe 6	Arandela 6
12644401		A242	1	Шайба 6	Washer 6	Rondelle 6	Scheibe 6	Arandela 6
12644401		A300	2	Шайба 6	Washer 6	Rondelle 6	Scheibe 6	Arandela 6
12644401		K100	2	Шайба 6	Washer 6	Rondelle 6	Scheibe 6	Arandela 6
12644401		M200	1	Шайба 6	Washer 6	Rondelle 6	Scheibe 6	Arandela 6
12644401		M260	11	Шайба 6	Washer 6	Rondelle 6	Scheibe 6	Arandela 6
12646701		C101	4	Шайба 8	Washer 8	Rondelle 8	Scheibe 8	Arandela 8
12646701		C110	4	Шайба 8	Washer 8	Rondelle 8	Scheibe 8	Arandela 8
12646701		D100	2	Шайба 8	Washer 8	Rondelle 8	Scheibe 8	Arandela 8
12646701		D101	2	Шайба 8	Washer 8	Rondelle 8	Scheibe 8	Arandela 8
12646701		M260	16	Шайба 8	Washer 8	Rondelle 8	Scheibe 8	Arandela 8
12646801		A401	1	Шайба 10	Washer 10	Rondelle 10	Scheibe 10	Arandela 10
12646801		D210	6	Шайба 10	Washer 10	Rondelle 10	Scheibe 10	Arandela 10
12646801		M430	2	Шайба 10	Washer 10	Rondelle 10	Scheibe 10	Arandela 10
12646801		M440	2	Шайба 10	Washer 10	Rondelle 10	Scheibe 10	Arandela 10
12646801		Y100	1	Шайба 10	Washer 10	Rondelle 10	Scheibe 10	Arandela 10
12647001		A200	3	Шайба 8	Washer 8	Rondelle 8	Scheibe 8	Arandela 8
12647001		A201	3	Шайба 8	Washer 8	Rondelle 8	Scheibe 8	Arandela 8
12647001		A202	3	Шайба 8	Washer 8	Rondelle 8	Scheibe 8	Arandela 8
12647001		K121	1	Шайба 8	Washer 8	Rondelle 8	Scheibe 8	Arandela 8
12841990		M190	4	Заклепка 4x6	Rivet 4x6	Rivet 4x6	Niet 4x6	Remache 4x6
12841990		M191	8	Заклепка 4x6	Rivet 4x6	Rivet 4x6	Niet 4x6	Remache 4x6
13269801		K161	2	Винт M4x30	Screw M4x30	Vis M4x30	Schraube M4x30	Tornillo M4x30
13272101		D160	3	Винт M4x14	Screw M4x14	Vis M4x14	Schraube M4x14	Tornillo M4x14
13272601		D161	3	Винт M4x25	Screw M4x25	Vis M4x25	Schraube M4x25	Tornillo M4x25
0 13273901		B150	1	Винт M5x10	Screw M5x10	Vis M5x10	Schraube M5x10	Tornillo M5x10
13273901	(03)	K103	2	Винт M5x10	Screw M5x10	Vis M5x10	Schraube M5x10	Tornillo M5x10
13273901		M330	4	Винт M5x10	Screw M5x10	Vis M5x10	Schraube M5x10	Tornillo M5x10
13274001		K103	2	Винт M5x12	Screw M5x12	Vis M5x12	Schraube M5x12	Tornillo M5x12
13274001	(01) (02)	K103	2	Винт M5x12	Screw M5x12	Vis M5x12	Schraube M5x12	Tornillo M5x12
13274001		K104	4	Винт M5x12	Screw M5x12	Vis M5x12	Schraube M5x12	Tornillo M5x12
13275901		C220	4	Винт M6x10	Screw M6x10	Vis M6x10	Schraube M6x10	Tornillo M6x10
13276001		M260	2	Винт M6x12	Screw M6x12	Vis M6x12	Schraube M6x12	Tornillo M6x12
13276201		M100	4	Винт M6x16	Screw M6x16	Vis M6x16	Schraube M6x16	Tornillo M6x16
13276201		M130	4	Винт M6x16	Screw M6x16	Vis M6x16	Schraube M6x16	Tornillo M6x16
13276601	(130, 139)	K104	2	Винт M6x25	Screw M6x25	Vis M6x25	Schraube M6x25	Tornillo M6x25
13276801		M180	4	Винт M6x30	Screw M6x30	Vis M6x30	Schraube M6x30	Tornillo M6x30
13277101		M180	4	Винт M6x45	Screw M6x45	Vis M6x45	Schraube M6x45	Tornillo M6x45
13277101		M300	2	Винт M6x45	Screw M6x45	Vis M6x45	Schraube M6x45	Tornillo M6x45
13277701		M300	2	Винт M6x75	Screw M6x75	Vis M6x75	Schraube M6x75	Tornillo M6x75
13303711		B210	4	Винт M8x25	Screw M8x25	Vis M8x25	Schraube M8x25	Tornillo M8x25
13309201		K120	1	Винт M4x16	Screw M4x16	Vis M4x16	Schraube M4x16	Tornillo M4x16
13309201		M185	6	Винт M4x16	Screw M4x16	Vis M4x16	Schraube M4x16	Tornillo M4x16
13309401		D161	3	Винт M4x20	Screw M4x20	Vis M4x20	Schraube M4x20	Tornillo M4x20
13311201		D100	4	Винт M5x20	Screw M5x20	Vis M5x20	Schraube M5x20	Tornillo M5x20
13311201		D101	4	Винт M5x20	Screw M5x20	Vis M5x20	Schraube M5x20	Tornillo M5x20
13449521		A010	2	Шпилька M10x1,25x25	Stud M10x1.25x25	Goujon M10x1,25x25	Stift M10x1,25x25	Espárrago M10x1,25x25
13449530	(130, 139)	A403	6	Шпилька M10x1,25x25	Stud M10x1.25x25	Goujon M10x1,25x25	Stift M10x1,25x25	Espárrago M10x1,25x25
13453521		K160	1	Шпилька M10x1,25x25	Stud M10x1.25x25	Goujon M10x1,25x25	Stift M10x1,25x25	Espárrago M10x1,25x25
13516621		A401	1	Шпилька M8x16	Stud M8x16	Goujon M8x16	Stift M8x16	Espárrago M8x16
13517030		A400	4	Шпилька M8x25	Stud M8x25	Goujon M8x25	Stift M8x25	Espárrago M8x25
13517030		A403	4	Шпилька M8x25	Stud M8x25	Goujon M8x25	Stift M8x25	Espárrago M8x25
13517421		A400	4	Шпилька M8x40	Stud M8x40	Goujon M8x40	Stift M8x40	Espárrago M8x40
13517511	(02)	A610	1	Шпилька M8x45	Stud M8x45	Goujon M8x45	Stift M8x45	Espárrago M8x45
13517511		M100	8	Шпилька M8x45	Stud M8x45	Goujon M8x45	Stift M8x45	Espárrago M8x45
13540821		A400	2	Шпилька M6x14	Stud M6x14	Goujon M6x14	Stift M6x14	Espárrago M6x14
13541021	(02)	A100	1	Шпилька M6x18	Stud M6x18	Goujon M6x18	Stift M6x18	Espárrago M6x18
13541221		A100	1	Шпилька M6x22	Stud M6x22	Goujon M6x22	Stift M6x22	Espárrago M6x22
13541221		A101	2	Шпилька M6x22	Stud M6x22	Goujon M6x22	Stift M6x22	Espárrago M6x22
13543321		A402	1	Шпилька M8x20	Stud M8x20	Goujon M8x20	Stift M8x20	Espárrago M8x20
13543321		A610	1	Шпилька M8x20	Stud M8x20	Goujon M8x20	Stift M8x20	Espárrago M8x20
13543321		A611	1	Шпилька M8x20	Stud M8x20	Goujon M8x20	Stift M8x20	Espárrago M8x20
13543421		A402	2	Шпилька M8x28	Stud M8x28	Goujon M8x28	Stift M8x28	Espárrago M8x28
13543421		B210	1	Шпилька M8x28	Stud M8x28	Goujon M8x28	Stift M8x28	Espárrago M8x28

http://www.ladaniva.co.uk

1	2	3	4	5	6	7	8	9
13543521		A400	5	Шпилька M8x25	Stud M8x25	Goujon M8x25	Stift M8x25	Espárrago M8x25
13543521		A403	5	Шпилька M8x25	Stud M8x25	Goujon M8x25	Stift M8x25	Espárrago M8x25
13543521	(02)	A610	1	Шпилька M8x25	Stud M8x25	Goujon M8x25	Stift M8x25	Espárrago M8x25
13543521		B150	11	Шпилька M8x25	Stud M8x25	Goujon M8x25	Stift M8x25	Espárrago M8x25
13543621		A610	1	Шпилька M8x30	Stud M8x30	Goujon M8x30	Stift M8x30	Espárrago M8x30
13543621		B150	1	Шпилька M8x30	Stud M8x30	Goujon M8x30	Stift M8x30	Espárrago M8x30
13543721		A220	2	Шпилька M8x35	Stud M8x35	Goujon M8x35	Stift M8x35	Espárrago M8x35
13543721		A400	3	Шпилька M8x35	Stud M8x35	Goujon M8x35	Stift M8x35	Espárrago M8x35
13543721		A401	1	Шпилька M8x35	Stud M8x35	Goujon M8x35	Stift M8x35	Espárrago M8x35
13543721		A403	3	Шпилька M8x35	Stud M8x35	Goujon M8x35	Stift M8x35	Espárrago M8x35
13543721		B150	1	Шпилька M8x35	Stud M8x35	Goujon M8x35	Stift M8x35	Espárrago M8x35
13543921		A611	1	Шпилька M8x45	Stud M8x45	Goujon M8x45	Stift M8x45	Espárrago M8x45
13544121		A150	4	Шпилька M8x55	Stud M8x55	Goujon M8x55	Stift M8x55	Espárrago M8x55
13544121		A401	2	Шпилька M8x55	Stud M8x55	Goujon M8x55	Stift M8x55	Espárrago M8x55
13544121		B150	2	Шпилька M8x55	Stud M8x55	Goujon M8x55	Stift M8x55	Espárrago M8x55
13544121		B210	2	Шпилька M8x55	Stud M8x55	Goujon M8x55	Stift M8x55	Espárrago M8x55
13544321		B210	1	Шпилька M8x55	Stud M8x55	Goujon M8x55	Stift M8x55	Espárrago M8x65
13544621		A401	3	Шпилька M8x80	Stud M8x80	Goujon M8x80	Stift M8x80	Espárrago M8x80
13546121		A010	2	Шпилька M10x1,25x20	Stud M10x1.25x20	Goujon M10x1,25x20	Stift M10x1,25x20	Espárrago M10x1,25x20
13546121		A401	1	Шпилька M10x1,25x20	Stud M10x1.25x20	Goujon M10x1,25x20	Stift M10x1,25x20	Espárrago M10x1,25x20
13546421		A010	3	Шпилька M10x1,25x28	Stud M10x1.25x28	Goujon M10x1,25x28	Stift M10x1,25x28	Espárrago M10x1,25x28
13552821		B150	1	Шпилька M10x1,25x50	Stud M12x1.25x50	Goujon M12x1,25x50	Stift M12x1,25x50	Espárrago M12x1,25x50
13743811		M185	1	Винт M4x6 установочный	Mounting screw M4x6	Vis de calage M4x6	Stellschraube M4x6	Tornillo M4x6 de ajuste
13746330		A620	1	Винт M6x10 установочный	Mounting screw M6x10	Vis de calage M6x10	Stellschraube M4x10	Tornillo M6x10 de ajuste
13820021		C130	1	Болт M5x10 с пружинной шайбой	Bolt M5x10 w/spring washer	Boulon M5x10 avec rondelle élastique	Schraube M5x10 mit Federring	Tornillo M5x10 con arandela elástica
13824011		A600	2	Болт M6x10 с пружинной шайбой	Bolt M6x10 w/spring washer	Boulon M6x10 avec rondelle élastique	Schraube M6x10 mit Federring	Tornillo M5x10 con arandela elástica
13824111		C200	6	Болт M6x12 с пружинной шайбой	Bolt M6x12 w/spring washer	Boulon M6x12 avec rondelle élastique	Schraube M6x12 mit Federring	Tornillo M6x12 con arandela elástica
13824121		C220	4	Болт M6x12 с пружинной шайбой	Bolt M6x12 w/spring washer	Boulon M6x12 avec rondelle élastique	Schraube M6x12 mit Federring	Tornillo M6x12 con arandela elástica
13824211		A211	1	Болт M6x14 с пружинной шайбой	Bolt M6x14 w/spring washer	Boulon M6x14 avec rondelle élastique	Schraube M6x14 mit Federring	Tornillo M6x14 con arandela elástica
13824611		A241	1	Болт M6x25 с пружинной шайбой	Bolt M6x25 w/spring washer	Boulon M6x25 avec rondelle élastique	Schraube M6x25 mit Federring	Tornillo M6x25 con arandela elástica
13824611		A242	1	Болт M6x25 с пружинной шайбой	Bolt M6x25 w/spring washer	Boulon M6x25 avec rondelle élastique	Schraube M6x25 mit Federring	Tornillo M6x25 con arandela elástica
13824611		A300	1	Болт M6x25 с пружинной шайбой	Bolt M6x25 w/spring washer	Boulon M6x25 avec rondelle élastique	Schraube M6x25 mit Federring	Tornillo M6x25 con arandela elástica
13824621		A240	1	Болт M6x25 с пружинной шайбой	Bolt M6x25 w/spring washer	Boulon M6x25 avec rondelle élastique	Schraube M6x25 mit Federring	Tornillo M6x25 con arandela elástica
13825521		C120	1	Болт M8x14 с пружинной шайбой	Bolt M8x14 w/spring washer	Boulon M8x14 avec rondelle élastique	Schraube M8x14 mit Federring	Tornillo M8x14 con arandela elástica
13831801		A600	2	Гайка M5 с зубчатым буртиком	Toothed collar nut M5	Ecrou M5 à collet denté	Zahnbundmutter M5	Tuerca M5 de collar dentado
13831801		K103	2	Гайка M5 с зубчатым буртиком	Toothed collar nut M5	Ecrou M5 à collet denté	Zahnbundmutter M5	Tuerca M5 de collar dentado
13831801		K104	6	Гайка M5 с зубчатым буртиком	Toothed collar nut M5	Ecrou M5 à collet denté	Zahnbundmutter M5	Tuerca M5 de collar dentado
13831801	(01)	K200	4	Гайка M5 с зубчатым буртиком	Toothed collar nut M5	Ecrou M5 à collet denté	Zahnbundmutter M5	Tuerca M5 de collar dentado
13831801		K230	8	Гайка M5 с зубчатым буртиком	Toothed collar nut M5	Ecrou M5 à collet denté	Zahnbundmutter M5	Tuerca M5 de collar dentado
13831801		K330	2-5	Гайка M5 с зубчатым буртиком	Toothed collar nut M5	Ecrou M5 à collet denté	Zahnbundmutter M5	Tuerca M5 de collar dentado
13832101		A202	4	Гайка M6 с зубчатым буртиком	Toothed collar nut M6	Ecrou M6 à collet denté	Zahnbundmutter M6	Tuerca M6 de collar dentado
13832101		A211	2	Гайка M6 с зубчатым буртиком	Toothed collar nut M6	Ecrou M6 à collet denté	Zahnbundmutter M6	Tuerca M6 de collar dentado
13832101		E100	4	Гайка M6 с зубчатым буртиком	Toothed collar nut M6	Ecrou M6 à collet denté	Zahnbundmutter M6	Tuerca M6 de collar dentado
13832101		E101	4	Гайка M6 с зубчатым буртиком	Toothed collar nut M6	Ecrou M6 à collet denté	Zahnbundmutter M6	Tuerca M6 de collar dentado
13832101		E102	4	Гайка M6 с зубчатым буртиком	Toothed collar nut M6	Ecrou M6 à collet denté	Zahnbundmutter M6	Tuerca M6 de collar dentado
13832101		E103	4	Гайка M6 с зубчатым буртиком	Toothed collar nut M6	Ecrou M6 à collet denté	Zahnbundmutter M6	Tuerca M6 de collar dentado
13832101		K200	8	Гайка M6 с зубчатым буртиком	Toothed collar nut M6	Ecrou M6 à collet denté	Zahnbundmutter M6	Tuerca M6 de collar dentado

http://www.lada-niva.co.uk

1	2	3	4	5	6	7	8	9
13832101		K330	2	Гайка М6 с зубчатым буртиком	Toothed collar nut M6	Ecrou M6 à collet denté	Zahnbundmutter M6	Tuerca M6 de collar dentado
13832101		K340	2	Гайка М6 с зубчатым буртиком	Toothed collar nut M6	Ecrou M6 à collet denté	Zahnbundmutter M6	Tuerca M6 de collar dentado
13832101		K341	2	Гайка М6 с зубчатым буртиком	Toothed collar nut M6	Ecrou M6 à collet denté	Zahnbundmutter M6	Tuerca M6 de collar dentado
13832101		M390	2	Гайка М6 с зубчатым буртиком	Toothed collar nut M6	Ecrou M6 à collet denté	Zahnbundmutter M6	Tuerca M6 de collar dentado
13833171		M340	4	Болт М5х10 с зубчатым буртиком	Toothed collar bolt M5x10	Boulon M5x10 à collet denté	Zahnbundschraube M5x10	Tornillo M5x10 de collar dentado
13836071		M200	4	Болт М6х12 с зубчатым буртиком	Toothed collar bolt M6x12	Boulon M6x12 à collet denté	Zahnbundschraube M6x12	Tornillo M6x12 de collar dentado
13836071		M340	4	Болт М6х12 с зубчатым буртиком	Toothed collar bolt M6x12	Boulon M6x12 à collet denté	Zahnbundschraube M6x12	Tornillo M6x12 de collar dentado
13836471		M390	2	Болт М6х16 с зубчатым буртиком	Toothed collar bolt M6x16	Boulon M6x16 à collet denté	Zahnbundschraube M6x16	Tornillo M6x16 de collar dentado
0 13838171		K141	2	Болт М8х20 с зубчатым буртиком	Toothed collar bolt M8x20	Boulon M8x20 à collet denté	Zahnbundschraube M8x20	Tornillo M8x20 de collar dentado
14044271		D400	2	Гайка М20х1,5 самоконтрящаяся	Self-locking nut M20x1.5	Ecrou autofreiné M20x1,5	S.Mutter M20x1,5	Tuerca M20x1,5
14044271		D420	1	Гайка М20х1,5 самоконтрящаяся	Self-locking nut M20x1.5	Ecrou autofreiné M20x1,5	S.Mutter M20x1,5	Tuerca M20x1,5
14051811		K330	2	Гайка М4 глухая	Blind nut M4	Ecrou borgne M4	Hutmutter M4	Tuerca M4 clega
14063401		K161	1	Винт М5х8	Screw M5x8	Vis M5x8	Schraube M5x8	Tornillo M5x8
14148190		K240	2	Лампа 12В 21Вт	Bulb 12V 21W	Ampoule 12V 21W	Glühlampe 12 V, 21 Watt	Lámpara 12V 21W
14148190		K250	8	Лампа 12В 21Вт	Bulb 12V 21W	Ampoule 12V 21W	Glühlampe 12 V, 21 Watt	Lámpara 12V 21W
14188580		M260	5	Держатель фланцевый	Flange holder	Support de bride	Flanschhalter	Sujetador de brida
14188580		M400	2	Держатель фланцевый	Flange holder	Support de bride	Flanschhalter	Sujetador de brida
14188580		M401	8	Держатель фланцевый	Flange holder	Support de bride	Flanschhalter	Sujetador de brida
14189771		M150	1	Скоба	Clip	Etrier	Bügel	Grapa
14189771		M230	2	Скоба	Clip	Etrier	Bügel	Grapa
14189771		M401	7	Скоба	Clip	Etrier	Bügel	Grapa
14189776		E101	2	Скоба	Clip	Etrier	Bügel	Grapa
14189776		K330	1-3	Скоба	Clip	Etrier	Bügel	Grapa
14189776		M190	4	Скоба	Clip	Etrier	Bügel	Grapa
14189776		M191	4	Скоба	Clip	Etrier	Bügel	Grapa
14189776		M195	1	Скоба	Clip	Etrier	Bügel	Grapa
14189776		M196	1	Скоба	Clip	Etrier	Bügel	Grapa
14195076		M300	10	Шайба 4 пружинная	Spring washer 4	Rondelle élastique 4	Federring 4	Arandela 4 elástica
0 14195076		M400	2	Шайба 4 пружинная	Spring washer 4	Rondelle élastique 4	Federring 4	Arandela 4 elástica
0 14195076		M401	2	Шайба 4 пружинная	Spring washer 4	Rondelle élastique 4	Federring 4	Arandela 4 elástica
14234330		A100	10	Болт М10х1,25х65	Bolt M10x1.25x65	Boulon M10x1,25x65	Schraube M10x1,25x65	Tornillo M10x1,25x65
14234330		A101	10	Болт М10х1,25х65	Bolt M10x1.25x65	Boulon M10x1,25x65	Schraube M10x1,25x65	Tornillo M10x1,25x65
14328201		A100	2	Заглушка 10 чашечная	Cup stopper 10	Obturateur cuvette 10	Schalenverschlußkappe 10	Obturador 10 a taza
14328201		A101	2	Заглушка 10 чашечная	Cup stopper 10	Obturateur cuvette 10	Schalenverschlußkappe 10	Obturador 10 a taza
14328201		A120	4	Заглушка 10 чашечная	Cup stopper 10	Obturateur cuvette 10	Schalenverschlußkappe 10	Obturador 10 a taza
14328801		A400	2	Заглушка 22 чашечная	Cup stopper 22	Obturateur cuvette 22	Schalenverschlußkappe 22	Obturador 22 a taza
14329101		A100	1	Заглушка 30 чашечная	Cup stopper 30	Obturateur cuvette 30	Schalenverschlußkappe 30	Obturador 30 a taza
14329101		A101	1	Заглушка 30 чашечная	Cup stopper 30	Obturateur cuvette 30	Schalenverschlußkappe 30	Obturador 30 a taza
14329201		A100	6	Заглушка 36 чашечная	Cup stopper 36	Obturateur cuvette 36	Schalenverschlußkappe 36	Obturador 36 a taza
14329201		A101	6	Заглушка 36 чашечная	Cup stopper 36	Obturateur cuvette 36	Schalenverschlußkappe 36	Obturador 36 a taza
14329901		A402	1	Заглушка 40 чашечная	Cup stopper 40	Obturateur cuvette 40	Schalenverschlußkappe 40	Obturador 40 a taza
14567680	(01)	E120	1	Хомут 84,5	Clip 84.5	Collier 84,5	Kabelband 84,5	Abrazadera 84,5
14567680	(02)	E120	2	Хомут 84,5	Clip 84.5	Collier 84,5	Kabelband 84,5	Abrazadera 84,5
14567680		E131	3	Хомут 84,5	Clip 84.5	Collier 84,5	Kabelband 84,5	Abrazadera 84,5
14567680		K430	4	Хомут 84,5	Clip 84.5	Collier 84,5	Kabelband 84,5	Abrazadera 84,5
14567780		A210	2	Хомут 126,5	Clip 126.5	Collier 126,5	Kabelband 126,5	Abrazadera 126,5
14567780		A211	2	Хомут 126,5	Clip 126.5	Collier 126,5	Kabelband 126,5	Abrazadera 126,5
14567780		A241	1	Хомут 126,5	Clip 126.5	Collier 126,5	Kabelband 126,5	Abrazadera 126,5
14567780		A242	1	Хомут 126,5	Clip 126.5	Collier 126,5	Kabelband 126,5	Abrazadera 126,5
14567780		A310	1	Хомут 126,5	Clip 126.5	Collier 126,5	Kabelband 126,5	Abrazadera 126,5

http://www.ladaniva.co.uk

1	2	3	4	5	6	7	8	9
14567780	(R-H)	A360	2	Хомут 126,5	Clip 126.5	Collier 126,5	Kabelband 126,5	Abrazadera 126,5
14567780		A501	1	Хомут 126,5	Clip 126.5	Collier 126,5	Kabelband 126,5	Abrazadera 126,5
14567780		A502	1	Хомут 126,5	Clip 126.5	Collier 126,5	Kabelband 126,5	Abrazadera 126,5
14567780		E220	1	Хомут 126,5	Clip 126.5	Collier 126,5	Kabelband 126,5	Abrazadera 126,5
14567780		E221	1	Хомут 126,5	Clip 126.5	Collier 126,5	Kabelband 126,5	Abrazadera 126,5
14567780		E222	1	Хомут 126,5	Clip 126.5	Collier 126,5	Kabelband 126,5	Abrazadera 126,5
14567780		E223	1	Хомут 126,5	Clip 126.5	Collier 126,5	Kabelband 126,5	Abrazadera 126,5
14567780		E224	1	Хомут 126,5	Clip 126.5	Collier 126,5	Kabelband 126,5	Abrazadera 126,5
14567780		K430	4	Хомут 126,5	Clip 126.5	Collier 126,5	Kabelband 126,5	Abrazadera 126,5
14569480	(02)	E120	2	Скоба 10	Clamp 10	Etrier 10	Kabelschelle 10	Grapa 10
14569480		K430	10	Скоба 10	Clamp 10	Etrier 10	Kabelschelle 10	Grapa 10
14569680		E110	1	Скоба 12	Clamp 12	Etrier 12	Kabelschelle 12	Grapa 12
14569680		E111	1	Скоба 12	Clamp 12	Etrier 12	Kabelschelle 12	Grapa 12
14569680	(01)	E120	2	Скоба 12	Clamp 12	Etrier 12	Kabelschelle 12	Grapa 12
14569680		K170	1	Скоба 12	Clamp 12	Etrier 12	Kabelschelle 12	Grapa 12
14569680		K430	11	Скоба 12	Clamp 12	Etrier 12	Kabelschelle 12	Grapa 12
14569680		M200	1	Скоба 12	Clamp 12	Etrier 12	Kabelschelle 12	Grapa 12
14569880		K430	5	Скоба 14	Clamp 14	Etrier 14	Kabelschelle 14	Grapa 14
14569980		K430	7	Скоба 16	Clamp 16	Etrier 16	Kabelschelle 16	Grapa 16
14570080		A230	2	Скоба 18	Clamp 18	Etrier 18	Kabelschelle 18	Grapa 18
14570080	(R)	A360	2	Скоба 18	Clamp 18	Etrier 18	Kabelschelle 18	Grapa 18
14570080		K430	3	Скоба 18	Clamp 18	Etrier 18	Kabelschelle 18	Grapa 18
14570180		M200	1	Скоба 20	Clamp 20	Etrier 20	Kabelschelle 20	Grapa 20
14570280		K430	4	Скоба 24	Clamp 24	Etrier 24	Kabelschelle 24	Grapa 24
15187301		M260	11	Винт самонарезающий	Self-tapping screw	Vis taraudeuse	Blechschraube	Tornillo autorroscante
15540433		A120	1	Болт M12x1,25x30	Bolt M12x1.25x30	Boulon M12x1,25x30	Schraube M12x1,25x30	Tornillo M12x1,25x30
15540931		D200	2	Болт M12x1,25x55	Bolt M12x1.25x55	Boulon M12x1,25x55	Schraube M12x1,25x55	Tornillo M12x1,25x50
15541021		B150	1	Болт M12x1,25x60	Bolt M12x1.25x60	Boulon M12x1,25x60	Schraube M12x1,25x60	Tornillo M12x1,25x60
15541221		A010	2	Болт M12x1,25x70	Bolt M12x1.25x70	Boulon M12x1,25x70	Schraube M12x1,25x70	Tornillo M12x1,25x70
15541231		D210	2	Болт M12x1,25x70	Bolt M12x1.25x70	Boulon M12x1,25x70	Schraube M12x1,25x70	Tornillo M12x1,25x70
15541321		B150	1	Болт M12x1,25x75	Bolt M12x1.25x75	Boulon M12x1,25x75	Schraube M12x1,25x75	Tornillo M12x1,25x75
15541821		K140	1	Болт M12x1,25x120	Bolt M12x1.25x120	Boulon M12x1,25x120	Schraube M12x1,25x120	Tornillo M12x1,25x120
15888721		K140	2	Болт M10x1,25x55	Bolt M10x1.25x55	Boulon M10x1,25x55	Schraube M10x1,25x55	Tornillo M10x1,25x55
15888827		D210	4	Болт M10x1,25x70	Bolt M10x1.25x70	Boulon M10x1,25x70	Schraube M10x1,25x70	Tornillo M10x1,25x70
15896211		A140	1	Гайка M6	Nut M6	Ecrou M6	Mutter M6	Tuerca M6
15896211		A200	2	Гайка M6	Nut M6	Ecrou M6	Mutter M6	Tuerca M6
15896211		A201	2	Гайка M6	Nut M6	Ecrou M6	Mutter M6	Tuerca M6
15896211		A202	10	Гайка M6	Nut M6	Ecrou M6	Mutter M6	Tuerca M6
15896211		A210	9	Гайка M6	Nut M6	Ecrou M6	Mutter M6	Tuerca M6
15896211		A211	7	Гайка M6	Nut M6	Ecrou M6	Mutter M6	Tuerca M6
15896211		A241	5	Гайка M6	Nut M6	Ecrou M6	Mutter M6	Tuerca M6
15896211		A242	5	Гайка M6	Nut M6	Ecrou M6	Mutter M6	Tuerca M6
15896211		A300	1	Гайка M6	Nut M6	Ecrou M6	Mutter M6	Tuerca M6
15896211		A302	2	Гайка M6	Nut M6	Ecrou M6	Mutter M6	Tuerca M6
15896211		A310	2	Гайка M6	Nut M6	Ecrou M6	Mutter M6	Tuerca M6
15896211		A360	1	Гайка M6	Nut M6	Ecrou M6	Mutter M6	Tuerca M6
15896211		A600	2	Гайка M6	Nut M6	Ecrou M6	Mutter M6	Tuerca M6
15896211		B290	1	Гайка M6	Nut M6	Ecrou M6	Mutter M6	Tuerca M6
15896211		B291	1	Гайка M6	Nut M6	Ecrou M6	Mutter M6	Tuerca M6
15896211		C170	2	Гайка M6	Nut M6	Ecrou M6	Mutter M6	Tuerca M6
15896211		K100	5	Гайка M6	Nut M6	Ecrou M6	Mutter M6	Tuerca M6
15896211		K170	3	Гайка M6	Nut M6	Ecrou M6	Mutter M6	Tuerca M6
15896211		K350	4	Гайка M6	Nut M6	Ecrou M6	Mutter M6	Tuerca M6
15896211		K360	1	Гайка M6	Nut M6	Ecrou M6	Mutter M6	Tuerca M6
15896211		M360	8	Гайка M6	Nut M6	Ecrou M6	Mutter M6	Tuerca M6
15896211		M390	4	Гайка M6	Nut M6	Ecrou M6	Mutter M6	Tuerca M6
15896211	(138)	M420	4	Гайка M6	Nut M6	Ecrou M6	Mutter M6	Tuerca M6
15896211		M430	4	Гайка M6	Nut M6	Ecrou M6	Mutter M6	Tuerca M6
15896211		M440	4	Гайка M6	Nut M6	Ecrou M6	Mutter M6	Tuerca M6
15896411		A240	2	Гайка M5	Nut M5	Ecrou M5	Mutter M5	Tuerca M5
15896411		K100	2	Гайка M5	Nut M5	Ecrou M5	Mutter M5	Tuerca M5
15896411		K160	4	Гайка M5	Nut M5	Ecrou M5	Mutter M5	Tuerca M5
15896411		K350	2	Гайка M5	Nut M5	Ecrou M5	Mutter M5	Tuerca M5
15896411		M330	4	Гайка M5	Nut M5	Ecrou M5	Mutter M5	Tuerca M5
15896411		M360	6	Гайка M5	Nut M5	Ecrou M5	Mutter M5	Tuerca M5

http://www.ladasiria.co.uk

1	2	3	4	5	6	7	8	9
15896411		M401	2	Гайка M5	Nut M5	Ecrou M5	Mutter M5	Tuerca M5
15970721		A010	4	Болт M10x1,25x25	Bolt M10x1.25x25	Boulon M10x1,25x25	Schraube M10x1,25x25	Tornillo M10x1,25x25
15970721		C220	8	Болт M10x1,25x25	Bolt M10x1.25x25	Boulon M10x1,25x25	Schraube M10x1,25x25	Tornillo M10x1,25x25
15970721		K121	1	Болт M10x1,25x25	Bolt M10x1.25x25	Boulon M10x1,25x25	Schraube M10x1,25x25	Tornillo M10x1,25x25
15970730		C200	4	Болт M10x1,25x25	Bolt M10x1.25x25	Boulon M10x1,25x25	Schraube M10x1,25x25	Tornillo M10x1,25x25
15970730		D210	4	Болт M10x1,25x25	Bolt M10x1.25x25	Boulon M10x1,25x25	Schraube M10x1,25x25	Tornillo M10x1,25x25
15971321		D220	2	Болт M10x1,25x75	Bolt M10x1.25x75	Boulon M10x1,25x75	Schraube M10x1,25x75	Tornillo M10x1,25x75
16043221		A301	2	Болт M8x16	Bolt M8x16	Boulon M8x16	Schraube M8x16	Tornillo M8x16
0 16043221		A401	1	Болт M8x16	Bolt M8x16	Boulon M8x16	Schraube M8x16	Tornillo M8x16
16043221		A440	2	Болт M8x16	Bolt M8x16	Boulon M8x16	Schraube M8x16	Tornillo M8x16
16043221		A441	2	Болт M8x16	Bolt M8x16	Boulon M8x16	Schraube M8x16	Tornillo M8x16
16043221		B250	5	Болт M8x16	Bolt M8x16	Boulon M8x16	Schraube M8x16	Tornillo M8x16
16043221		K121	1	Болт M8x16	Bolt M8x16	Boulon M8x16	Schraube M8x16	Tornillo M8x16
16043221		K130	1	Болт M8x16	Bolt M8x16	Boulon M8x16	Schraube M8x16	Tornillo M8x16
16043221		K140	1	Болт M8x16	Bolt M8x16	Boulon M8x16	Schraube M8x16	Tornillo M8x16
16043221		M430	4	Болт M8x16	Bolt M8x16	Boulon M8x16	Schraube M8x16	Tornillo M8x16
16043421		A401	1	Болт M8x20	Bolt M8x20	Boulon M8x20	Schraube M8x20	Tornillo M8x20
16043421		K141	2	Болт M8x20	Bolt M8x20	Boulon M8x20	Schraube M8x20	Tornillo M8x20
16043621		D100	1	Болт M8x25	Bolt M8x25	Boulon M8x25	Schraube M8x25	Tornillo M8x25
16043621		D101	1	Болт M8x25	Bolt M8x25	Boulon M8x25	Schraube M8x25	Tornillo M8x25
16043821		A442	3	Болт M8x30	Bolt M8x30	Boulon M8x30	Schraube M8x30	Tornillo M8x30
16043921		B250	1	Болт M8x35	Bolt M8x35	Boulon M8x35	Schraube M8x35	Tornillo M8x35
16044130		B250	1	Болт M8x45	Bolt M8x45	Boulon M8x45	Schraube M8x45	Tornillo M8x45
16044221		C120	1	Болт M8x50	Bolt M8x50	Boulon M8x50	Schraube M8x50	Tornillo M8x50
16044221		K121	1	Болт M8x50	Bolt M8x50	Boulon M8x50	Schraube M8x50	Tornillo M8x50
16044321		A440	2	Болт M8x55	Bolt M8x55	Boulon M8x55	Schraube M8x55	Tornillo M8x55
16044321		A450	2	Болт M8x55	Bolt M8x55	Boulon M8x55	Schraube M8x55	Tornillo M8x55
16100811		A200	1	Гайка M8	Nut M8	Ecrou M8	Mutter M8	Tuerca M8
16100811		A201	1	Гайка M8	Nut M8	Ecrou M8	Mutter M8	Tuerca M8
16100811		A202	1	Гайка M8	Nut M8	Ecrou M8	Mutter M8	Tuerca M8
16100811		A211	2	Гайка M8	Nut M8	Ecrou M8	Mutter M8	Tuerca M8
16100811		A220	2	Гайка M8	Nut M8	Ecrou M8	Mutter M8	Tuerca M8
16100811		A242	2	Гайка M8	Nut M8	Ecrou M8	Mutter M8	Tuerca M8
16100811		A300	3	Гайка M8	Nut M8	Ecrou M8	Mutter M8	Tuerca M8
16100811		A310	4	Гайка M8	Nut M8	Ecrou M8	Mutter M8	Tuerca M8
16100811		A400	9	Гайка M8	Nut M8	Ecrou M8	Mutter M8	Tuerca M8
16100811		A401	1	Гайка M8	Nut M8	Ecrou M8	Mutter M8	Tuerca M8
16100811		A402	5	Гайка M8	Nut M8	Ecrou M8	Mutter M8	Tuerca M8
16100811		A403	10	Гайка M8	Nut M8	Ecrou M8	Mutter M8	Tuerca M8
16100811		A440	4	Гайка M8	Nut M8	Ecrou M8	Mutter M8	Tuerca M8
16100811		A441	2	Гайка M8	Nut M8	Ecrou M8	Mutter M8	Tuerca M8
16100811		A442	3	Гайка M8	Nut M8	Ecrou M8	Mutter M8	Tuerca M8
16100811		A450	2	Гайка M8	Nut M8	Ecrou M8	Mutter M8	Tuerca M8
16100811		A610	4	Гайка M8	Nut M8	Ecrou M8	Mutter M8	Tuerca M8
16100811		A611	4	Гайка M8	Nut M8	Ecrou M8	Mutter M8	Tuerca M8
16100811		B210	19	Гайка M8	Nut M8	Ecrou M8	Mutter M8	Tuerca M8
16100811		B250	1	Гайка M8	Nut M8	Ecrou M8	Mutter M8	Tuerca M8
16100811		C101	4	Гайка M8	Nut M8	Ecrou M8	Mutter M8	Tuerca M8
16100811		C110	4	Гайка M8	Nut M8	Ecrou M8	Mutter M8	Tuerca M8
16100811		C170	1	Гайка M8	Nut M8	Ecrou M8	Mutter M8	Tuerca M8
16100811		D100	2	Гайка M8	Nut M8	Ecrou M8	Mutter M8	Tuerca M8
16100811		D101	2	Гайка M8	Nut M8	Ecrou M8	Mutter M8	Tuerca M8
16100811		K130	1	Гайка M8	Nut M8	Ecrou M8	Mutter M8	Tuerca M8
16100811	(01)	K150	3	Гайка M8	Nut M8	Ecrou M8	Mutter M8	Tuerca M8
16100811		K300	1	Гайка M8	Nut M8	Ecrou M8	Mutter M8	Tuerca M8
16100811		M130	6	Гайка M8	Nut M8	Ecrou M8	Mutter M8	Tuerca M8
16100811		M440	4	Гайка M8	Nut M8	Ecrou M8	Mutter M8	Tuerca M8
16100821	(Rus+B)	A101	1	Гайка M8	Nut M8	Ecrou M8	Mutter M8	Tuerca M8
16100821		A150	10	Гайка M8	Nut M8	Ecrou M8	Mutter M8	Tuerca M8
16100821		A370	2	Гайка M8	Nut M8	Ecrou M8	Mutter M8	Tuerca M8
16100821		C120	2	Гайка M8	Nut M8	Ecrou M8	Mutter M8	Tuerca M8
16101511		B150	4	Гайка M12x1,25	Nut M12x1.25	Ecrou M12x1,25	Mutter M12x1,25	Tuerca M12x1,25
16101511		D300	2	Гайка M12x1,25	Nut M12x1.25	Ecrou M12x1,25	Mutter M12x1,25	Tuerca M12x1,25
16101511		K140	1	Гайка M12x1,25	Nut M12x1.25	Ecrou M12x1,25	Mutter M12x1,25	Tuerca M12x1,25
16101511		K160	1	Гайка M12x1,25	Nut M12x1.25	Ecrou M12x1,25	Mutter M12x1,25	Tuerca M12x1,25
16101521		D210	2	Гайка M12x1,25	Nut M12x1.25	Ecrou M12x1,25	Mutter M12x1,25	Tuerca M12x1,25

http://www.ladanivx.co.uk

1	2	3	4	5	6	7	8	9
16102311		A301	2	Гайка М8 низкая	Thin nut M8	Ecrou bas M8	Flachmutter M8	Tuerca M8 baja
16102311		A302	2	Гайка М8 низкая	Thin nut M8	Ecrou bas M8	Flachmutter M8	Tuerca M8 baja
16102311		B250	1	Гайка М8 низкая	Thin nut M8	Ecrou bas M8	Flachmutter M8	Tuerca M8 baja
16102311		B270	1	Гайка М8 низкая	Thin nut M8	Ecrou bas M8	Flachmutter M8	Tuerca M8 baja
16102311		C170	1	Гайка М8 низкая	Thin nut M8	Ecrou bas M8	Flachmutter M8	Tuerca M8 baja
16102311		K170	1	Гайка М8 низкая	Thin nut M8	Ecrou bas M8	Flachmutter M8	Tuerca M8 baja
16104111		D110	4	Гайка М8 самоконтрящаяся	Self-locking nut M8	Ecrou autofreiné M8	S.Mutter M8	Tuerca M8 autoblocante
16104111		D200	6	Гайка М8 самоконтрящаяся	Self-locking nut M8	Ecrou autofreiné M8	S.Mutter M8	Tuerca M8 autoblocante
16104111		D220	4	Гайка М8 самоконтрящаяся	Self-locking nut M8	Ecrou autofreiné M8	S.Mutter M8	Tuerca M8 autoblocante
16104111		M100	8	Гайка М8 самоконтрящаяся	Self-locking nut M8	Ecrou autofreiné M8	S.Mutter M8	Tuerca M8 autoblocante
16105011		A010	2	Гайка М12x1,25 самоконтрящаяся	Self-locking nut M12x1.25	Ecrou autofreiné M12x1,25	S.Mutter M12x1,25	Tuerca M12x1,25 autoblocante
16105011		D210	2	Гайка М12x1,25 самоконтрящаяся	Self-locking nut M12x1.25	Ecrou autofreiné M12x1,25	S.Mutter M12x1,25	Tuerca M12x1,25 autoblocante
16105011		D300	2	Гайка М12x1,25 самоконтрящаяся	Self-locking nut M12x1.25	Ecrou autofreiné M12x1,25	S.Mutter M12x1,25	Tuerca M12x1,25 autoblocante
16105021		D200	4	Гайка М12x1,25 самоконтрящаяся	Self-locking nut M12x1.25	Ecrou autofreiné M12x1,25	S.Mutter M12x1,25	Tuerca M12x1,25 autoblocante
16142921		D300	2	Болт М12x1,25x80 с заостренным концом	Sharp-end bolt M12x1.25x80	Boulon M12x1,25x80 à queue pointue	Schraube M12x1,25x80 mit Spitze	Tornillo M12x1,25x80 con extremo agudo
17668001		M196	6	Винт самонарезающий	Self-tapping screw	Vis taraudeuse	Blechschraube	Tornillo autorroscante
17669001	(02)	E130	3	Винт самонарезающий	Self-tapping screw	Vis taraudeuse	Blechschraube	Tornillo autorroscante
17669001		K200	1	Винт самонарезающий	Self-tapping screw	Vis taraudeuse	Blechschraube	Tornillo autorroscante
17669001		K311	2	Винт самонарезающий	Self-tapping screw	Vis taraudeuse	Blechschraube	Tornillo autorroscante
17669001		M191	3	Винт самонарезающий	Self-tapping screw	Vis taraudeuse	Blechschraube	Tornillo autorroscante
17669101		E100	6	Винт самонарезающий	Self-tapping screw	Vis taraudeuse	Blechschraube	Tornillo autorroscante
17669101	(L)	E100	2	Винт самонарезающий	Self-tapping screw	Vis taraudeuse	Blechschraube	Tornillo autorroscante
17669101	(R)	E100	1	Винт самонарезающий	Self-tapping screw	Vis taraudeuse	Blechschraube	Tornillo autorroscante
17669101		E101	6	Винт самонарезающий	Self-tapping screw	Vis taraudeuse	Blechschraube	Tornillo autorroscante
17669101	(L)	E101	2	Винт самонарезающий	Self-tapping screw	Vis taraudeuse	Blechschraube	Tornillo autorroscante
17669101	(R)	E101	1	Винт самонарезающий	Self-tapping screw	Vis taraudeuse	Blechschraube	Tornillo autorroscante
17669101	(01)	E130	1	Винт самонарезающий	Self-tapping screw	Vis taraudeuse	Blechschraube	Tornillo autorroscante
17669101		E131	1	Винт самонарезающий	Self-tapping screw	Vis taraudeuse	Blechschraube	Tornillo autorroscante
17669101		E220	2	Винт самонарезающий	Self-tapping screw	Vis taraudeuse	Blechschraube	Tornillo autorroscante
17669101		E221	2	Винт самонарезающий	Self-tapping screw	Vis taraudeuse	Blechschraube	Tornillo autorroscante
17669101		M161	1	Винт самонарезающий	Self-tapping screw	Vis taraudeuse	Blechschraube	Tornillo autorroscante
17669101		M180	4	Винт самонарезающий	Self-tapping screw	Vis taraudeuse	Blechschraube	Tornillo autorroscante
17669901		E100	4	Винт самонарезающий	Self-tapping screw	Vis taraudeuse	Blechschraube	Tornillo autorroscante
17669901		E101	4	Винт самонарезающий	Self-tapping screw	Vis taraudeuse	Blechschraube	Tornillo autorroscante
17669901		E102	4	Винт самонарезающий	Self-tapping screw	Vis taraudeuse	Blechschraube	Tornillo autorroscante
17669901		E103	4	Винт самонарезающий	Self-tapping screw	Vis taraudeuse	Blechschraube	Tornillo autorroscante
17669901		K330	2	Винт самонарезающий	Self-tapping screw	Vis taraudeuse	Blechschraube	Tornillo autorroscante
17670001		K300	2	Винт самонарезающий	Self-tapping screw	Vis taraudeuse	Blechschraube	Tornillo autorroscante
17670001	(143)	K300	4	Винт самонарезающий	Self-tapping screw	Vis taraudeuse	Blechschraube	Tornillo autorroscante
17670101		E101	4	Винт самонарезающий	Self-tapping screw	Vis taraudeuse	Blechschraube	Tornillo autorroscante
17670101		E102	2	Винт самонарезающий	Self-tapping screw	Vis taraudeuse	Blechschraube	Tornillo autorroscante
17670101		E103	2	Винт самонарезающий	Self-tapping screw	Vis taraudeuse	Blechschraube	Tornillo autorroscante
17670101	(01)	E120	4	Винт самонарезающий	Self-tapping screw	Vis taraudeuse	Blechschraube	Tornillo autorroscante
17670101		E130	6	Винт самонарезающий	Self-tapping screw	Vis taraudeuse	Blechschraube	Tornillo autorroscante
17670101		E131	7;11	Винт самонарезающий	Self-tapping screw	Vis taraudeuse	Blechschraube	Tornillo autorroscante
17670101		K102	2	Винт самонарезающий	Self-tapping screw	Vis taraudeuse	Blechschraube	Tornillo autorroscante
17670101		M191	4	Винт самонарезающий	Self-tapping screw	Vis taraudeuse	Blechschraube	Tornillo autorroscante
17670101		M420	2	Винт самонарезающий	Self-tapping screw	Vis taraudeuse	Blechschraube	Tornillo autorroscante
17670201		M161	2	Винт самонарезающий	Self-tapping screw	Vis taraudeuse	Blechschraube	Tornillo autorroscante
17670201		M191	3	Винт самонарезающий	Self-tapping screw	Vis taraudeuse	Blechschraube	Tornillo autorroscante
17670201		M196	1	Винт самонарезающий	Self-tapping screw	Vis taraudeuse	Blechschraube	Tornillo autorroscante
17670201		M260	5	Винт самонарезающий	Self-tapping screw	Vis taraudeuse	Blechschraube	Tornillo autorroscante
17670201		M400	2	Винт самонарезающий	Self-tapping screw	Vis taraudeuse	Blechschraube	Tornillo autorroscante
17670201		M401	8	Винт самонарезающий	Self-tapping screw	Vis taraudeuse	Blechschraube	Tornillo autorroscante
17670201		M420	4	Винт самонарезающий	Self-tapping screw	Vis taraudeuse	Blechschraube	Tornillo autorroscante
17670501		D101	2	Винт самонарезающий	Self-tapping screw	Vis taraudeuse	Blechschraube	Tornillo autorroscante
17671001		D100	2	Винт самонарезающий	Self-tapping screw	Vis taraudeuse	Blechschraube	Tornillo autorroscante
17671001		D101	2	Винт самонарезающий	Self-tapping screw	Vis taraudeuse	Blechschraube	Tornillo autorroscante
17671001		K104	3	Винт самонарезающий	Self-tapping screw	Vis taraudeuse	Blechschraube	Tornillo autorroscante
17671001		K330	2;3	Винт самонарезающий	Self-tapping screw	Vis taraudeuse	Blechschraube	Tornillo autorroscante

http://www.lacanina.co.uk

1	2	3	4	5	6	7	8	9
17671101		E220	2	Винт самонарезающий	Self-tapping screw	Vis taraudeuse	Blechschraube	Tornillo autorroscante
17671101		E221	2	Винт самонарезающий	Self-tapping screw	Vis taraudeuse	Blechschraube	Tornillo autorroscante
17671101		E223	2	Винт самонарезающий	Self-tapping screw	Vis taraudeuse	Blechschraube	Tornillo autorroscante
17671101		E224	2	Винт самонарезающий	Self-tapping screw	Vis taraudeuse	Blechschraube	Tornillo autorroscante
17671101		M130	2	Винт самонарезающий	Self-tapping screw	Vis taraudeuse	Blechschraube	Tornillo autorroscante
17671101		M230	2	Винт самонарезающий	Self-tapping screw	Vis taraudeuse	Blechschraube	Tornillo autorroscante
17671201		M161	6	Винт самонарезающий	Self-tapping screw	Vis taraudeuse	Blechschraube	Tornillo autorroscante
17671201		M401	2	Винт самонарезающий	Self-tapping screw	Vis taraudeuse	Blechschraube	Tornillo autorroscante
17671201		M420	2	Винт самонарезающий	Self-tapping screw	Vis taraudeuse	Blechschraube	Tornillo autorroscante
17671301		E103	2	Винт самонарезающий	Self-tapping screw	Vis taraudeuse	Blechschraube	Tornillo autorroscante
17671301	(02)	E120	2	Винт самонарезающий	Self-tapping screw	Vis taraudeuse	Blechschraube	Tornillo autorroscante
17671301		K311	2	Винт самонарезающий	Self-tapping screw	Vis taraudeuse	Blechschraube	Tornillo autorroscante
17671301		K330	1;2	Винт самонарезающий	Self-tapping screw	Vis taraudeuse	Blechschraube	Tornillo autorroscante
17671301		M190	4	Винт самонарезающий	Self-tapping screw	Vis taraudeuse	Blechschraube	Tornillo autorroscante
17671301		M401	5	Винт самонарезающий	Self-tapping screw	Vis taraudeuse	Blechschraube	Tornillo autorroscante
17671307		M191	2	Винт самонарезающий	Self-tapping screw	Vis taraudeuse	Blechschraube	Tornillo autorroscante
17671307		M195	1	Винт самонарезающий	Self-tapping screw	Vis taraudeuse	Blechschraube	Tornillo autorroscante
17671307		M196	2-6	Винт самонарезающий	Self-tapping screw	Vis taraudeuse	Blechschraube	Tornillo autorroscante
17671607		M161	2	Винт самонарезающий	Self-tapping screw	Vis taraudeuse	Blechschraube	Tornillo autorroscante
17671607		M190	2	Винт самонарезающий	Self-tapping screw	Vis taraudeuse	Blechschraube	Tornillo autorroscante
17671607		M191	2	Винт самонарезающий	Self-tapping screw	Vis taraudeuse	Blechschraube	Tornillo autorroscante
17671607		M300	4	Винт самонарезающий	Self-tapping screw	Vis taraudeuse	Blechschraube	Tornillo autorroscante
17678701		K200	2	Винт самонарезающий	Self-tapping screw	Vis taraudeuse	Blechschraube	Tornillo autorroscante
17678701		K220	2	Винт самонарезающий	Self-tapping screw	Vis taraudeuse	Blechschraube	Tornillo autorroscante
17678701		K300	1	Винт самонарезающий	Self-tapping screw	Vis taraudeuse	Blechschraube	Tornillo autorroscante
17678703		M190	2	Винт самонарезающий	Self-tapping screw	Vis taraudeuse	Blechschraube	Tornillo autorroscante
17678801		M161	4	Винт самонарезающий	Self-tapping screw	Vis taraudeuse	Blechschraube	Tornillo autorroscante
17679001		M150	12	Винт самонарезающий	Self-tapping screw	Vis taraudeuse	Blechschraube	Tornillo autorroscante
17679001		M160	11	Винт самонарезающий	Self-tapping screw	Vis taraudeuse	Blechschraube	Tornillo autorroscante
17679001		M161	4	Винт самонарезающий	Self-tapping screw	Vis taraudeuse	Blechschraube	Tornillo autorroscante
17679001		M300	4	Винт самонарезающий	Self-tapping screw	Vis taraudeuse	Blechschraube	Tornillo autorroscante
17679301		M150	2	Винт самонарезающий	Self-tapping screw	Vis taraudeuse	Blechschraube	Tornillo autorroscante
17679301		M160	5	Винт самонарезающий	Self-tapping screw	Vis taraudeuse	Blechschraube	Tornillo autorroscante
17679301		M161	8	Винт самонарезающий	Self-tapping screw	Vis taraudeuse	Blechschraube	Tornillo autorroscante
17679601		M191	2	Винт самонарезающий	Self-tapping screw	Vis taraudeuse	Blechschraube	Tornillo autorroscante
17679607		E101	2	Винт самонарезающий	Self-tapping screw	Vis taraudeuse	Blechschraube	Tornillo autorroscante
17679701		M100	4	Винт самонарезающий	Self-tapping screw	Vis taraudeuse	Blechschraube	Tornillo autorroscante
17679701		M161	4	Винт самонарезающий	Self-tapping screw	Vis taraudeuse	Blechschraube	Tornillo autorroscante
17679707		M130	16	Винт самонарезающий	Self-tapping screw	Vis taraudeuse	Blechschraube	Tornillo autorroscante
17680401		E220	3	Винт самонарезающий	Self-tapping screw	Vis taraudeuse	Blechschraube	Tornillo autorroscante
17680401		E221	3	Винт самонарезающий	Self-tapping screw	Vis taraudeuse	Blechschraube	Tornillo autorroscante
17680401		E222	3	Винт самонарезающий	Self-tapping screw	Vis taraudeuse	Blechschraube	Tornillo autorroscante
17680401		E223	3	Винт самонарезающий	Self-tapping screw	Vis taraudeuse	Blechschraube	Tornillo autorroscante
17680401		E224	3	Винт самонарезающий	Self-tapping screw	Vis taraudeuse	Blechschraube	Tornillo autorroscante
17680606		M150	1	Винт самонарезающий	Self-tapping screw	Vis taraudeuse	Blechschraube	Tornillo autorroscante
17680606		M180	6	Винт самонарезающий	Self-tapping screw	Vis taraudeuse	Blechschraube	Tornillo autorroscante
17680607		M190	4	Винт самонарезающий	Self-tapping screw	Vis taraudeuse	Blechschraube	Tornillo autorroscante
17680902		M185	1	Винт самонарезающий	Self-tapping screw	Vis taraudeuse	Blechschraube	Tornillo autorroscante
22041361		A400	4	Шайба 8	Washer 8	Rondelle 8	Scheibe 8	Arandela 8
22041361		A403	5	Шайба 8	Washer 8	Rondelle 8	Scheibe 8	Arandela 8
22041361		C170	1	Шайба 8	Washer 8	Rondelle 8	Scheibe 8	Arandela 8
23767491		M200	1	Шайба 10	Washer 10	Rondelle 10	Scheibe10	Arandela 10
24912551		E221	1	Тройник	T-piece	Raccord en T	T-Stück	Racor en T
24912551		E224	1	Тройник	T-piece	Raccord en T	T-Stück	Racor en T
24940220		K160	1	Подшипник	Bearing	Roulement	Lager	Cojinete
24940230		K160	1	Подшипник	Bearing	Roulement	Lager	Cojinete
0 24-2905636-01		D320	1	Кольцо поршня	Piston ring	Segment de piston	Kolbenring	Anillo de pistón
853779-П29		M200	1	Ось	Shaft	Axe	Achse	Eje

http://www.dadanivs.com.ua

RUS ТАБЛИЦЫ
GB TABLES
F TABLEAUX
D TABELLEN
E TABLAS

Шпилька
Stud
Goujon
Gewindestift
Esparrago

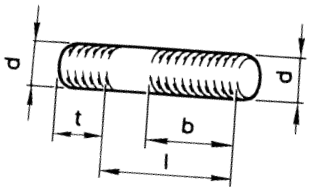

№	mm			
	d	t	l	b
11500121	M6	9	14	11
11500321	M6	9	18	15
13449530	M10x1,25	15	25	22,1
13453521	M10x1,25	25	25	22
13516621	M8	12	16	13
13517030	M8	12	25	22
13517421	M8	12	40	24,1
13517511	M8	12	45	24,1
13540821	M6	12	14	11
13541021	M6	12	18	15
13541221	M6	12	22	19,5
13543321	M8	16	20	17
13543421	M8	16	28	24,1
13543521	M8	16	25	22
13543621	M8	16	30	24,1
13543721	M8	16	35	24,1
13543931	M8	16	45	24,1
13544121	M8	16	55	24,1
13544321	M8	16	65	24,1
13544621	M8	16	80	24,1
13546121	M10x1,25	20	20	17
13546421	M10x1,25	20	28	25
13552821	M12x1,25	24	50	29

Болт с пружинной шайбой
Bolt with spring washer
Boulon avec rondelle élastique
Schraube mit Federring
Tornillo con arandela elastica

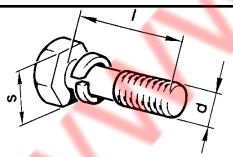

№	mm		
	d	l	s
13820021	M5	10	8
13824011	M6	10	10
13824111	M6	12	10
13824211	M6	14	10
13824611	M6	25	10
13825521	M8	14	13

Болт с заострённым концом
Taper point bolt
Boulon à bout pointu
Schraube mit Spitzkuppe
Tornillo de cabeza cónica

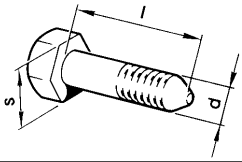

№	mm		
	d	l	s
16142921	M12x1,25	80	19

Болт с шестигранной головкой
Hex head bolt
Boulon à tête six pan
Sechskantschraube
Tornillo de cabeza hexagonal

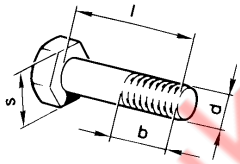

№	mm			
	d	l	b	s
10445211	M4	25	15,8	7
10902021	M6	12	12	10
10902121	M6	14	14	10
10902221	M6	16	16	10
10902421	M6	20	20	10
10902621	M6	25	20,5	10
10902821	M6	30	20,5	10
10977511	M5	10	10	8
10978021	M5	20	20	8
11234721	M10x1,25	45	29,1	17
11343821	M10x1,25	50	29,1	17
14234330	M10x1,25	65	25	17
15540433	M12x1,25	30	30	19
15540931	M12x1,25	55	33,8	19
15541021	M12x1,25	60	33,1	19
15541221	M12x1,25	70	33,1	19
15541321	M12x1,25	75	33,1	19
15541821	M12x1,25	120	33,1	19
15888721	M12x1,25	55	29,1	17
15888827	M10x1,25	70	29,1	17
15970721	M10x1,25	25	25	17
15971321	M10x1,25	75	28,1	17
16043221	M8	16	16	13
16043421	M8	20	20	13
16043621	M8	25	25	13
16043821	M8	30	25,1	13
16043921	M8	35	25,1	13
16044130	M8	45	25,1	13
16044221	M8	50	23,8	13
16044321	M8	55	25,1	13

Болт с зубчатым буртиком
Bolt with serrated collar
Boulon à collet denté
Zahnbundschraube
Tornillo con cuello dentado

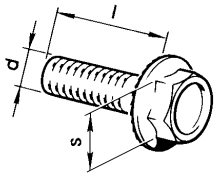

№	mm		
	d	l	s
13833171	M5	10	8
13836071	M6	12	10
13836471	M6	16	10
13838171	M8	20	13

Винт с потайной головкой и крестообразным шлицем
Countersunk-head phillips screw
Vis à tête noyée et empreinté en croix
Senkkreuzschlitzschraube
Tornillo de cabeza perdida y ranura en cruz

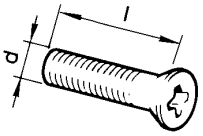

№	mm	
	d	l
13303711	M8	25

http://www.lavka.co.uk

Винт с цилиндрической головкой и крестообразным шлицем
Fillister-head phillips screw
Vis à tête cylindrique et empreinté en croix
Zylinderkopf-Kreuzschraube
Tornillo con cabeza cilindrica y ranuras en cruz

№	mm	
	d	l
13269801	M4	30
13272101	M4	14
13272601	M4	25
13273901	M5	10
13274001	M5	12
13275901	M6	10
13276001	M6	12
13276201	M6	16
13276601	M6	25
13276801	M6	30
13277101	M6	45
13277701	M6	75

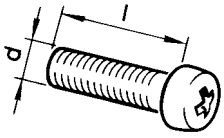

Винт с полупотайной головкой и крестообразным шлицем
Semi-countersunk-head phillips screw
Vis à tête semi-noyée et empreinté en croix
Kreuzschlitzschraube mit Halbversenkkopf
Tornillo de cabeza semi-perdida y ranura en cruz

№	mm	
	d	l
13309201	M4	16
13309401	M4	20
13311201	M5	20

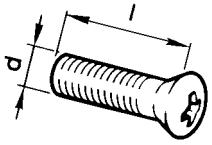

Винт с полукруглой головкой и крестообразным шлицем
Round-head phillips screw
Vis à tête ronde et empreinté en croix
Halbrundkopf-Kreuzschlitzschraube
Tornillo con cabeza semirredona y ranuras en cruz

№	mm	
	d	l
14063401	M5	8

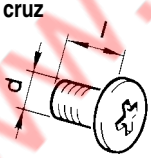

Винт самонарезающий с цилиндрической головкой и крестообразным шлицем
Fillister-head self-tapping phillips screw
Vis taraudeuse à tête cylindrique et empreinté en croix
Kreuzblechschraube mit Zylinderkopf
Tornillo autorroscante de cabeza cilindrica y ranuras en cruz

№	mm	
	d	l
17668001	2,5	9,5
17669001	3,6	9,5
17669101	3,6	12,7
17669901	4,3	6,4
17670001	4,3	9,5
17670101	4,3	12,7
17670201	4,3	15,9
17670501	4,3	25,4
17671001	4,9	9,5
17671101	4,9	12,7
17671201	4,9	15,9
17671307	4,9	19,0
17671607	4,9	31,8

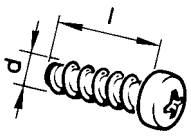

Винт самонарезающий с полупотайной головкой и крестообразным шлицем
Semi-countersunk-head self-tapping phillips screws
Vis taraudeuse à tête semi-noyée et empreinté en croix
Kreuzschlitz-Blechschraube mit Halbversenkkopf
Tornillo autorroscante de cabeza semiperdida ranuras en cruz

№	mm	
	d	l
17678701	3,6	9,5
17678801	3,6	12,7
17679001	3,6	19
17679301	3,6	31,8
17679607	4,3	12,7
17679701	4,3	15,9
17680401	4,9	12,7
17680606	4,9	19
17680902	4,9	31,8

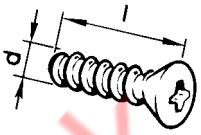

Винт самонарезающий с шестигранной головкой и буртиком
Hex-head self-tapping phillips screw with collar
Vis taraudeuse à tête hexagonal et embase
Sechskantblechschraube mit Bund
Tornillo autorroscante con cabeza hexagonal y reborde

№	mm		
	d	l	s
15187301	5,6	16	8

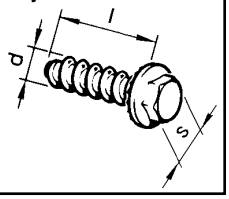

Винт установочный с цилиндрическим концом
Flat-point headless set screw
Vis de calage à bout cylindrique
Stellschraube mit Ansatzkuppe
Tornillo posicionadore con punta cilindrica

№	mm	
	d	l
13743811	M4	6
13746330	M6	10

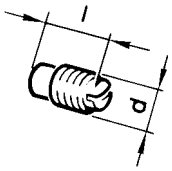

Гайка шестигранная с пояском для законтривания
Hex nut with locking collar
Ecrou six pans à collerette de freinage
Sechskantmutter mit Sicherungsbund
Tuerca hexagonale con cuello de retención

№	mm	
	d	s
14044271	M20x1,5	30

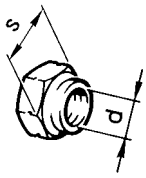

Гайка шестигранная с зубчатым буртиком
Hex nut with serrated collar
Ecrou six pans à collet denté
Sechskantmutter mit Zahnbund
Tuerca hexagonale con cuello dentado

№	mm		
	d	D	s
13831801	M5	11,4	8
13832101	M6	16,7	10

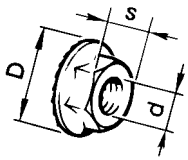

http://www.ladanivs.co.uk

Гайка шестигранная
Hex nut
Ecrous six pan
Sechskantmutter
Tuerca hexagonale

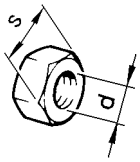

№	mm	
	d	s
12164711	M10x1,25	17
12555020	M9x1	14
15896211	M6	10
15896411	M5	8
16100811	M8	13
16101511	M12x1,25	19

Гайка шестигранная низкая
Thin hex nut
Ecrou bas six pans
Sechskant-Flachmutter
Tuerca hexagonale baja

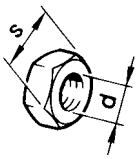

№	mm	
	d	s
10725911	M6	10
10791211	M12x1,5	19
10791411	M16x1,5	24
10794011	M4	7
16102311	M8	13

Гайка шестигранная самоконтрящаяся с нейлоновым кольцом
Self-locking hex nut with nylon ring
Ecrou six pan autoreinas à bague de nylon
Sechskant-Sicherungsmutter mit Nylon-Ring
Tuerca hexagonale autorretendora con anillo de nailon

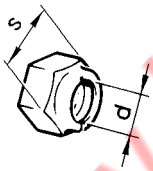

№	mm	
	d	s
12574111	M5	8
12574211	M6	10
12574511	M10x1,25	17
12574921	M16x1,5	24
16104111	M8	13
16105011	M12x1,25	19

Гайка глухая
Blind nut
Escru borgne
Hutmutter
Tuerca ciega

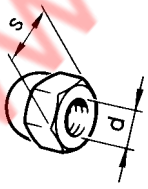

№	mm	
	d	s
14051811	M4	7

Шайба стопорная с наружными зубьями
External lockwasher
Rondelle d'arrêt à denture extérieure
Sicherungsblech mit Aussenverzahnung
Arandela de fijación con dentado exterior

№	d*, mm
10615471	6

*Диаметр стержня
*Stem diameter
*Diamètre de la tige
*Schaftdurchmesser
*Diámetro del vástago

Шайба стопорная эластичная с внутренними зубьями
Elastic internal lockwasher
Rondelle d'arrêt élastique à denture intérieure
Elastischer Sicherungsblech mit Innenverzahnung
Arandela elastica de fijación con dentado interior

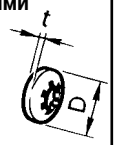

№	mm		
	d*	D	t
12598071	4	11,4	0,6
12598171	5	18,3	0,8
12598271	6	16,2	0,9
12598371	8	16,2	0,9
12598471	8	22,3	1,2
12598771	10	20,3	1,0
12599071	6	14,2	0,7
12599171	5	12,2	0,8
12599571	6	18,3	1,0

*Диаметр стержня
*Stem diameter
*Diamètre de la tige
*Schaftdurchmesser
*Diámetro del vástago

Шайба стопорная с внутренними зубьями
Iternal lockwasher
Rondelle d'arrêt à denture intérieure
Sicherungsblech mit Innenverzahnung
Arandela de fijación con dentado interior

№	mm		
	d*	b	t
12605170	4	8,4	0,5
12605270	5	9,4	0,6
12605370	6	11,3	0,7
12605571	8	14,3	0,8

*Диаметр стержня
*Stem diameter
*Diamètre de la tige
*Schaftdurchmesser
*Diámetro del vástago

Шайба стопорная с зубьями под винты с потайной и с полупотайной головкой с углом 90°
90°-external lockwasher for countersunk and semicountersunk-head screw
Rondelle d'arrêt à denture pour vis à tête noyée et semi-noyée à 90°
Verzahnter Sicherungsblech für Versenk- und Halbversenkkopf-schrauben mit Öffnungswinkel 90°
Arandela de fijación con dientes para tornillos de cabeza perdida con ángulo de 90°

№	d*, mm
12606671	4
12606970	8

*Диаметр стержня
*Stem diameter
*Diamètre de la tige
*Schaftdurchmesser
*Diámetro del vástago

Шайба пружинная коническая
Conical spring washer
Rondelle élastique conique
Kegelfederring
Arandela elástica cónica

14195076

http://www.lagarva.co.uk

Шайба пружинная
Spring washer
Rondelle élastique
Federring
Arandela elástica

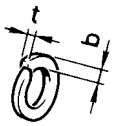

№	mm		
	d*	b	t
10516470	6	2,5	1,8
10516670	8	3,0	2,2
10516870	10	3,0	2,5
10517070	12	4,0	3,0
11195370	4	1,2	0,9
11195471	5	1,5	1,1

*Диаметр стержня
*Stem diameter
*Diamètre de la tige
*Schaftdurchmesser
*Diámetro del vástago

Шайба волнистая
Waved washer
Rondelle ondulée
Wellenscheibe
Arandela ondulada

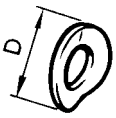

№	mm	
	d*	D
12601371	8	17
12601473	10	21
12601573	12	24

*Диаметр стержня
*Stem diameter
*Diamètre de la tige
*Schaftdurchmesser
*Diámetro del vástago

Шайба пружинная тарельчатая
Tapered spring washer
Rondelle élastique à cuvette
Tellerfederring
Arandela elástica combada

№	mm		
	d*	D	t
11197773	6	12	1,2
11198073	8	15	1,8
11198373	10	20	2,7
11198673	12	25	3,7

*Диаметр стержня
*Stem diameter
*Diamètre de la tige
*Schaftdurchmesser
*Diámetro del vástago

Шайба облицовочная
Facing washer
Rondelle d'embellissement
Ziercheiben
Arandela de revestimento

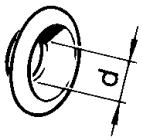

№	d, mm
12612250	3,7

Шайба
Washer
Rondelle
Scheibe
Arandela

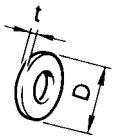

№	mm		
	d*	D	t
10519201	4	9	0,8
10519301	5	10	1,0
10519401	6	12	1,5
10519601	8	17	2,0
10520001	12	22	3,0
12520101	14	26	3,0
12624101	5	22	1,5
12625001	6	20	2,0
12629701	10	19	3,0
12637801	5	12	1,0
12638101	5	14	1,0
12638601	10	18	2,0
12639401	3	6	0,5
12639701	6	11	1,0
12640601	6	25	2,0
12642701	8	12	1,0
12643701	6	18	1,5
12644401	6	15	1,0
12646701	8	20	2,0
12646801	10	25	2,0
12647001	8	25	2,5
22041361	8	20	3,0
23767491	10	30	3,0

*Диаметр стержня
*Stem diameter
*Diamètre de la tige
*Schaftdurchmesser
*Diámetro del vástago

Шайба специальная
Special washer
Rondelle spéciale
Sonderscheibe
Arandela especial

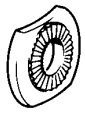

11197473

Шайба стопорная
Lockwasher
Rondelle d'arrêt
Sicherungsblech
Arandela de fijación

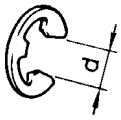

№	d, mm
11087676	4
11087876	6

Прокладка
Gasket
Joint
Dichtung
Junta

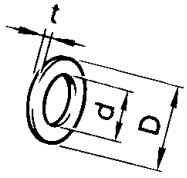

№	mm		
	d	D	t
10284460	10,2	16	1,5

http://www.ladomiva.co.uk

Кольцо уплотнительное
Sealing ring
Bague d'étanchéité
Dichtring
Anillo de empaquetadura

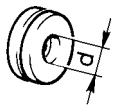

№	d, mm
10396480	14

Заглушка чашечная
Cup plug
Obturateur cuvette
Schalenverschlußkappe
Obturador a taza

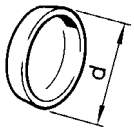

№	d, mm
14328201	10
14328801	22
14329101	30
14329201	36
14329901	40

Заглушка сферическая
Expansion plug
Obturateur sphérique
Kugelverschlußstopfen
Obturador esférico

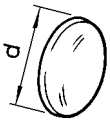

№	d, mm
10158601	16

Держатель фланцевый
Flanged retainer
Support de bride
Flanschhalter
Sujetador de brida

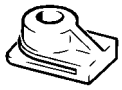

14188580

Тройник
T - pipe
Raccord à trois voies
T-stück
Unión en T

24912551

Шплинт разводной
Cotter pin
Goupille fendue
Zweigsplinte
Clavija partida

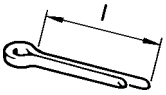

№	mm	
	d*	l
10734301	2	20
10734601	3	30

*Диаметр отверстия
*Hole diameter
*Diamètre du trou
*Lochdurchmesser
*Diámetro del agujer

Кольцо упорное эксцентрическое
Eccentric retaining ring
Bague de butée excentrique
Anschlag-Exzenterring
Anillo de tope excéntrico

Наружное
External
Extérieure
Außen
Exterior

№	d*, mm
11066476	16

* Диаметр вала
* Shaft diameter
* Diamètre d'arbre
* Welledurchmesser
* Diámetro del eje

Внутреннее
Internal
Intérieure
Innen
Interior

№	d*, mm
11057876	20

* Диаметр отверстия
* Hole diameter
* Diamètre du trou
* Lochdurchmesser
* Diámetro del agujero

Скоба для проводов
Clip for wires
Etrier pour conducteurs
Kabelschelle
Grapa para cables

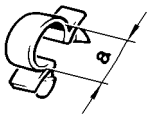

№	a, mm
14569480	10
14569680	12,5
14569880	14,5
14569980	16
14570080	18,5
14570180	20
14570280	24

Трубка изолирующая
Insulating tube
Tube isolant
Isolationsrohr
Tubo aislante

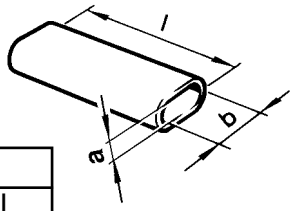

№	mm		
	a	b	l
10249980	3,5	7,5	42

Колодка соединительная внутреннего штекера
Female connector
Connecteur à fiche mâle
Steckverbinder
Empalme hembra interior

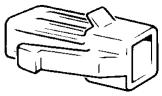

12058880

Скоба стопорная
Locking clip
Etrier d'arrêt
Sicherungsbügel
Grapa de fijación

№	d*, mm
11064076	8

* Диаметр вала
* Shaft diameter
* Diamètre d'arbre
* Welledurchmesser
* Diámetro del eje

http://www.lagniva.co.uk

Скоба для винтов самонарезающих
Clip for self-tapping screws
Etrier pour vis taraudeuses
Bügel für Selbstschneidende Schrauben
Grapa para tornillos autorroscante

14189776

Хомут ленточный облегченный
Lightened band clamp
Collier à ruban allégé
Bandbügel in Leichtbauweise
Abrazadera de cinta aligerada

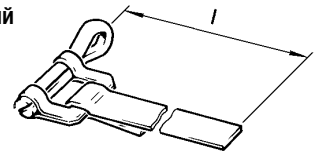

№	mm	
	d*	l
10291090	45	331
10291790	20	171
12170090	16	138
12170690	25	193

*Диаметр шланга
*Hose diameter
*Diamètre du tuyau flexible
*Schlauchdurchmesser
*Diámetro de manguera

Хомут
Clamp
Collier
Bandschelle
Abrazadera

№	l, mm
14567680	84,5
14567780	126,5

Хомут для резиновых шлангов
Clamp for rubber hoses
Collier pour tuyaux en caoutchouc
Gummischlauch-Spannbügel
Abrazadera para mangueras de goma

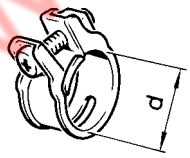

№	d, mm
10168590	12
10168790	15,5
10168990	22
10170990	9,5

Шпонка сегментная
Woodruff key
Clavette disque
Scheibenfeder
Chaveta de disco

№	b, mm
10205710	3

Заклепка
Rivet
Rivet
Niet
Remache

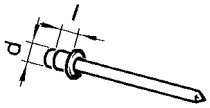

№	mm	
	d	l
12841990	4	6
10425901 10535201	3 6	8 14

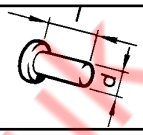

Предохранитель
Fuse
Fusible
Sicherung
Fusible

№	A*
10858090	8
11048990	16

* Ток, ампер
* Current, A
* Intensité, A
* Strom, A
* Corriente, A

Лампа
Bulb
Ampoule
Glühlampe
Lámpara

14148190 21W

http://www.ladaniva.co.uk

RUS САЛЬНИКИ
GB OIL SEALS
F GARNITURES D'ETANCHEITE
D DICHTRINGEN
E RETENES

Обозначение Designation Référence Bezeichnungen Designación	Размеры, мм Dimensions, mm Cotes, mm Maße, mm Dimensiones, mm	Эскиз Sketch Croquis Skizze Croquis	Место установки на автомобиле Where installed Emplacement sur la voiture Einbauort im PKW Instalatción en el automóvil	Количество Qty Q-té Stückzahl Cantidad
1	2	3	4	5
2101-1307013 **2101-1307013-01** **2101-1307013-02** **2101-1307013-03**	**D=36,6** **d=17,5** **B=20,3**	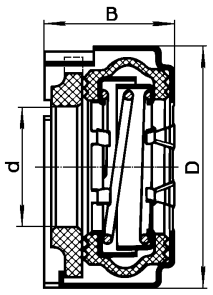	**Насос водяной** **Water pump** **Pompe à eau** **Wasserpumpe** **Bomba de agua**	**1**
2108-1307013	**D=36,8** **d=18,4** **B=16,7**	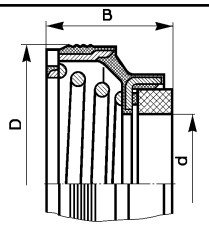		
2108-1005034 **2108-1005034-03**	**D=42** **d=28** **B=7**	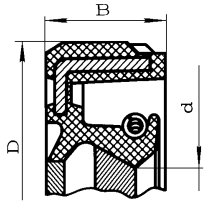	**Передний конец коленчатого и распределительного валов** **Front end of crankshaft and camshaft** **Nez du vilebrequin et de l'arbre à cames** **Kurbel- und Nockenwellenstumpf, vorn** **Extremo delantero del cigüeñal y del árbol de levas**	**2**
2108-1005160 **2108-1005160-03**	**D=100** **d=80** **B=10**	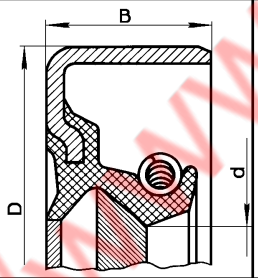	**Задний конец коленчатого вала** **Rear end of crankshaft** **Queue du vilebrequin** **Kurbelwellenstumpf, hinten** **Extremo trasero del cigüeñal**	**1**
2108-1703042-01	**D=30** **d=16** **B=7**	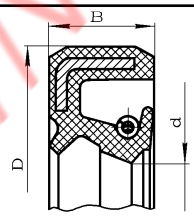	**Шток выбора передач** **Selector rod** **Tige de sélection des vitesses** **Gangschaltstange** **Barra de selección de las velocidades**	**1**
2110-1701043	**D=45** **d=25** **B=9**	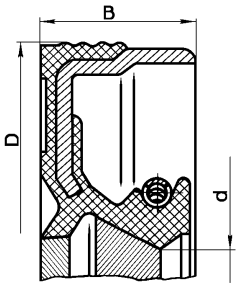	**Вал первичный коробки передач** **Gearbox clutch shaft** **Arbre primaire de la boîte de vitesses** **Getriebe-Eingangswelle** **Arbol primario de la caja de cambios**	**1**

http://www.lalaniva.co.uk

1	2	3	4	5
2108-2301034	D=57 d=35 B=9	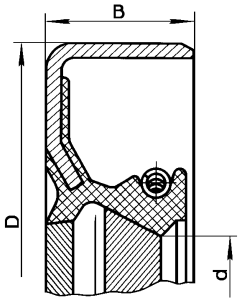	Полуось правая RH axle-shaft Demi-train droit Achswelle, rechts Semieje derecho	1
2110-2301034		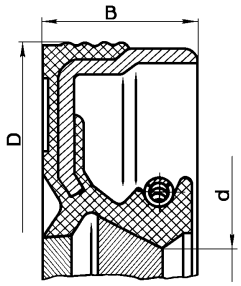		
2108 -2301035	D=57 d=35 B=9	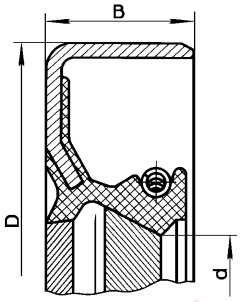	Полуось левая LH axle-shaft Demi-train gauche Achswelle, links Semieje izquierdo	1
2110 -2301035		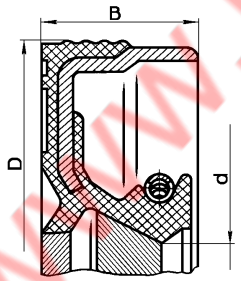		
2108-2905616	D=38,1 d=20 B=12,5 b=10	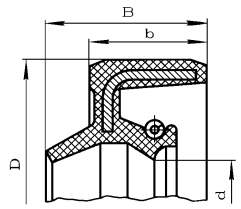	Стойки телескопические передней подвески Front suspension telescopic struts Amortisseurs de suspension avant Federbeine Vorderradaufhängung Montantes telescópicos de la suspensión delantera	2
2108-2915616	D=29,5 d=14 D=9,6	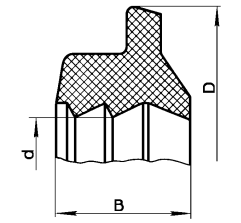	Амортизаторы задней подвески Rear suspension shock absorbers Amortisseurs de suspension arrière Stoßdämpfer der Hinterradaufhängung Amortiguadores de la suspensión trasera	2

http://www.ladaniva.co.uk

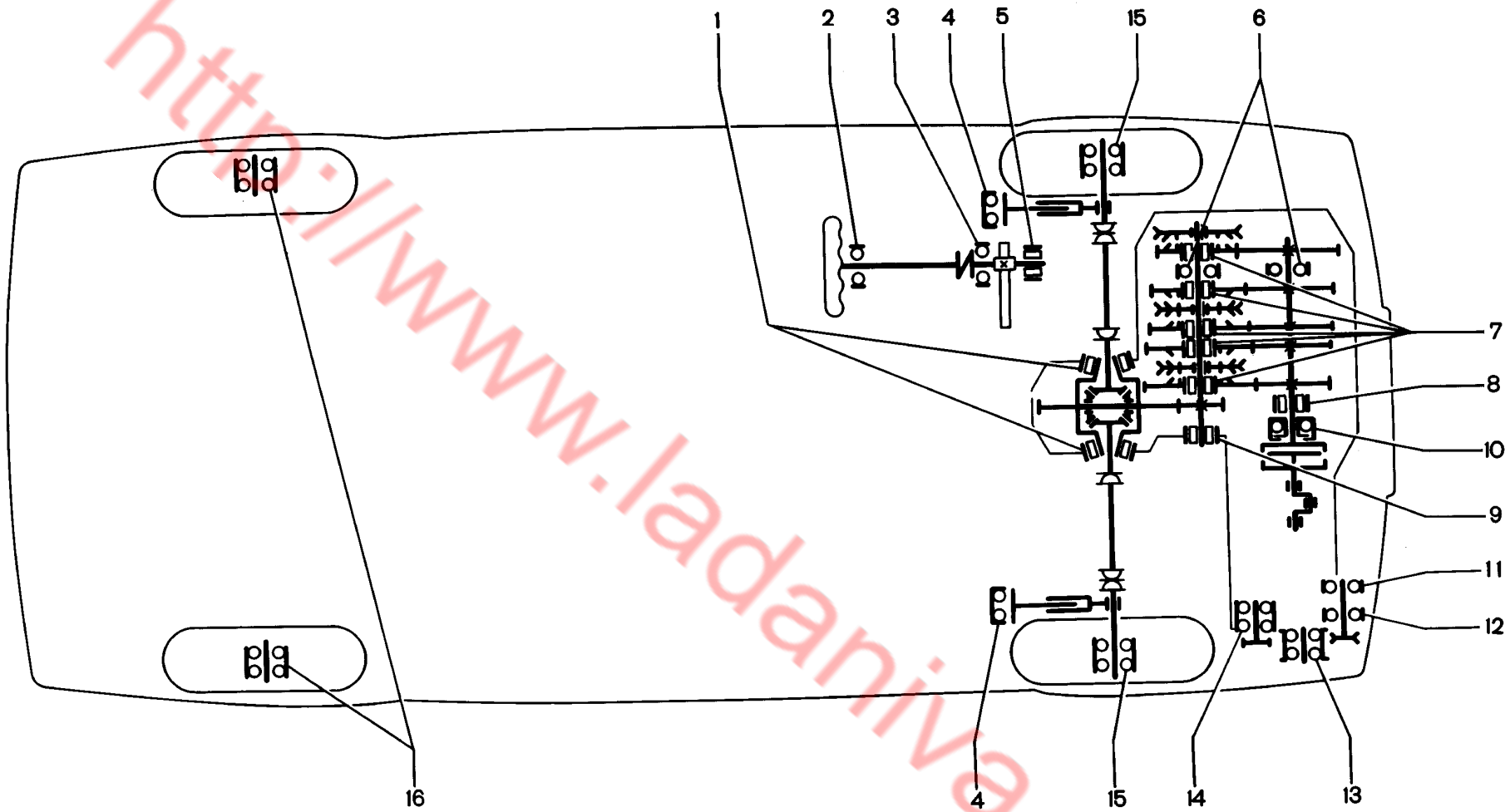

Схема расположения подшипников качения
Bearing Layout
Schéma d'emplacement des roulements
Anordnung der Wälzlager
Esquema de disposición de los cojinetes

http://www.ladaniva.co.uk

RUS ПОДШИПНИКИ КАЧЕНИЯ
GB ANTIFRICTION BEARINGS
F ROULEMENTS
D WÄLZLAGER
E COJINETES DE CONTCTO RODANTE

№ по схеме Ref. No. in diagram Rep. sur schéma Nr. lt. Schema N.º en esquema	Обозначение ВАЗ/ГПЗ Designation VAZ/GPZ Référence VAZ/GPZ Bezeichnungen VAZ/GPZ Designación VAZ/GPZ	Эскиз Sketch Croquis Skizze Croquis	Размеры, мм Dimensions, mm Cotes, mm Maße, mm Dimensiones, mm	Место установки на автомобиле Where installed Emplacement sur la voiture Einbauort im PKW Instalatción en el automóvil	Количество Qty Q-té Stückzahl Cantidad
1	2	3	4	5	6
1	2108-2303036-01 6У-7207АК 2108-2303036-02 6У-7207АК1 2108-2303036-03 6У-7207АК	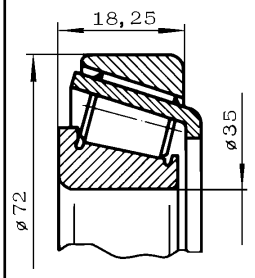		Коробка дифференциала (опоры правая и левая) Differential case (RH and LH supports) Boîtier du différential (paliers droit et gauche) Differentialgechäuse (linke und rechte Lager) Caja del diferencial (apoyos derecho y izquierdo)	2
2	2108-3401120	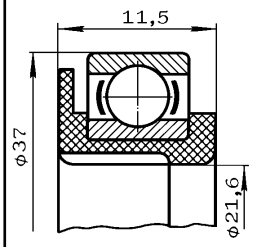		Вал рулевого управления Steering mechanism shaft Arbre de direction Lenkspindel Arbol de dirección	2
	2108-3401126-02 1000805	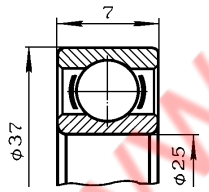			
3	2108-3401123 80-903E 2108-3401123-01 80-903E 2108-3401123-02 80-903E	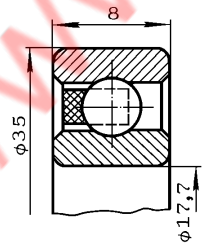		Шестерня рулевого механизма Steering mechanism gear Pignon de crémaillére Lenkritzel Piñón del mecanismo de dirección	1
4	2108-2902840 348702C17 2108-2902840-01 348702C17	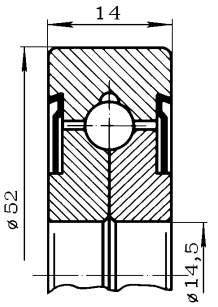		Стойка передней подвески (опора верхняя) Front suspension strut (upper seat) Jambe de force de suspension avant (palier supérieur) Federbein Vorderradaufhängung (obere Lagerung) Montante de la suspensión delantera (apoyo superior)	2

http://www.ladaniva.co.uk

1	2	3	4	5	6
5	2108-3401104 604901УС17	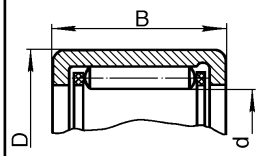	D=17,46 d=15,11 B=13	Шестерня рулевого механизма Steering mechanism gear Pignon de crémaillére Lenkritzel Piñón del mecanismo de dirección	1
6	2108-1701033 B6-50305A1E 2108-1701033-02 B6-50305A1EШ1 2108-1701033-03 6-50305AEШ1	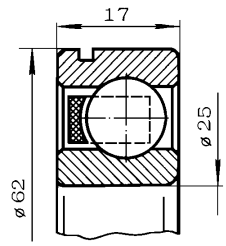		Валы коробки передач (опора задняя) Gearbox shafts (rear support) Arbres de boîte de vitesses (palier arrière) Getriebewellen (hintere Lagerung) Arboles de caja de cambios (apoyo trasero)	2
7	2108-1701108 464706E1 2108-1701108-01 464706E1 2108-1701108-02 464706E1 2108-1701108-03 464706E1	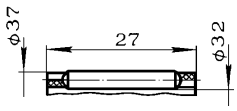		Вал вторичный коробки передач Gearbox main shaft Arbres secondaire de boîte de vitesses Getriebe-Hauptwelle Arboles secundario de caja de cambios	5
8	2108-1701031-01 B66-42205AEM1Ш1 2108-1701031-02 6-42205A1EУШ1 2108-1701031-03 6-42205A1E1УШ1 2108-1701031-04 6-42205A1E1УШ1	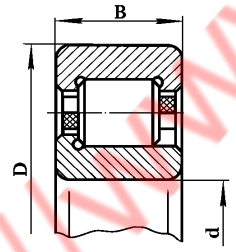	D=52 d=25 B=15	Вал первичный коробки передач (опора передняя) Gearbox clutch shaft (front support) Arbres primaire de boîte de vitesses (palier avant) Getriebe-Eingangsswelle (vordere Lagerung) Arbol primario de caja de cambios (apoyo delantero)	1
9	2108-1701180-01 6-42305AEУШ1 2108-1701180-02 6-42305AE1УШ1 2108-1701180-03 B6-42305AEMШ1 2108-1701180-04 6-42305AE1УШ1		D=62 d=25 B=17	Вал вторичный коробки передач (опора передняя) Gearbox main shafts (front support) Arbres secondaire de boîte de vitesses (palier avant) Getriebe-Hauptwelle (vordere Lagerung) Arbol secundario de caja de cambios (apoyo delantero)	1
10	1111-1601182 6-520806KECЧC30 2109-1601182 76520806K1C28Ш1	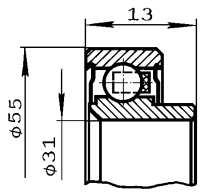		Муфта выключения сцепления Clutch release sleeve Manchon d'embrayage Ausrückkupplung Manguito de desembrague	1

http://www.ladariva.co.uk

1	2	3	4	5	6
11	24940220 6-180201У	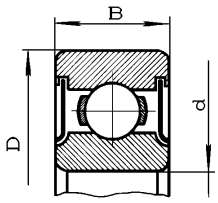	D=32 d=15 B=10	Генератор (опора со стороны выпрямителя) Generator (rectifier end support) Alternateur (palier côté redresseur) Generator (Gleichrichterseite) Alternador (apoyo del lado del rectificador)	1
12	249402030 6-180302У		D=42 d=15 B=13	Генератор (опора со стороны привода) Generator (drive end support) Alternateur (palier côté commande) Generator (Antriebsseite) Alternador (apoyo del lado de mando)	1
13	2108-1006120	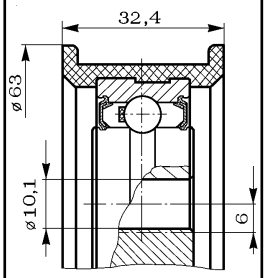		Механизм натяжения ремня Belt tensioning mechanism Galet tendeur de courroie Riemenspannung Tensor de correa	1
	2105-1006124 6-256705E1C9	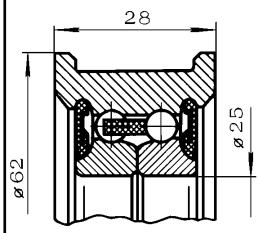			
14	2108-1307027-12 6-4224703EC17 2108-1307027-13 6-1HP16092EC30 2110-1307027 6-1HP16092KC30	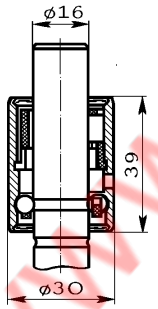		Насос водяной Water pump Pompe à eau Wasserpumpe Bomba de agua	1
15	2108-3103020-01 6-256907AE7C17 2108-3103020-02 6 - 256907E9C17	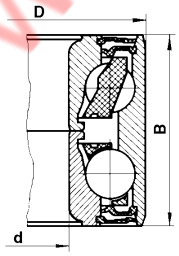	D=64 d=34 B=37	Ступица переднего колеса Front wheel hub Moyeu de roue avant Vorderradnabe Cubo de la rueda delantera	2
16	2108-3104020 6-256706E1C17	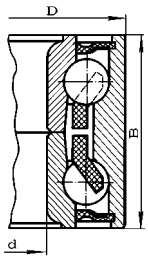	D=60 d=30 B=37	Ступица заднего колеса Rear wheel hub Moyeu de roue arrière Hinterradnabe Cubo de la rueda trasera	2

http://www.ladaniva.co.uk

RUS ИЗМЕНЕНИЯ
GB MODIFICATIONS
F MODIFICATIONS
D ÄNDERUNGEN
E CAMBIOS

№ извещения об изменении и дата внедрения в производство		Содержание изменения
Number of notice of modification and date of entering into production		Description
Référence d'avis ayant prescrit les modifications et date d'application des modifications		Désignation
Meldungs-Nr. über vorgenommene Änderung und Datum der Einführung in die Produktion		Änderungsinhalt
N° del aviso sobre el cambio y la fecha de su introducción en la producción		Contenido del cambio
1	2	3
08116 →03.88	8116 03.88→	**K230** 2108-3717010 x 2 + 2108-3717012 x 2 = 2108-3717010-10 x 2 = 2108-3717010-11 x 2
09035 →02.94	9035 02.94→	**D310** ~~2108-2914008-10~~ + 2108-2914054-10 x 2 = 2110-2914008 + 2110-2914054 x 2
09098 →03.94	9098 03.94→	**M390** 2108-6306010 = 2108-6306010-10
0378 →12.94	378 12.94→	**E220 ≠ E221 = E222 ≠ E223 ≠ E224**
0659 →01.95	659 01.95→	**D210** ~~2108-2904185~~ = 2108-2904185-01
01076 →04.95	1076 04.95→	**C170** ~~2108-3508012~~ = 2108-3508012-01
02356 →12.95	2356 12.95→	**D100** ~~2108-3403070-01~~ + ~~2108-3403072-01~~ = 2108-3403070-10 + 2108-3403072-10
02567 →02.96	2567 02.96→	**C100** 2101-3504094 = 2101-1602094
02728 →03.96	2728 03.96→	**E100, E102** ~~2108-8101210-01~~ + 12639701 x 2 = 2108-8101213 x 2 + 2108-8101215 x 2 + 2108-8101219 x 2 + 12643701 x 2
02751 →05.96	2751 05.96→	**D210** 2108-2904070 + 2108-2904078 = 2110-2904070 + 12638601 x 2
02762 →03.96	2762 03.96→	**D300** 2101-2905450 x 2 = 2110-2915450 x 2
03400 →08.96	3400 08.96→	**D100** ~~2108-3401158-11~~ = 21086-3401158-10 **D130** ~~2108-3401239-11~~ = 21086-3401239 + ~~21086-3401255~~ x 2
03435 →09.96	3435 09.96→	**A140** 2105-1006124 + 2108-1006130 + 2108-1006127 + 2108-1006129 = = 2108-1006120 + 2108-1006130-10 + 2108-1006129-10
03454 →09.96	3454 09.96→	**B110** ~~2109-1602010~~ + ~~21086-1602010~~ = 2109-1602010-01 + 21086-1602010-01 **C100** ~~2108-3504010~~ + 2108-1602048-01 = 2108-3504010-01 + 2110-1602048 **C101** ~~21086-3504010~~ + 2108-1602048-01 = 21086-3504010-01 + 2110-1602048

http://www.ladaniva.co.uk

1	2	3
03869 →12.96	3869 12.96→	**A310** ~~12170690~~ = 2108-1107012-01 ~~10168790~~ = 2108-1107012-01
04416 →03.97	4416 03.97→	**D420** ~~2108-3104014~~ = 2110-3104014
04559 →04.97	4559 04.97→	**M195** ~~2108-5303056~~ + 21213-5303062 = 2108-5303056-10 + 2108-5303332
04955 →07.97	4955 07.97→	**M100** **M110** ~~2105-6810054~~ = 2110-6810054 ~~2108-6814010~~ = 2114-6814010 ~~2108-6814011~~ = 2114-6814011 2108-6814272 = 2114-6814272 2108-6814273 = 2114-6814273
05942 →01.98	5942 01.98→	**A010** 13546421 = 13544921
06333 →04.98		**D210** ~~2108-2904057~~
06785 →07.98	6785 07.98→	**D300** ~~2108-2914046-10~~ + ~~2108-2914047-10~~ = 2110-2914046 + 2110-2914047
06792 →07.98	6792 07.98→	**A200, A201** ~~2108-1103010-10~~ = 2108-1103010-11
	6958 08.98→	**D210** 2110-2904076
06993 →09.98	6993 09.98→	**C120** ~~2108-3506040~~ + ~~2108-3506050~~ + ~~2108-3506080~~ + ~~2108-3506082~~ + ~~2108-3506100-10~~ + ~~2108-3506110-10~~ + + ~~2108-3506130~~ + ~~2108-3506140~~ = 2108-3506040-01 + 2108-3506050-01 + 2108-3506080-01 + + 2108-3506082-01 + 2110-3506100 + 2110-3506110 + 2108-3506130-01 + 2108-3506140-01
07000 →04.98	7000 04.98→	**A610** **A620** ~~2108-1307010~~ = 2109-1307010 2108-1307032 = 2109-1307030
07220 →10.98	7220 10.98→	**D100** ~~10791411~~ = 2110-3402136
07294 →11.98	7294 11.98→	**C210** 2108-3501080 x 4 = 2108-3501080-02 x 4 2108-3501080-01 x 4 = 2108-3501080-02 x 4
07384 →11.98	7384 11.98→	**E100 + E120 = E101** **E102 + E120 = E103** **E130 = E131**
07789 →02.99	7789 02.99→	**B210** ~~2108-1701200~~ = 2110-1701200-01
08054 →03.99	8054 03.99→	**D100, D101** 2108-3402012 (2108-3402012-01) + 2108-3402060 = = 2110-3402012 + 2110-3402060 + 21103402088-01 + 17670501 x 2 + 12605170 x 2 **D160 = D161**
08094 →04.99	8094 04.99→	**K141** ~~13838171~~ = 16043421 + 11198073
08161 →04.99	8161 04.99→	**M195** ~~2108-5303020~~ = 2108-5303020-10
08185 →04.99		**M160** ~~2108-5702140~~
08576 →06.99	8576 06.99→	**C110** ~~10291790~~ = 2107-3510430
08616 →06.99	8616 06.99→	**A300** ~~10291090~~ = 2107-1303160-10

http://www.ladaniva.co.uk

1	2	3
09354 →10.99		**A370** 2108-1300080-10 + ~~2111-1014296~~ + **A501**
09897 →01.00	9897 01.00→	**D220** ~~2108-2906010~~ = 2113-2906010 ~~2108-2906016~~ = 2113-2906016
09938 →01.00	9938 01.00→	**E102, E103** 21082-8101208 = 2108-8101208-01
0108 →02.00	108 02.00→	**A441, A442** ~~11343821~~ = 11234721
0190 →02.00	190 02.00→	**K170** ~~2109-3730010-01~~ ≠ ~~2109-3730010-02~~ ≠ ~~2109-3730010-03~~ = 2109-1308008 ≠ 2109-1308008-01 ≠ 2109-1308008-02
0311 →03.00	311 03.00→	**A401** ~~16043221~~ + ~~10519601~~ + 10516670 = 16043421 + 10516670
0312 →03.00		**C100** ~~2101-1602094~~
0710 →05.00	710 05.00→	**B410** ~~2108-2301035~~ = 2110-2301035 ≠ 2110-2301035-01 ~~2108-2301034~~ = 2110-2301034 ≠ 2110-2301034-01
0745 →04.00		**B150** ~~2109-1601224~~ + ~~13273901~~ + ~~11195471~~ ~~2108-1601225~~
01384 →08.00	1384 08.00→	**K101** ~~21082-3724026-50~~ = 21083-3724026-50
02041-ПИ* →08.98	2041-ПИ* 08.98→	**M200** 2108-8406140 = 2108-8406140-01
02082-ПИ* →09.98	2082-ПИ* 09.98→	**K130** 2108-3703112 + 10516670+16100811 = = 2101-3703095 + 21212-3703110 + 21213-3703115 x 2 + 2110-3701686 x 2
02249-ПИ* →12.98	2249-ПИ* 12.98→	**D210** 2108-2904054 x 2 = 2110-2904054 + 2110-2904055
02857-ПИ* →10.98		**K200** 2101-3715020
02921-ПИ* →11.98	2921-ПИ* 11.98→	**K104, K105** 2111-1411020 = 2111-1411020-70 = 2111-1411020-71
03418-ПИ* →06.00	3418-ПИ* 06.00→	**D140** 2108-3401057 = 2108-3401052
03497-ПИ* →07.00	3497-ПИ* 07.00→	**A200-A202** 2108-1101060-10 = 21082-1101060 2108-1101060-30 = 21082-1101060-10
03508-ПИ* →08.00	3508-ПИ* 08.00→	**M400, M401** 2108-8212060 + 14195076 = 21093-8212064
03617-ПИ* →10.00	3617-ПИ* 10.00→	**B230** 2108-1701127 = 2108-1701127-10 2108-1701112-10 = 2108-1701112-20 2108-1701131 = 2108-1701131-10

* № предварительного извещения об изменении и дата его выпуска для подготовки производства
* Number of preliminary notice of modification and date of its issuance for pre-production purposes
* Référence de préavis ayant prescrit la modification et sa date pour la préparation de la production
* Vormeldungs-Nr. über vorgenommene Änderung und ihr Einfürungsdatum für Produktionsvorbereitung
* N° del aviso previo sobre el cambio y la fecha de su introducción en la preparación de la producción

http://www.ladaniva.co.uk

http://www.ladaniva.co.uk